SONY

4-569-904-**41**(1)

AC Adaptor/Charger

Használati útmutató
Instrucţiuni de utilizare
Betjeningsvejledning
Návod k obsluze
Käyttöohjeet

BATTERY LOG
InfoLITHIUM L

AC-VQ1051D
ACC-L1BP
ACCKIT-D20
ACCKIT-D12B

© 2015 Sony Corporation Printed in China

http://www.sony.net/

	AC-VQ1051D	ACC-L1BP	ACCKIT-D20	ACCKIT-D12B
AC-VQ1051D	(1)	(1)	(1)	(1)
DK-215	(1)	(1)	(1)	(1)
DK-415	(1)	—	—	—
DCC-VQ1	(1)	—	—	—
NP-F970	—	—	(1)	(2)

A

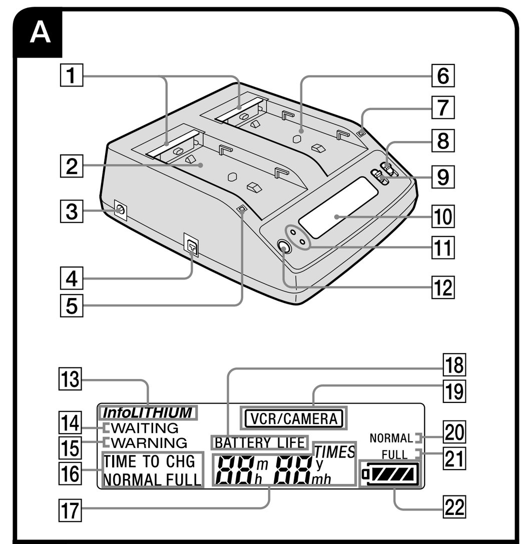

B

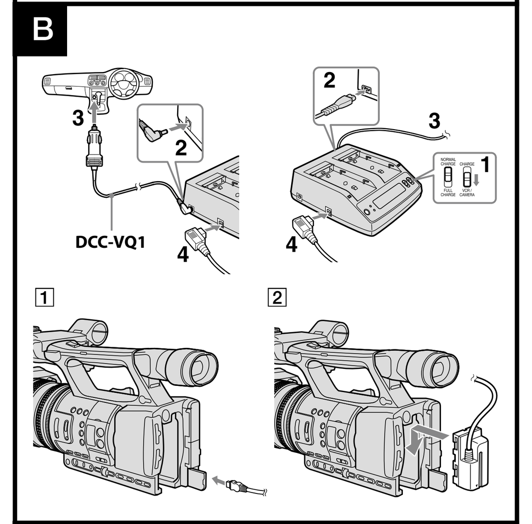

C

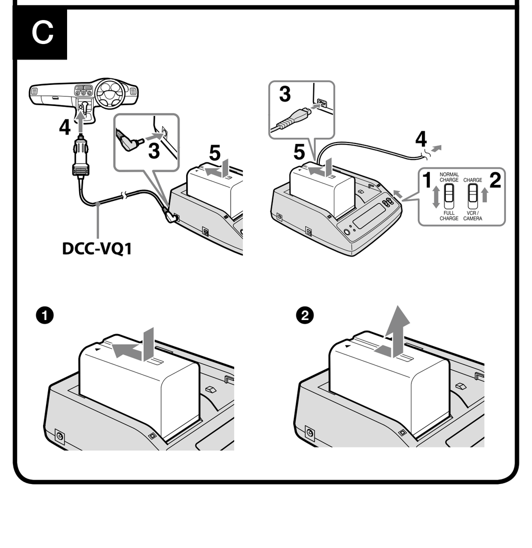

D

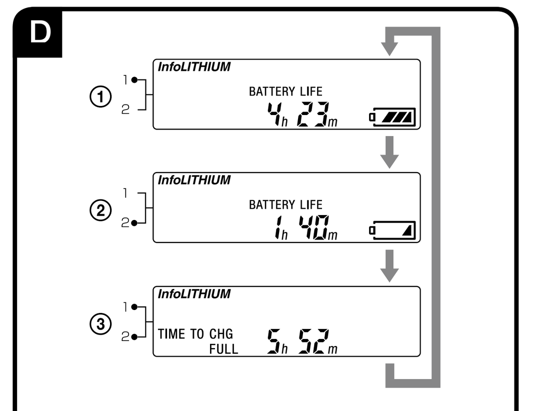

E

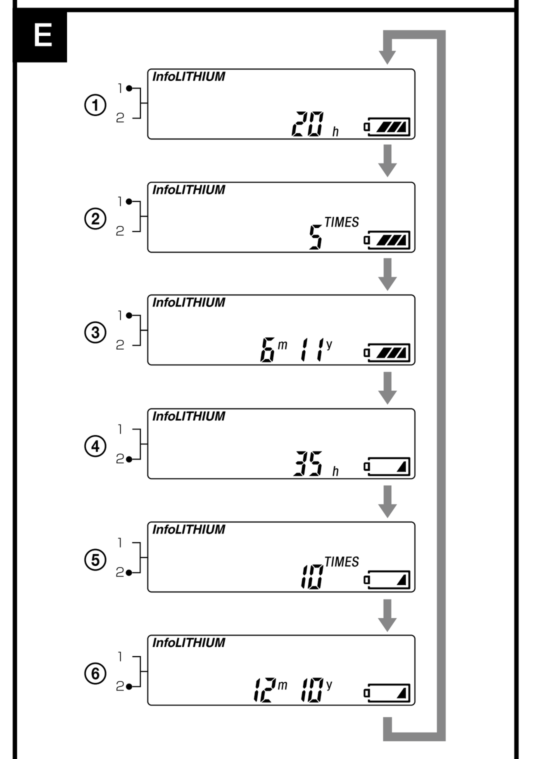

F

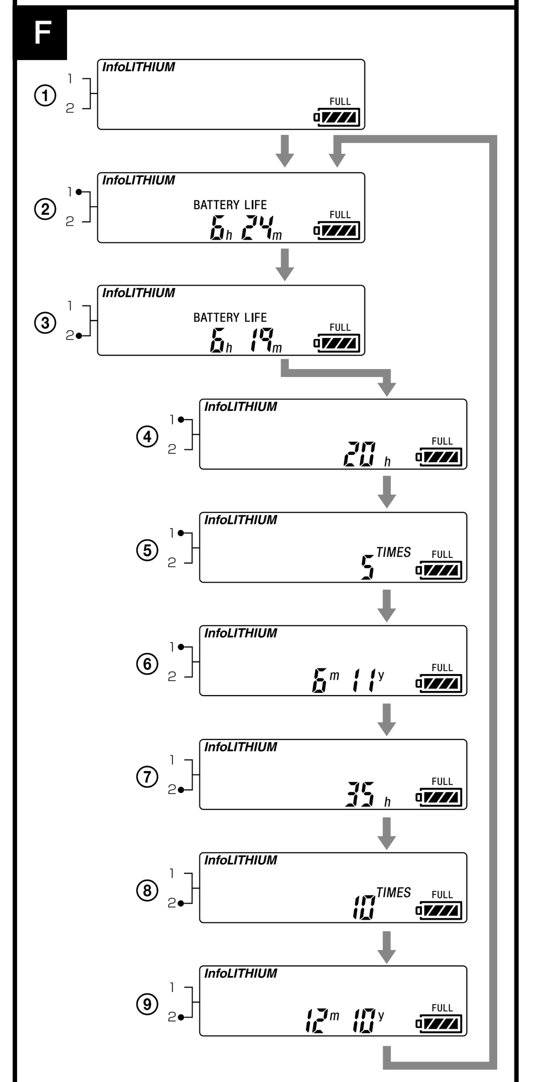

G

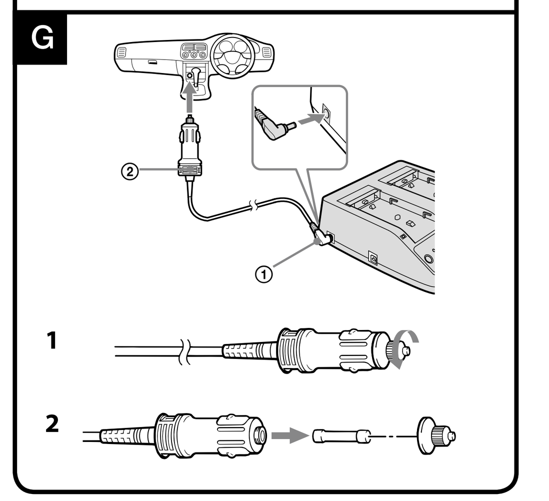

Magyar

Köszönjük, hogy a Sony AC adapterét/töltőt választotta.

A készülék használata előtt kérjük, olvassa el figyelmesen ezeket a használati utasításokat, és tartsa meg ezeket útmutatás későbbi céljából.

A csomag tartalma

AC-VQ1051D AC adapter/töltő (AC-VQ1051D) (1)
AC tápkábel (1)
Csatlakozókábel (DK-215) (1)
Csatlakozókábel (DK-415) (1)
Autóakkumulátor kábele (DCC-VQ1) (1)
Nyomtatott dokumentáció

ACC-L1BP AC adapter/töltő (AC-VQ1051D) (1)
Újratölthető akkumulátor (NP-F970) (1)
AC tápkábel (1)
Csatlakozókábel (DK-215) (1)
Nyomtatott dokumentáció

A A termék részei

1 **Érintkező fedőlemeze**
2 **① rekesz**
3 **DC IN konnektor (csak DCC-VQ1)**
4 **DC OUT konnektor**
5 **CHARGE ① jelzőfény**
6 **② rekesz**
7 **CHARGE ② jelzőfény**
8 **Kimenet váltókapcsolója**
9 **Töltési mód váltókapcsolója**
10 **Kijelző ablaka**
11 **Rekesz jelzőfénye**
12 **DISPLAY váltógomb**

Kijelző ablaka

13 **InfoLITHIUM™ kijelző**
14 **WAITING kijelző**
15 **WARNING kijelző**
16 **TIME TO CHG (töltés) kijelző**
17 **Idő/NAPLÓ kijelző**
18 **BATTERY LIFE kijelző**
19 **VCR/CAMERA kijelző**
20 **Normál feltöltés kijelző**
21 **Teljes feltöltés kijelző**
22 **Akkumulátor-élettartam kijelzője**

Az AC-VQ1051D AC adapter/töltő az alábbi módon használható

Az AC-VQ1051D AC adapter/töltő otthon és autóban egyaránt használható.
Csatlakoztassa a tápkábelt (tartozék) egy fali csatlakozóaljzatba, vagy csatlakoztassa a DCC-VQ1 autóakkumulátor-kábelt autója cigarettagyújtó csatlakozóaljzatához. (Csak negatív (-) földelésű autókhoz.)

- Sony berendezések (videokamerák stb.) működtetéséhez használja a készülékhez mellékelt csatlakozókábeleket.
- Sony újratölthető akkumulátorok (L sorozat) töltéséhez.
  - A töltés szintjének „Teljes feltöltés” vagy „Normál feltöltés” módra történő beállításához használja a töltési mód váltókapcsolóját. Ha az akkumulátort gyorsan kívánja használni, „Normál feltöltés” beállításával végezze a töltést normál töltési módban.
- Ha a készülékbe InfoLITHIUM akkumulátorokat helyez, az alábbi funkciók állnak rendelkezésére.
  - Gyors töltés
    (Gyorsabb, mint a videokamerával, stb. történő töltés)
  - Lehetőség van a „BATTERY LOG” napló és a töltési információk megjelenítésére.
    Megjelennek a felhasználási előzmények és az akkumulátor töltési állapota.
    - Az összesített töltési idő, a töltések száma, az utolsó használat éve és hónapja
    - Akkumulátor élettartama, a töltés befejezéséig hátralévő idő

- A készülék lítium-ion akkumulátorok töltésére készült. Nem használható Ni-Cd vagy Ni-MH akkumulátorok újratöltésére.
- Ez a készülék nem használható bizonyos típusú videokamerákkal vagy egyéb berendezésekkel. Használat előtt győződjön meg a berendezése kompatibilitásáról.

Mi az InfoLITHIUM?

Az InfoLITHIUM egy lítium-ion akkumulátor, amely képes az energiafogyasztásával kapcsolatos adatokat cserélni kompatibilis elektronikus eszközökkel. Azt tanácsoljuk, hogy InfoLITHIUM jellel ellátott elektronikus eszközökhöz használjon InfoLITHIUM akkumulátort (L sorozat).

Az InfoLITHIUM a Sony Corporation védjegye.

Mi a „BATTERY LOG”?

A „BATTERY LOG” megjeleníti az akkumulátorban tárolt használati előzményeket.

- Összesített töltési idő
- Töltések száma
- Utolsó használat éve és hónapja
(A megjelenített értékek megközelítőlegesek. A kijelzés tartalma az akkumulátortól függően korlátozott.)

Megjegyzések a BATTERY LIFE kijelzőhöz (használat előtt olvassa el figyelmesen)

Az akkumulátor töltése során a készülék kijelzi a töltés állapotát és az akkumulátorral kapcsolatos információkat, ha teljesülnek az alábbi feltételek.

- InfoLITHIUM akkumulátort használ.
- Videokamerája kompatibilis az InfoLITHIUM technológiával.
Győződjön meg róla, hogy InfoLITHIUM az akkumulátorán fel van tüntetve ez a jelzés. Ellenőrizze a videokészülékéhez mellékelt kezelési útmutatóban, hogy kompatibilis-e az InfoLITHIUM technológiával.

Ha egynél több InfoLITHIUM technológiával kompatibilis videokamerával stb. használja az akkumulátort, a megjelenített információk az akkumulátorhoz legutoljára csatlakoztatott eszközre vonatkoznak.

„BATTERY LOG” az NP-F970, NP-F770 és NP-F570 újratölthető akkumulátorokhoz áll rendelkezésre. Lehet, hogy más akkumulátorok nem kompatibilisek, vagy a megjelenített információk korlátozottak lesznek.

B Videokészülék működtetése

Ha az AC tápkábel és a DCC-VQ1 autóakkumulátor-kábel egyidejűleg van csatlakoztatva, az elsődleges tápforrás a autóakkumulátor-kábele lesz.
A csatlakoztatás részleteit a videokamera stb. használati útmutatójában találja.

1. **Állítsa a kimenet váltókapcsolóját VCR/CAMERA helyzetbe.**
2. **Csatlakoztassa az AC tápkábelt vagy az autóakkumulátor-kábelt a készülékhez.**
3. **Csatlakoztassa az AC tápkábelt egy fali csatlakozóaljzatba, vagy csatlakoztassa az autóakkumulátor-kábelt a cigarettagyújtó-aljzatba.**
   Megszólal egy hangjelzés, és a kijelző ablaka bekapcsol.
4. **Csatlakoztassa a csatlakozókábelt a készülék DC OUT konnektorához.**
5. **Csatlakoztassa a csatlakozókábelt a videokamerához.**
   A csatlakozókábel bekötésének az irányáról a videokamera stb. használati útmutatójában olvashat.
   A DK-215 csatlakozókábel használata (B-1 ábra)
   A DK-415 csatlakozókábel használata (B-2 ábra)

Megjegyzések

- Ha a kimenet váltókapcsolóját CHARGE helyzetbe kapcsolja a videokamera stb. működtetése közben, megszünteti a videokamera tápellátását.
- Ha a készülék VCR/CAMERA módban van, a hozzá csatlakoztatott akkumulátort nem töltheti.
- Ha a kép torz, helyezze a készüléket távolabbra a videokamerától.
- A DK-415 csatlakozókábelt az újratölthető akkumulátorral (L sorozat) kompatibilis berendezésekkel használhatja. Használat előtt győződjön meg a berendezése kompatibilitásáról.
- Az ábra egy HDR-AX2000 digitális HD videokamera-felvevőhöz való csatlakoztatást ismerteti.

C Az akkumulátor töltése

Ha az AC tápkábel és a DCC-VQ1 autóakkumulátor-kábel egyidejűleg van csatlakoztatva, az autóakkumulátor-kábel energiája kap elsőbbséget.

1. **Állítsa a töltési mód váltókapcsolóját „NORMAL CHARGE” vagy „FULL CHARGE” helyzetbe.**
   Ha az akkumulátort a teljes feltöltésig kívánja tölteni, állítsa a töltési mód váltókapcsolóját „FULL CHARGE” helyzetbe.
   Ha a normál feltöltés után be kívánja fejezni a töltést, állítsa „NORMAL CHARGE” helyzetbe.
   A részleteket a „Töltési mód átkapcsolása” fejezetben találja.
2. **Állítsa a kimenet váltókapcsolóját CHARGE helyzetbe.**
3. **Csatlakoztassa az AC tápkábelt a készülékhez.**
4. **Csatlakoztassa az AC tápkábelt a fali csatlakozóaljzathoz.**
   Megszólal egy hangjelzés, és a kijelző ablaka bekapcsol.
5. **Csatlakoztassa az akkumulátort.**
   Olvassa el az „Az akkumulátor csatlakoztatása” részt. A töltés megkezdését követően a kijelzőn lévő akkumulátor-élettartam kijelzője villogni kezd, és a CHARGE jelzőfény kigyullad.
6. **A töltés befejezése után távolítsa el az akkumulátort.**
   A készülék befejezi a töltést a töltési mód váltókapcsolójával beállított szinten. Ha a CHARGE jelzőfény kialszik, a feltöltés befejeződött. A töltés befejezésére vonatkozó részleteket a „Töltési mód átkapcsolása” fejezetben találja.
   Az akkumulátor eltávolításához olvassa el az „Az akkumulátor eltávolítása” részt.

Töltési mód átkapcsolása

A töltést kétféle szinten lehet befejezni: „Normál feltöltés” és „Teljes feltöltés”. A töltési módot a töltési mód készüléken lévő váltókapcsolójával változtathatja meg.

- Normál feltöltés (NORMAL CHARGE)

A töltés befejezése után megjelenik az akkumulátor élettartam-kijelzője a jobb oldali ábrának megfelelően. Az akkumulátor állapota jobban fenntartható, ám az akkumulátor élettartama kissé rövidebb lesz, mint teljesen feltöltött állapotban.	NORMAL

- Teljes feltöltés (FULL CHARGE)

A teljes feltöltés befejezése után megjelenik az akkumulátor élettartam-kijelzője a jobb oldali ábrának megfelelően. Az akkumulátor élettartama kissé hosszabb lesz, mint a normál feltöltés esetén, de a töltési idő is hosszabb.	FULL

Két akkumulátor egyidejű csatlakoztatása

A készülékbe egyidejűleg két akkumulátort is behelyezhet. Egyetlen akkumulátor töltésére is lehetősége van. A töltés az ① rekeszbe helyezett akkumulátorral kezdődik.
Ha két akkumulátor van behelyezve, ám nem egyidejűleg, a feltöltés az elsőként behelyezett akkumulátorral kezdődik tekintet nélkül arra, hogy az ① vagy a ② rekeszben van-e.

Megjegyzések

- Két akkumulátort is behelyezhet, ám ezek normál feltöltéssel nem tölthetők egyidejűleg.
- Ha a töltési mód váltókapcsolója „FULL CHARGE” helyzetben van, a készülék normál feltöltést végez az akkumulátorok behelyezésének a sorrendjében, majd egyidejűleg elvégzi mindkét akkumulátor gyors töltését.

Az akkumulátor csatlakoztatása (C-①)

❶ **Helyezze az akkumulátort a készülékre úgy, hogy a ◀ jel az érintkező fedőlemeze felé mutasson.**
❷ **Csúsztassa be az akkumulátort a nyíllal jelzett irányban.**
Az akkumulátort addig nyomja, amíg az érintkező fedőlemeze teljesen el nem tűnik.

Az akkumulátor eltávolítása (C-②)

Csúsztassa az akkumulátort a nyíllal jelzett irányba, és emelje ki.

Megjegyzések

- Ne emelje a készüléket az akkumulátornál fogva.
- Ügyeljen arra, hogy ne üsse meg az érintkező fedőlemezét. Az akkumulátor behelyezése során különösen ügyeljen arra, hogy az akkumulátort ne üsse hozzá.
- Ügyeljen arra, hogy az akkumulátor csatlakoztatásakor vagy eltávolításakor be ne csípje az ujjait.

Töltésidő

Gyors töltés

	NP-F970	NP-F770	NP-F570
Normál feltöltés	285 min	185 min	110 min
Teljes feltöltés	345 min	245 min	170 min

- A feltüntetett idők üres akkumulátor töltésére vonatkoznak 25 °C-os környező hőmérsékletet feltételezve.
- A töltési idő eltérhet az akkumulátor állapotától és a környező hőmérséklettől függően.

Az akkumulátor gyors használata

Az akkumulátort akkor is használhatja, ha a töltés befejezése előtt eltávolítja a készülékből. Ám a rövidebb töltési idő rövidebb használati időt is jelent.

Megjegyzések

- Ha a kimenet váltókapcsolóját a töltés közben VCR/CAMERA helyzetbe állítja, a töltés leáll.
- Ha a CHARGE jelzőfény nem világít vagy villog, győződjön meg róla, hogy az akkumulátor helyesen van behelyezve a készülékbe. Ha az akkumulátor nincs helyesen behelyezve, nem fog töltődni.
- Gyors töltés csak InfoLITHIUM akkumulátorokkal végezhető.
- Ha a töltési mód váltókapcsolóját „NORMAL CHARGE” helyzetbe állítja, a készülék a normál feltöltés után befejezi a töltést.
- A töltési módot az egyes töltések előtt is megváltoztathatja.
- Használat után húzza ki a készüléket a fali csatlakozóaljzatból. Amikor kihúzza az aljzatból a kábelt, mindig a csatlakozót fogja. Soha ne húzza magát a kábelt.

Ha valami probléma merül fel a feltöltés során, a CHARGE jelzőfény villogni kezd, és a „WARNING” üzenet jelenik meg a kijelzőn.
A részleteket a „Hibaelhárítás” részben találja.

A töltés ellenőrzése

A töltés megkezdését követően a kijelző ablakában lévő akkumulátor-élettartam jelzőfénye kigyullad.
Az akkumulátor élettartama a kereső használatával történő lehetséges képfelvétel megközelítőleges időtartamát jelzi. Az akkumulátor élettartama rövidebb, ha az LCD kijelzőt használja.
Lehet, hogy egyes videokamerák esetében az akkumulátor élettartama nem jeleníthető meg. A részleteket a „Megjegyzések a BATTERY LIFE kijelzőhöz” fejezetben találja.

Töltés közben kétféle módon kapcsolhatja át a kijelzőablak tartalmát.

Kétféle módon kapcsolhatja át a kijelzőablak tartalmát: a képernyő automatikus változtatásával, és a DISPLAY váltógomb minden megnyomásával.
A rekesz jelzőfénye a rekesz számának felel meg.
Az alábbi példában az ① rekeszbe, majd a ② rekeszbe helyezett akkumulátor szerepel.

A kijelzőablak tartalmának az automatikus megváltoztatása töltés közben (lásd D ábra)

1 **Az akkumulátor élettartama**
Az elsőként csatlakoztatott akkumulátor élettartama.
Ez a legutoljára használt, InfoLITHIUM technológiával kompatibilis videokamerához stb. csatlakoztatott akkumulátor élettartama.

2 **Az akkumulátor élettartama**
A következőként csatlakoztatott akkumulátor élettartama.

3 **Töltésidő**
Az ① és ② rekeszbe helyezett akkumulátorok teljes feltöltéséhez szükséges összesített hátralévő idő.
Ha a töltési mód váltókapcsolóját „NORMAL CHARGE” helyzetbe állítja, megjelenik a normál feltöltéshez szükséges hátralévő idő.

A töltés során nyomja meg a DISPLAY váltógombot. (Lásd E ábra)

A töltés során a „BATTERY LOG” a DISPLAY váltógomb megnyomásával jeleníthető meg.
A kijelzőablak tartalma a DISPLAY váltógomb minden megnyomására megváltozik az alábbi módon.
A DISPLAY váltógomb megnyomására körülbelül öt másodpercre megjelenik az akkumulátor élettartama, majd automatikusan átvált az akkumulátor élettartama és a töltés befejezéséig hátralévő idő között.

1 **Összesített töltési idő**
Az elsőként csatlakoztatott akkumulátor összesített töltési ideje.
Megjeleníti az első töltés óta végzett töltési idők megközelítőleges összesített töltési idejét. A minimális megjelenített idő 5 óra.

2 **Töltések száma összesen**
Az elsőként csatlakoztatott akkumulátor töltéseinek a száma.
Megjeleníti az elsőként csatlakoztatott akkumulátor töltéseinek a megközelítőleges számát az első feltöltésétől kezdve. A minimális megjelenített érték 5, és a számok az öt többszöröseiben jelennek meg. Az utántöltések és felfüggesztett töltések nincsenek mindig figyelembe véve.

3 **Az utolsó használat éve és hónapja**
Az elsőként csatlakoztatott akkumulátor legutolsó használatának az éve és hónapja.
A megjelenítés formátuma „Hónap” és „Év” (az év utolsó két számjegye). Ha olyan videokamerával használja, amelynek nincs naptára, „-- --” jelenik meg.

4 **Összesített töltési idő**
A következőként csatlakoztatott akkumulátor összesített töltési ideje.

5 **Töltések száma összesen**
A következőként csatlakoztatott akkumulátor töltéseinek a száma.

6 **Az utolsó használat éve és hónapja**
A következőként csatlakoztatott akkumulátor legutolsó használatának az éve és hónapja.

A töltés befejezése után nyomja meg a DISPLAY váltógombot. (Lásd F ábra)

A töltés befejezése után a kijelző nem változik meg automatikusan.
A kijelzőablak tartalma a DISPLAY váltógomb minden megnyomására megváltozik az alábbi módon.
A kijelző a DISPLAY váltógomb megnyomása után öt másodperccel visszatér az 1 ábrán látható képernyőre.

1 **A töltés befejeződött. Ha a töltési mód váltókapcsolóját „NORMAL CHARGE” helyzetbe állítja, az akkumulátor-élettartam kijelzőjén megjelenik a „NORMAL” üzenet.**

2 **Az akkumulátor élettartama**
Az elsőként csatlakoztatott akkumulátor élettartama.

3 **Az akkumulátor élettartama**
A következőként csatlakoztatott akkumulátor élettartama.

4 **Összesített töltési idő**
Az elsőként csatlakoztatott akkumulátor összesített töltési ideje.

5 **Töltések száma összesen**
Az elsőként csatlakoztatott akkumulátor töltéseinek a száma.

6 **Az utolsó használat éve és hónapja**
Az elsőként csatlakoztatott akkumulátor legutolsó használatának az éve és hónapja.

7 **Összesített töltési idő**
A következőként csatlakoztatott akkumulátor összesített töltési ideje.

8 **Töltések száma összesen**
A következőként csatlakoztatott akkumulátor töltéseinek a száma.

9 **Az utolsó használat éve és hónapja**
A következőként csatlakoztatott akkumulátor legutolsó használatának az éve és hónapja.

Megjegyzések

- A megjelenített idő 25 °C-os környezetben történő töltésre vonatkozó megközelítőleges érték. Az adott környezettől függően eltérhet a tényleges időtől. Az akkumulátor állapotától függően előfordulhat, hogy nem jelenik meg idő. Ez nem hiba jele.
- A töltés megkezdése után eltelhet némi idő, amíg az idő megjelenik.
- Lehet, hogy a megjelenített idő és az éppen nem töltődő akkumulátor hátralévő élettartama némi késleltetéssel jelenik meg.
- Az új akkumulátor élettartamának a megjelenítéséhez csatlakoztassa a videokamerához, és használja körülbelül 20 másodpercig, majd töltse fel a készülékkel.
- Ha teljesen feltöltött akkumulátort csatlakoztat a készülékhez, a kijelzőn megjelenhet a „TIME TO CHG FULL 1h” üzenet. Ez nem hiba jele.
- Az alábbi esetekben, az idő/NAPLÓ képernyőjén a „-- --” jelzés jelenhet meg, vagy a kijelző kialszik. Ez nem hiba jele.
  - A megjelenített idő és a tényleges töltés ideje eltérhet. (A töltés azonban ilyen esetekben is a teljes feltöltésig folytatódik.)
  - Ha nem InfoLITHIUM technológiával kompatibilis akkumulátort tölt (Az akkumulátor élettartama és egyéb funkciók nem állnak rendelkezésre.)
  - Ha a legutolsó használat éve és hónapja nem világos. (Ha az akkumulátort videokamerához csatlakoztatja, de a videokamerát nem kapcsolja be, vagy a videokamera naptár-funkciója nincs beállítva, stb.)
  - Ha az akkumulátort eltávolítja a készülékből a normál feltöltést követően, ám a teljes feltöltés befejezése előtt. (A normál töltés befejezését követően körülbelül egy óráig tart a teljes feltöltés.)
  - Ha hosszabb ideig nem használt akkumulátort tölt. (Először töltse fel teljesen.)

Ha két akkumulátor van a készülékbe helyezve, hasonló tüneteket tapasztalhat, ha az akkumulátorok valamelyike a fent leírt állapotban van.

- A „BATTERY LOG” kijelző NP-F970, NP-F770 és NP-F570 újratölthető akkumulátorokhoz áll rendelkezésre. Más akkumulátorok esetén kijelzés tartalma korlátozott.

▶Autóakkumulátor-kábel használata (DCC-VQ1*)

G A DCC-VQ1 autóakkumulátor-kábel az alábbi módon használható

- A DCC-VQ1 autóakkumulátor-kábel a készülék autó cigarettagyújtó csatlakozóaljzatával történő használatra készült.
- Egyes autók negatív földelésűek, míg mások pozitív földelésűek. Ez a készülék csak negatív földelésű autókhoz használható.
- Csatlakoztassa a DCC-VQ1 ①. kimeneti csatlakozódugóját a készülék DC IN konnektorába, majd a DCC-VQ1 ②. számú cigarettagyújtó csatlakozódugóját az autója cigarettagyújtó aljzatába. Dugja be erősen a cigarettagyújtó csatlakozódugóját.

* A DCC-VQ1 autóakkumulátor-kábel nem része az ACC-L1BP tartozékcsomagnak. A DCC-VQ1 beszerzésével kapcsolatban forduljon a forgalmazójához.

Autóakkumulátor-kábel használata (DCC-VQ1)

- A készüléket csak olyan autóval használja, amely akkumulátora 12 vagy 24 V-os.
- Egyes autók negatív földelésűek, míg mások pozitív földelésűek. **Ez a készülék csak negatív földelésű autókhoz használható.**
- A készüléket csak járó motorral használja. Ha a készüléket akkor használja, amikor az autó motorja áll, az autó akkumulátora lemerülhet.
- Ha nem használja, húzza ki az autóakkumulátor kábelét a cigarettagyújtó csatlakozóaljzatából. Amikor kihúzza az aljzatból a kábelt, mindig a csatlakozót fogja. Soha ne húzza magát a kábelt.

Biztosíték cseréje

Az autóakkumulátor kábele (DCC-VQ1) egy biztosítékot tartalmaz a cigarettagyújtó dugójában.
Ha az autóakkumulátor kábele (DCC-VQ1) nem működik megfelelően, ellenőrizze, hogy nincs-e kiégve a biztosíték. Ha igen, vásároljon egy azonos névleges értékű (4 A, 125 V) biztosítékot a legközelebbi Sony forgalmazónál, és cserélje ki.

1. **Csavarja le a csatlakozódugó végét, és vegye le.**
2. **Vegye ki a kiégett biztosítékot.**
3. **Helyezze be az új biztosítékot, és csavarja fel a csatlakozódugó végét.**

Megjegyzések

- A biztosítékot azonos névleges értékű biztosítékra cserélje (4 A, 125 V).
- Ha a cigarettagyújtó hamuval stb. szennyezett, a csatlakozódugó a gyenge érintkezés következtében felforrósodhat. Használat előtt mindig tisztítsa le.
- Ne cserélje másra, csak az előírt névleges értékű biztosítékra.
- Ha az új biztosíték a cserét követően rövid időn belül kiég, forduljon a legközelebbi Sony forgalmazóhoz.

Az autója földelésének a polaritásáról és az autóakkumulátor feszültségéről érdeklődjön az autója forgalmazójánál.

Műszaki adatok

AC adapter/töltő (AC-VQ1051D)

Bemenet	100 V – 240 V~ 50 Hz/60 Hz 22 W 12 V / 24 V= (csak negatív földelésű autókhoz)
Kimenet	8,4 V= 2,0 A (VCR/CAMERA) 8,4 V= 1,6 A (CHARGE)
Üzemhőmérséklet	0 °C – 40 °C
Tárolási hőmérséklet	–20 °C – +60 °C
Méretek (kb.)	123 mm × 53 mm × 135 mm (sz/ma/mé) (a kiálló részek nélkül)
Tömeg	kb. 400 g

Autóakkumulátor kábele (DCC-VQ1)

Bemenő felszültség	12 V/24 V=
Biztosíték névleges értéke	125 V 4 A
Kábel hossza	Kb. 1,5 m
Tömeg	Kb. 80 g

Újratölthető akkumulátor (NP-F970)

A felhasznált akkumulátor típusa	Lítium-ion újratölthető akkumulátor
Maximális kimeneti feszültség	8,4 V=
Átlagos kimeneti feszültség	7,2 V=
Maximális töltőfeszültség	8,4 V=
Maximális töltőáram	3,0 A
Kapacitás	45 Wh (6 300 mAh)
Üzemhőmérséklet	0 °C – 40 °C
Méretek (kb.)	38,4 mm × 60,0 mm × 70,8 mm (sz/ma/mé)
Tömeg	kb. 300 g

A forma és a műszaki adatok előzetes bejelentés nélkül megváltozhatnak.

Megjegyzés

Ez a készülék az egész világon használható 100 V – 240 V feszültséggel.
Ne használjon elektronikus feszültségtranszformátort, mivel ez meghibásodáshoz vezethet.

Hibaelhárítás

Tünet	Ok/Megoldás
A videoberendezés nem működik.	• A tápellátás csatlakozódugója ki van húzva a fali csatlakozóaljzatból. • Az autóakkumulátor kábele DCC-VQ1 ki van húzva a cigarettagyújtó aljzatából. → Dugja be egy fali csatlakozóaljzatba vagy egy cigarettagyújtó aljzatba. • A csatlakozókábel nincs megfelelően csatlakoztatva. → Csatlakoztassa megfelelően. • A kimenet váltókapcsolója CHARGE helyzetben van. → Állítsa a kimenet váltókapcsolóját VCR/CAMERA helyzetbe.
Az akkumulátor nem töltődik.	• A kimenet váltókapcsolója VCR/CAMERA helyzetben van. → Állítsa a kimenet váltókapcsolóját CHARGE helyzetbe.
A tápellátás azonnal kikapcsol akkor is, ha az akkumulátor élettartama még elegendő, vagy az akkumulátor megjelenített élettartama eltér az akkumulátor tényleges élettartamától.	• Helyezze vissza az akkumulátort, majd töltse fel újra teljesen. → Az akkumulátor élettartama megjelenik helyesen.
A kijelző nem változik.	Olvassa el a „Megjegyzések a BATTERY LIFE kijelzőhöz” fejezetet.
A kijelző ablakában a „Lo” üzenet látható.	• Az akkumulátor hőmérséklete túl alacsony. • A töltés alacsonyabb hőmérsékleten zajlik, mint az ajánlott töltési hőmérséklet-tartomány. → Az alábbi képernyő akkor jelenik meg, ha alacsony hőmérsékletű akkumulátort csatlakoztat, vagy ha a töltés az ajánlott töltési hőmérséklet-tartomány alatti hőmérsékleten zajlik. Noha a töltés ilyen esetekben is elvégezhető, ha a helyzet továbbra is fennáll, a készülék készenléti módba vált (olvassa el a következő részt), vagy a töltés az akkumulátor védelme érdekében nem végezhető el megfelelően. Az akkumulátor töltéséhez 10 °C – 30 °C hőmérsékletet ajánlunk.

InfoLITHIUM Lo

A CHARGE jelzőfény kétféleképpen villoghat az alább leírt módon.

Gyorsan villog: Ismételten be- és kikapcsol 0,15 másodpercenként
Lassan villog: Ismételten be- és kikapcsol 1,5 másodpercenként
Ha a CHARGE jelzőfény villog, olvassa el a következő részt, és a CHARGE jelzőfény villogásának megfelelően tegye meg a megfelelő lépéseket.

Ha a CHARGE jelzőfény tartósan lassan villog, és a kijelző ablakában megjelenik a „WAITING” üzenet.	→ A töltés átmenetileg leállt. A készülék készenléti állapotban van. Ha a terem hőmérséklete vagy az akkumulátor hőmérséklete elhagyja a megfelelő hőmérséklettartományt, a töltés automatikusan leáll. Amikor a terem hőmérséklete visszatér a megfelelő hőmérséklettartományba, a CHARGE jelzőfény világítani kezd, és a töltés újraindul. Az akkumulátor töltéséhez 10 °C – 30 °C hőmérsékletet ajánlunk

InfoLITHIUM WAITING HI — InfoLITHIUM WAITING Lo

Ha a CHARGE jelzőfény tartósan gyorsan villog, és a kijelző ablakában megjelenik a „WARNING” üzenet.	→ Amikor először tölti az akkumulátort az alábbi feltételek között, a CHARGE jelzőfény gyorsan villoghat. Ha ez megtörténik, vegye ki az akkumulátort a készülékből, helyezze vissza, és töltse újra. ① Ha az akkumulátor hosszú ideig használaton kívül volt ② Ha az akkumulátor hosszú ideig volt a kamerához csatlakoztatva ③ Közvetlenül a vásárlást követően Ha a „WARNING” üzenet továbbra is meg van jelenítve, ellenőrizze az alábbi pontokat.

Távolítsa el az akkumulátort a készülékből, és helyezze be újra.

- **A CHARGE jelzőfény újra villogni kezd:** Helyezzen be egy másik InfoLITHIUM akkumulátort.
- **A CHARGE jelzőfény világít, de már nem kezd újra villogni:** Ha a CHARGE jelzőfény kialszik a feltöltési idő elteltével, akkor minden rendben van.
  - **A CHARGE jelzőfény újra villogni kezd:** A készülékkel valami probléma lehet.
  - **A CHARGE jelzőfény világít, és már nem kezd újra villogni:** Ha a CHARGE jelzőfény kialszik a feltöltési idő elteltével, akkor a probléma az elsőként behelyezett akkumulátorral van.

Forduljon a legközelebbi Sony márkakereskedőjéhez bármely termékkel, amely a problémát okozhatja.

Română

Vă mulţumim că aţi achiziţionat adaptorul/încărcătorul c.a. Sony.

Înainte de a acţiona această unitate, citiţi cu atenţie acest manual şi păstraţi-l pentru consultări ulterioare.

Articole incluse

AC-VQ1051D Adaptor/încărcător c.a. (AC-VQ1051D) (1)
Cablu de alimentare c.a. (1)
Cablu de legătură (DK-215) (1)
Cablu de legătură (DK-415) (1)
Cablu pentru bateria de maşină (DCC-VQ1) (1)
Documentaţie imprimată

ACC-L1BP Adaptor/încărcător c.a. (AC-VQ1051D) (1)
Pachet de baterii reîncărcabile (NP-F970) (1)
Cablu de alimentare c.a. (1)
Cablu de legătură (DK-215) (1)
Documentaţie imprimată

A Identificarea componentelor

1 **Apărătoare borne**
2 **Locaşul ①**
3 **Conector DC IN (numai la DCC-VQ1)**
4 **Conector DC OUT**
5 **Lampă CHARGE ①**
6 **Locaşul ②**
7 **Lampă CHARGE ②**
8 **Comutator de schimbare a ieşirii**
9 **Comutator de schimbare a modului de încărcare**
10 **Panou afişaj**
11 **Lampă indicatoare locaş**
12 **Buton schimbare DISPLAY**

Panoul de afişaj

13 **Indicator InfoLITHIUM™**
14 **Indicator WAITING**
15 **Indicator WARNING**
16 **Indicator TIME TO CHG (încărcare)**
17 **Indicator oră/JURNAL**
18 **Indicator BATTERY LIFE**
19 **Indicator VCR/CAMERA**
20 **Indicator încărcare normală**
21 **Indicator încărcare completă**
22 **Indicator autonomie baterie**

Adaptorul/încărcătorul c.a. AC-VQ1051D poate fi utilizat după cum urmează

Adaptorul/încărcătorul c.a. AC-VQ1051D poate fi utilizat acasă sau în maşină.
Conectaţi cablul de alimentare (furnizat) la o priză de perete sau conectaţi cablul de baterie auto DCC-VQ1 la mufa de brichetă din maşină. (Numai pentru vehicule cu masa la minus (-).)

- Pentru a utiliza echipament Sony (camere video etc.), folosiţi cablurile de conectare incluse în pachetul acestei unităţi.
- Pentru încărcarea pachetelor de baterii reîncărcabile Sony (seria L).
  - Puteţi seta nivelul de finalizare a încărcării pe „Încărcare completă” sau „Încărcare normală” cu comutatorul de schimbare a modului de încărcare. Dacă doriţi să utilizaţi rapid pachetul de baterii, setaţi pe „Încărcare normală” pentru a finaliza încărcarea în stadiul de încărcare normală.
- Dacă la această unitate sunt conectate pachete de baterii InfoLITHIUM, sunt disponibile următoarele funcţii.
  - Încărcare rapidă
    (Mai rapid decât încărcarea cu camera video etc.)
  - Se pot afişa „BATTERY LOG” şi informaţiile privind încărcarea.
    Se afişează istoricul utilizării şi stadiul de încărcare al pachetului de baterii.
    - Timpul total de încărcare, numărul de încărcări, ultimul an şi ultima lună de utilizare
    - Autonomia bateriei, timpul rămas până la încheierea încărcării

- Această unitate este destinată încărcării pachetelor de baterii litiu-ion. Ea nu se poate utiliza pentru a reîncărca baterii Ni-Cd sau Ni-MH.
- Această unitate nu se poate utiliza cu anumite camere video sau anumite alte echipamente. Verificaţi compatibilitatea echipamentului dvs. înainte de utilizare.

Ce este InfoLITHIUM?

InfoLITHIUM este un pachet de baterii litiu ion ce poate transmite date privind consumul bateriei către alte dispozitive electronice compatibile. Vă recomandăm să utilizaţi un pachet de baterii InfoLITHIUM (seria L) cu echipament electronic ce poartă marcajul InfoLITHIUM.

InfoLITHIUM este o marcă comercială a Sony Corporation.

Ce este „BATTERY LOG”?

„BATTERY LOG” afişează istoricul utilizării înregistrat în pachetul de baterii.

- Timpul total de încărcare
- Numărul de încărcări
- Ultimul an şi ultima lună de utilizare
(Datele afişate sunt aproximative. În funcţie de pachetul de baterii, conţinutul afişajului este limitat.)

Note privind indicatorul BATTERY LIFE (citiţi cu atenţie înainte de utilizare)

Când încărcaţi pachetul de baterii, unitatea indică stadiul încărcării şi informaţii privind pachetul de baterii, cu condiţia să se îndeplinească următoarele condiţii.

- Utilizaţi un pachet de baterii InfoLITHIUM.
- Camera dvs. video etc. este compatibilă cu InfoLITHIUM.
Verificaţi dacă pachetul de baterii are marcajul InfoLITHIUM respectiv.
Consultaţi instrucţiunile de utilizare furnizate odată cu echipamentul video pentru a vedea dacă sunt compatibile cu InfoLITHIUM.

Dacă utilizaţi pachetul de baterii cu mai multe camere video etc. ce sunt compatibile cu InfoLITHIUM informaţiile afişate vizează ultimul echipament conectat la pachetul de baterii.

„BATTERY LOG” este disponibil cu pachetele de baterii reîncărcabile NP-F970, NP-F770 şi NP-F570. Alte pachete de baterii ar putea să nu fie compatibile sau să afişeze informaţii limitate.

B Pentru a utiliza echipamentul video

Când cablul de alimentare c.a. şi cablul pentru bateria de maşină DCC-VQ1 sunt conectate simultan, alimentarea electrică prin cablul pentru bateria de maşină are prioritate.
Pentru detalii privind conexiunea, consultaţi instrucţiunile de utilizare ale camerei video etc.

1. **Setaţi comutatorul de schimbare a ieşirii pe VCR/CAMERA.**
2. **Conectaţi cablul de alimentare c.a. sau cablul pentru bateria de maşină la această unitate.**
3. **Conectaţi cablul de alimentare c.a. la o priză de perete sau conectaţi cablul pentru bateria de maşină la mufa de brichetă.**
   Se aude un semnal sonor, iar panoul de afişare se aprinde.
4. **Conectaţi cablul de legătură la mufa DC OUT a acestei unităţi.**
5. **Conectaţi cablul de legătură la camera video.**
   Pentru a afla direcţia în care să fixaţi cablul de legătură, consultaţi instrucţiunile de utilizare ale camerei video etc.
   Când utilizaţi cablul de legătură DK-215 (Ilustraţia B-1)
   Când utilizaţi cablul de legătură DK-415 (Ilustraţia B-2)

Note

- Dacă setaţi comutatorul de schimbare a ieşirii pe CHARGE în timp ce utilizaţi camera video etc., se întrerupe alimentarea electrică a acesteia.
- Nu puteţi încărca un pachet de baterii conectat la această unitate când ea se află în modul VCR/CAMERA.
- Îndepărtaţi unitatea de camera video etc. dacă imaginea este distorsionată.
- Cablul de legătură DK-415 se poate utiliza cu echipament compatibil cu pachetul de baterii reîncărcabile (seria L). Verificaţi compatibilitatea echipamentului dvs. înainte de utilizare.
- Ilustraţia prezintă conexiunea la un o cameră video HDR-AX2000 digitală HD.

C Pentru a încărca pachetul de baterii

Când cablul de alimentare c.a. şi cablul de baterie auto DCC-VQ1 sunt conectate simultan, alimentarea de la cablul de baterie auto are prioritate.

1. **Setaţi comutatorul de schimbare a modului de încărcare pe „NORMAL CHARGE” sau „FULL CHARGE”.**
   Dacă doriţi să încărcaţi pachetul de baterii până ce încărcarea se finalizează, setaţi comutatorul de schimbare a modului de încărcare pe „FULL CHARGE”.
   Dacă doriţi să finalizaţi încărcarea când încărcarea normală este finalizată, setaţi pe „NORMAL CHARGE”.
   Pentru detalii, consultaţi „Comutarea modului de încărcare”.
2. **Setaţi comutatorul de schimbare a ieşirii pe CHARGE.**
3. **Conectaţi cablul de alimentare c.a. la această unitate.**
4. **Conectaţi cablul de alimentare c.a. la o priză de perete.**
   Se aude un semnal sonor, iar panoul de afişare se aprinde.
5. **Fixaţi pachetul de baterii.**
   Consultaţi „Pentru a fixa pachetul de baterii”. Când începe încărcarea, indicatorul autonomiei bateriei din afişaj se aprinde secvenţial, iar lampa CHARGE se activează.
6. **Când încărcarea ia sfârşit, scoateţi pachetul de baterii.**
   Această unitate încheie încărcarea la nivelul de încărcare pe care l-aţi setat cu comutatorul de schimbarea a modului de încărcare.
   Când lampa CHARGE se stinge, încărcarea a luat sfârşit.
   Pentru detalii privind finalizarea încărcării, consultaţi „Comutarea modului de încărcare”.
   Consultaţi „Scoaterea pachetului de baterii” când scoateţi pachetul de baterii.

Comutarea modului de încărcare

Există două niveluri de finalizare a încărcării: „Încărcare normală” şi „Încărcare completă”. Puteţi schimba modul de încărcare cu comutatorul de schimbare a modului de încărcare din această unitate.

- Încărcare normală (NORMAL CHARGE)

Când încărcarea este finalizată, indicatorul autonomiei bateriei se afişează pe dreapta, ca în ilustraţie. Starea pachetului de baterii poate fi optimizată, însă autonomia bateriei va fi relativ mai scurtă ca în starea de încărcare completă.	NORMAL

- Încărcare completă (FULL CHARGE)

Când încărcarea este finalizată în stare de încărcare completă, indicatorul autonomiei bateriei se afişează pe dreapta, ca în ilustraţie. Autonomia bateriei va fi relativ mai lungă ca în starea de încărcare normală, însă şi durata de încărcare va fi mai mare.	FULL

Conectarea simultană a două pachete de baterii

Puteţi conecta simultan două pachete de baterii la această unitate.
Puteţi încărca şi numai un singur pachet de baterii. Încărcarea începe cu pachetul de baterii instalat în locaşul ①.
Dacă sunt conectate două pachete de baterii, însă nu simultan, încărcarea începe cu primul pachet de baterii conectat, indiferent dacă se află în locaşul ① sau ②.

Note

- Se pot fixa două pachete de baterii, însă ele nu pot fi încărcate normal simultan.
- Când comutatorul de schimbare a modului de încărcare este setat pe „FULL CHARGE”, unitatea finalizează încărcarea normală în ordinea în care s-au fixat pachetele de baterii şi apoi încheie încărcarea completă simultan pentru ambele pachete de baterii.

Pentru a fixa pachetul de baterii (C-①)

❶ **Aşezaţi pachetul de baterii de pe această unitate cu marcajul ◀ orientat către apărătoarea de borne.**
❷ **Culisaţi pachetul de baterii în direcţia săgeţii.**
Apăsaţi pe pachetul de baterii până ce apărătoarea de borne este complet mascată.

Pentru a scoate pachetul de baterii (C-②)

Culisaţi pachetul de baterii în direcţia săgeţii şi ridicaţi-l drept în sus.

Note

- Nu ridicaţi această unitate ţinând de pachetul de baterii.
- Aveţi grijă să nu loviţi apărătoarea de borne. Când fixaţi pachetul de baterii, aveţi grijă să nu loviţi pachetul de baterii contra acesteia.
- Aveţi grijă să nu vă agăţaţi degetele când fixaţi sau scoateţi pachetul de baterii.

Durata de încărcare

Încărcare rapidă

	NP-F970	NP-F770	NP-F570
Încărcare normală	285 min	185 min	110 min
Încărcare completă	345 min	245 min	170 min

- Duratele prezentate vizează încărcarea unui pachet de baterii gol, în condiţiile în care unitatea este utilizată la o temperatură ambiantă de 25 °C.
- Durata de încărcare poate varia în funcţie de starea pachetului de baterii şi de temperatura ambiantă.

Pentru a utiliza rapid pachetul de baterii

Puteţi utiliza pachetul de baterii chiar şi dacă îl scoateţi din această unitate înainte ca încărcarea să ia sfârşit. Cu toate acestea, reducerea duratei de încărcare înseamnă şi reducerea duratei de utilizare.

Note

- În cazul în care comutatorul de schimbare a ieşirii este setat pe VCR/CAMERA în timpul încărcării, încărcarea se opreşte.
- Dacă lampa CHARGE nu se aprinde sau nu clipeşte, verificaţi dacă pachetul de baterii este corect fixat la această unitate. Dacă nu este fixat corect, nu se va încărca.
- Încărcarea rapidă este realizată numai cu pachete de baterii InfoLITHIUM.
- Când comutatorul de schimbare a modului de încărcare este setat pe „NORMAL CHARGE”, unitatea încheie încărcarea când încărcarea normală ia sfârşit.
- Puteţi schimba modul de încărcare înainte de finalizarea fiecărei încărcări.
- Deconectaţi această unitate de la priza de perete după utilizare. Pentru a deconecta cablul, trageţi-l de ştecăr. Nu trageţi de cablul propriu-zis.

Dacă apar probleme în timpul încărcării, lampa CHARGE clipeşte, iar pe afişaj apare „WARNING”. Pentru detalii, consultaţi „Remedierea problemelor”.

Pentru a verifica încărcarea

Când începe încărcarea, autonomia bateriei apare pe panoul de afişaj.
Autonomia afişată a bateriei este durata aproximativă rămasă pentru înregistrarea imaginilor cu vizorul. Autonomia bateriei este mai mică dacă se utilizează afişajul LCD.
Este posibil ca autonomia bateriei să nu se afişeze la anumite camere video. Pentru detalii, consultaţi „Note privind indicatorul BATTERY LIFE”.

Există două metode de comutare a conţinutului panoului de afişaj în timpul încărcării.

Există două metode de comutare a conţinutului panoului de afişaj: comutarea automată a afişajului şi comutarea afişajului de fiecare dată când apăsaţi butonul de modificare DISPLAY.
Indicatorul luminos de locaş corespunde numărului de locaş.
În continuare, găsiţi un exemplu de instalare a pachetului de baterii în locaşul ①, urmat de altul privind locaşul ②.

Schimbarea automată a conţinutului panoului de afişaj în timpul încărcării (consultaţi ilustraţia D)

1 **Autonomia bateriei**
Autonomia bateriei pentru primul pachet de baterii fixat.
Aceasta este autonomia bateriei când este fixată la o cameră video compatibilă cu InfoLITHIUM, etc. folosită ultima dată.

2 **Autonomia bateriei**
Autonomia bateriei pentru pachetul de baterii fixat ulterior.

3 **Durata de încărcare**
Timpul total rămas până ce încărcarea completă a pachetelor de baterii instalate în locaşul ① şi locaşul ② ia sfârşit.
Când comutatorul de schimbare a modului de încărcare este setat pe „NORMAL CHARGE”, se afişează timpul rămas până la finalizarea încărcării normale.

Apăsaţi butonul de schimbare DISPLAY în timpul încărcării. (Consultaţi ilustraţia E)

În timpul încărcării, „BATTERY LOG” se poate afişaj prin apăsarea butonului de schimbare DISPLAY.
Conţinutul panoului de afişaj se schimbă de fiecare dată când apăsaţi butonul de schimbare DISPLAY după cum urmează.
La cinci secunde după ce aţi apăsat butonul de schimbare DISPLAY, se afişează autonomia bateriei, iar aceasta comută apoi automat între autonomia bateriei şi durata rămasă până la finalizarea încărcării.

1 **Timpul total de încărcare**
Timpul total de încărcare al primului pachet de baterii fixat.
Afişează o aproximaţie a timpului total de încărcare de la prima încărcare. Valoarea minimă afişată este de 5 ore.

2 **Numărul total de încărcări**
Numărul de dăţi în care s-a încărcat primul pachet de baterii fixat.
Afişează numărul aproximativ de încărcări al pachetului de baterii de la prima încărcare. Valoarea minimă afişată este 5, iar numărul se afişează în multipli de cinci. Este posibil să nu se numere încărcările de completare şi încărcările suspendate.

3 **Anul şi luna ultimei utilizări**
Anul şi luna când s-a utilizat primul pachet de baterii fixat ultima oară.
Afişează „luna” urmată de „an” (ultimele două cifre din an). Dacă se utilizează cu o cameră video fără calendar setat, se afişează „-- --”.

4 **Timpul total de încărcare**
Timpul total de încărcare al pachetului de baterii fixat ulterior.

5 **Numărul total de încărcări**
Numărul de dăţi în care s-a încărcat pachetul de baterii fixat ulterior.

6 **Anul şi luna ultimei utilizări**
Anul şi luna când s-a utilizat pachetul de baterii fixat ulterior ultima oară.

Apăsaţi butonul de schimbare DISPLAY după ce încărcarea ia sfârşit. (Consultaţi ilustraţia F)

După ce încărcarea ia sfârşit, afişajul nu se schimbă automat. Conţinutul panoului de afişaj se schimbă de fiecare dată când apăsaţi butonul de comutare DISPLAY după cum urmează.
La aproximativ cinci secunde după apăsarea butonului de comutare DISPLAY, se revine la afişajul prezentat în 1.

1 **Încărcarea este finalizată. Când comutatorul de schimbare a modului de încărcare este setat pe „NORMAL CHARGE”, indicatorul autonomiei bateriei arată „NORMAL”.**

2 **Autonomia bateriei**
Autonomia bateriei pentru primul pachet de baterii fixat.

3 **Autonomia bateriei**
Autonomia bateriei pentru pachetul de baterii fixat ulterior.

4 **Timpul total de încărcare**
Timpul total de încărcare al primului pachet de baterii fixat.

5 **Numărul total de încărcări**
Numărul de dăţi în care s-a încărcat primul pachet de baterii fixat.

6 **Anul şi luna ultimei utilizări**
Anul şi luna când s-a utilizat primul pachet de baterii fixat ultima oară.

7 **Timpul total de încărcare**
Timpul total de încărcare al pachetului de baterii fixat ulterior.

8 **Numărul total de încărcări**
Numărul de dăţi în care s-a încărcat pachetul de baterii fixat ulterior.

9 **Anul şi luna ultimei utilizări**
Anul şi luna când s-a utilizat pachetul de baterii fixat ulterior ultima oară.

Note

- Afişajul duratei reprezintă o durată aproximativă în timpul încărcării la 25 °C. Acesta poate diferi de durata reală în funcţie de mediu. De asemenea, în funcţie de starea bateriei, este posibil să nu se indice durata. Acest fenomen nu prezintă o defecţiune.
- Este posibil să dureze mai mult timp ca durata să se afişeze după ce s-a început încărcarea.
- Afişajul timpului şi autonomia rămasă a pachetului de baterii din partea neîncărcată apar în mai mult timp.
- Pentru a afişa autonomia unui nou pachet de baterii, fixaţi-l întâi la camera video şi utilizaţi-l aproximativ 20 de secunde, apoi încărcaţi-l cu această unitate.
- Dacă fixaţi un pachet de baterii complet încărcat la această unitate, „TIME TO CHG FULL 1h” poate apărea pe afişaj. Acest fenomen nu prezintă o defecţiune.
- În următoarele cazuri, afişajul timpului/LOG poate indica „-- --” sau afişajul timpului se poate stinge. Acest fenomen nu prezintă o defecţiune.
  - Există o diferenţă între afişajul timpului şi durata de încărcare reală. (Chiar şi în această situaţie, continuaţi încărcarea până la nivelul complet.)
  - Dacă încărcaţi o altă baterie decât pachetul de baterii InfoLITHIUM (afişajul autonomiei bateriei şi alte funcţii sunt indisponibile.)
  - Când anul şi luna ultimei utilizări nu sunt clare. (Dacă fixaţi pachetul de baterii la o cameră video, însă nu porniţi alimentarea camerei video sau funcţia de calendar a camerei video nu este configurată etc.)
  - Dacă pachetul de baterii este scos din această unitate după ce s-a finalizat încărcarea normală, însă înainte de finalizarea încărcării complete. (Durează aproximativ o oră din momentul în care încărcarea normală este finalizată până la finalizarea încărcării complete.)
  - Dacă încărcaţi un pachet de baterii care nu a mai fost folosit mult timp. (Mai întâi, încărcaţi complet o dată.)

Dacă sunt fixate două pachete de baterii la această unitate, pot apărea simptome similare dacă una dintre baterii este în starea sus-menţionată.

- Afişajul „BATTERY LOG” este disponibil cu pachetele de baterii reîncărcabile NP-F970, NP-F770 şi NP-F570. La alte pachete de baterii, conţinutul afişajului este limitat.

▶Utilizarea cablului de baterie pentru maşină (DCC-VQ1*)

G Cablul de baterie pentru maşină DCC-VQ1 poate fi utilizat după cum urmează

- Cablul de baterie pentru maşină DCC-VQ1 este destinat conectării acestei unităţi la mufa de brichetă a unei maşini.
- Unele maşini au masa la minus, iar altele au masa la plus. Această unitate este destinată exclusiv maşinilor cu masa la minus.
- Conectaţi mufa de ieşire ① a DCC-VQ1 la mufa DC IN a acestei unităţi, iar mufa de brichetă ② a DCC-VQ1 la mufa mamă de brichetă a maşinii. Introduceţi ferm mufa de brichetă.

* Cablul pentru bateria de maşină DCC-VQ1 nu este furnizat cu kitul de accesorii ACC-L1BP. Pentru a achiziţiona DCC-VQ1, luaţi legătura cu reprezentanţa.

Utilizarea cablului de baterie auto (DCC-VQ1)

- Utilizaţi această unitate numai în autovehicule cu baterii de 12 sau 24 de volţi.
- Unele maşini au masa la minus, iar altele au masa la plus. **Această unitate este destinată exclusiv maşinilor cu masa la minus.**
- Utilizaţi această unitate când motorul este pornit. Dacă utilizaţi această unitate cu motorul oprit, este posibil ca bateria să se descarce.
- Deconectaţi cablul de baterie auto de la mufa de brichetă în timpul neutilizării. Pentru a deconecta cablul, trageţi-l de mufă. Nu trageţi de cablul propriu-zis.

Înlocuirea siguranţei

Cablul pentru bateria de maşină (DCC-VQ1) conţine o siguranţă în mufa de brichetă.
În cazul în care cablul pentru bateria de maşină (DCC-VQ1) nu funcţionează adecvat, verificaţi dacă nu s-a ars siguranţa. Dacă siguranţa s-a ars, înlocuiţi-o cu o siguranţă cu aceleaşi valori nominale (4 A, 125 V) achiziţionată de la cel mai apropiat distribuitor Sony.

1. **Răsuciţi capătul mufei şi scoateţi-o.**
2. **Scoateţi siguranţa arsă.**
3. **Introduceţi o siguranţă nouă şi răsuciţi capătul mufei pentru a o strânge.**

Note

- Înlocuiţi siguranţa cu o siguranţă cu aceleaşi valori nominale (4 A, 125 V).
- Dacă mufa mamă de brichetă a maşinii prezintă urme de scrum sau alte impurităţi, mufa tată se poate încinge din cauza conexiunii incorecte. Curăţaţi întotdeauna înainte de utilizare.
- Nu înlocuiţi siguranţa decât cu alte siguranţe care au valorile nominale specificate.
- Dacă noua siguranţă se arde după înlocuire, consultaţi cel mai apropiat distribuitor Sony.

Contactaţi-vă reprezentanţa auto pentru a vă interesa privind polaritatea masei maşinii, tensiunea bateriei din maşina dvs. etc.

Specificaţii

Adaptor/încărcător c.a. (AC-VQ1051D)

Intrare	100 V - 240 V c.a. 50 Hz/60 Hz 22 W 12 V/24 V c.c. (numai pentru maşinile cu masă la minus)
Ieşire	8,4 V c.c. 2,0 A (VCR/CAMERA) 8,4 V c.c. 1,6 A (CHARGE)
Temperatură de funcţionare	0 °C până la 40 °C
Temperatură de depozitare	–20 °C până la +60 °C
Dimensiuni (Aprox.)	123 mm × 53 mm × 135 mm (l/î/a) (excluzând piesele proeminente)
Greutate	Aprox. 400 g

Cablul pentru bateria pentru maşină (DCC-VQ1)

Tensiune de intrare	12 V/24 V c.c.
Valori nominale siguranţă	125 V 4 A
Lungime cablu	Aprox. 1,5 m
Greutate	Aprox. 80 g

Pachet de baterii reîncărcabile (NP-F970)

Tipul bateriei utilizate	Baterie reîncărcabilă litiu ion
Tensiune de ieşire maximă	8,4 V c.c.
Tensiune de ieşire medie	7,2 V c.c.
Tensiune de încărcare maximă	8,4 V c.c.
Curent de încărcare maxim	3,0 A
Capacitate	45 Wh (6.300 mAh)
Temperatură de funcţionare	0 °C până la 40 °C
Dimensiuni (Aprox.)	38,4 mm × 60,0 mm × 70,8 mm (l/î/a)
Greutate	Aprox. 300 g

Concepţia şi specificaţiile pot fi modificate fără notificare prealabilă.

Notă

Această unitate este compatibilă cu tensiuni de pe întregul glob, în domeniul 100 V - 240 V.
Nu utilizaţi un transformator de tensiune electronic, deoarece puteţi provoca o defecţiune.

Remedierea problemelor

Simptom	Cauză/Soluţie
Echipamentul video nu funcţionează.	• Ştecărul de alimentare este deconectat de la priza de perete. • Cablul pentru bateria de maşină DCC-VQ1 este deconectat de la mufa de brichetă. → Introduceţi într-o priză de perete sau mufa de brichetă. • Cablul conector nu este conectat bine. → Conectaţi corespunzător. • Comutatorul de schimbare a ieşirii este setat pe CHARGE. → Setaţi comutatorul de setare a ieşirii pe VCR/CAMERA.
Pachetul de baterii nu se încarcă.	• Comutatorul de schimbare a ieşirii este setat pe VCR/CAMERA. → Setaţi comutatorul de schimbare a ieşirii pe CHARGE.
Alimentarea se opreşte imediat chiar dacă autonomia bateriei este suficientă sau dacă autonomia afişată a bateriei diferă de autonomia reală.	• Consumaţi pachetul de baterii şi apoi reîncărcaţi-l complet. → Se va afişa corect autonomia bateriei.
Afişajul nu se modifică.	Consultaţi „Note privind indicatorul BATTERY LIFE”.
„Lo” se afişează pe panoul de afişaj.	• Temperatura pachetului de baterii este prea scăzută. • Încărcarea se realizează la temperaturi mai scăzute decât intervalul de temperatură recomandat pentru încărcare. → Afişajul prezentat mai jos va apărea dacă este fixat un pachet de baterii cu temperatură scăzută sau dacă încărcarea se realizează la o temperatură mai mică decât intervalul de temperatură pentru încărcare recomandat. Deşi încărcarea se poate efectua în aceste cazuri, dacă situaţia persistă, această unitate va comuta în starea de aşteptare (consultaţi articolul următor), sau încărcarea nu se va efectua corespunzător pentru a proteja pachetul de baterii. Vă recomandăm să încărcaţi pachetul de baterii în intervalul 10 °C - 30 °C.

InfoLITHIUM Lo

Lampa CHARGE se aprinde intermitent în următoarele două moduri.

Intermitent şi rapid: Se aprinde şi se stinge repetat la fiecare 0.15 secunde
Intermitent şi lent: Se aprinde şi se stinge repetat la fiecare 1,5 secunde
Când lampa CHARGE se aprinde intermitent, citiţi următoarele informaţii şi luaţi măsuri în funcţie de modul în care lampa CHARGE se aprinde intermitent.

Când lampa CHARGE continuă să se aprindă intermitent şi lent, iar pe panoul de afişaj apare „WAITING”.	→ Încărcarea este oprită temporar. Această unitate este în modul de aşteptare. Dacă temperatura camerei sau temperatura bateriei nu se află în intervalul de temperatură adecvat, încărcarea ia sfârşit automat. Când temperatura camerei revine în intervalul adecvat, lampa CHARGE se aprinde şi încărcarea este reluată. Vă recomandăm să încărcaţi pachetul de baterii la temperaturi situate între 10 °C şi 30 °C.

InfoLITHIUM WAITING HI — InfoLITHIUM WAITING Lo

Când lampa CHARGE continuă să se aprindă intermitent şi rapid, iar pe panoul de afişaj apare „WARNING”.	→ Când încărcaţi pachetul de baterii pentru prima dată în una dintre următoarele situaţii, lampa CHARGE se poate aprinde intermitent şi rapid. În această situaţie, scoateţi pachetul de baterii din această unitate, fixaţi-l la loc şi încărcaţi-l din nou. ① Când pachetul de baterii a fost lăsat mult timp la încărcat ② Când pachetul de baterii a fost lăsat fixat mult timp în cameră ③ Imediat după achiziţie Dacă „WARNING” continuă să se afişeze, verificaţi pe baza paşilor de mai jos.

Scoateţi pachetul de baterii din această unitate şi apoi fixaţi-l la loc.

- **Lampa CHARGE începe să se aprindă din nou intermitent:** Fixaţi un alt pachet de baterii InfoLITHIUM.
- **Lampa CHARGE se aprinde, însă nu mai luminează intermitent:** Dacă lampa CHARGE se stinge deoarece durata de încărcare s-a scurs, nu există nicio problemă.
  - **Lampa CHARGE începe să se aprindă din nou intermitent:** Este posibil ca unitatea să aibă o problemă.
  - **Lampa CHARGE se aprinde şi nu mai luminează intermitent:** Dacă lampa CHARGE se stinge deoarece durata de încărcare s-a scurs, problema este la nivelul pachetului de baterii fixat iniţial.

Luaţi legătura cu cel mai apropiat distribuitor Sony privind orice produse care ar putea avea o problemă.

Dansk

Tak for købet af Sony-AC-adapteren/laderen.

Inden du anvender enheden, skal du læse denne vejledning omhyggeligt igennem og gemme den af hensyn til fremtidig brug.

Medfølgende genstande

AC-VQ1051D AC-adapter/lader (AC-VQ1051D) (1)
Netledning (1)
Tilslutningsledning (DK-215) (1)
Tilslutningsledning (DK-415) (1)
Bilbatteriledning (DCC-VQ1) (1)
Trykt dokumentation

ACC-L1BP AC-adapter/lader (AC-VQ1051D) (1)
Genopladelig batteripakke (NP-F970) (1)
Netledning (1)
Tilslutningsledning (DK-215) (1)
Trykt dokumentation

A Identificering af delene

1 **Terminalklap**
2 **Slot ①**
3 **DC IN-konnektor (kun til DCC-VQ1)**
4 **DC OUT-konnektor**
5 **CHARGE-lampe ①**
6 **Slot ②**
7 **CHARGE-lampe ②**
8 **Kontakt til skift af udgang**
9 **Kontakt til skift af opladningstilstand**
10 **Displayvindue**
11 **Indikatorlampe for slot**
12 **Knap til skift af DISPLAY**

Displayvindue

13 **InfoLITHIUM™-indikator**
14 **WAITING-indikator**
15 **WARNING-indikator**
16 **TIME TO CHG (opladning)-indikator**
17 **Tid/LOG-indikator**
18 **BATTERY LIFE-indikator**
19 **VCR/CAMERA-indikator**
20 **Indikator for normal opladning**
21 **Indikator for fuld opladning**
22 **Indikator for batterilevetid**

AC-adapteren/laderen AC-VQ1051D kan anvendes som følger

AC-adapteren/laderen AC-VQ1051D kan anvendes i hjemmet eller bilen.
Tilslut netledningen (medfølger) til en stikkontakt, eller tilslut bilbatteriledningen DCC-VQ1 til cigarettænderstikket i din bil. (Kun for negativt (-) jordede køretøjer.)

- Anvend tilslutningsledningerne som følger med denne enhed til betjening af Sony-udstyr (videokameraer osv.).
- Til opladning af genopladelige batteripakker fra Sony (L-serien).
  - Du kan indstille niveauet for afslutning af opladning til "Fuld opladning" eller "Normal opladning" med kontakten til skift af opladningstilstand. Hvis du hurtigt vil anvende batteripakken, skal du indstille på "Normal opladning" for at gennemføre opladning i den normale opladningstilstand.
- Når der sættes InfoLITHIUM-batteripakker ind i denne enhed, er de følgende funktioner til rådighed.
  - Hurtigopladning
    (Hurtigere end opladning med dit videokamera osv.)
  - Der kan vises "BATTERY LOG" og opladningsinformation.
    Der vises brugshistorik og opladningsstatus for batteripakken.
    - Opladningstid i alt, opladningstælling, sidste brugsår og -måned
    - Batterilevetid, resterende tid indtil opladningen er gennemført

- Denne enhed er til opladning af lithium-ion-batteripakker. Den kan ikke anvendes til at genoplade Ni-Cd- eller Ni-MH-batterier.
- Denne enhed kan ikke anvendes sammen med visse videokameraer eller andet udstyr. Bekræft kompatibiliteten af dit udstyr inden brug.

Hvad er InfoLITHIUM?

InfoLITHIUM er en lithium-ion-batteripakke, der kan udveksle data om batteriforbrug med kompatibelt elektronisk udstyr. Vi anbefaler, at du anvender en InfoLITHIUM-batteripakke (L-serien) sammen med elektronisk udstyr, som har InfoLITHIUM-mærket.

InfoLITHIUM er et varemærke, som ejes af Sony Corporation.

Hvad er "BATTERY LOG"?

"BATTERY LOG" viser den brugshistorik, som er gemt i batteripakken.

- Opladningstid i alt
- Opladningstælling
- Sidste brugsår og -måned
(Visninger er estimerede. Afhængigt af batteripakken er indholdet af visningen begrænset.)

Bemærkninger om BATTERY LIFE-indikatoren (Læs omhyggeligt inden brug)

Når batteripakken oplades, viser denne enhed status for opladning og information om batteripakken, så længe de følgende forhold er opfyldt.

- Du anvender en InfoLITHIUM-batteripakke.
- Dit videokamera osv. er kompatibelt med InfoLITHIUM.
Kontroller at din batteripakke er udstyret med InfoLITHIUM mærket.
Kontroller i den betjeningsvejledning som følger med dit videoudstyr, om den er kompatibel med InfoLITHIUM eller ej.

Hvis du anvender batteripakken med mere end et videokamera osv., som er kompatibelt med InfoLITHIUM, vises information for det udstyr, som sidst blev anvendt med batteripakken.

"BATTERY LOG" er til rådighed med de genopladelige batteripakker NP-F970, NP-F770 og NP-F570. Andre batteripakker er muligvis ikke kompatible eller viser muligvis begrænset information.

B For at betjene videoudstyr

Når netledningen og bilbatteriledningen DCC-VQ1 er tilsluttet på samme tid, prioriteres strøm fra bilbatteriledningen.
Se betjeningsvejledningen til videokameraet osv. angående detaljer om tilslutning.

1. **Sæt kontakten til skift af udgang til VCR/CAMERA.**
2. **Tilslut netledningen eller bilbatteriledningen til denne enhed.**
3. **Tilslut netledningen til en stikkontakt, eller tilslut bilbatteriledningen til cigarettænderstikket.**
   Der lyder et bip, og displayvinduet tændes.
4. **Tilslut tilslutningsledningen til DC OUT-konnektoren på denne enhed.**
5. **Tilslut tilslutningsledningen til videokameraet.**
   Se betjeningsvejledningen til videokameraet osv. angående den retning, som tilslutningsledningen skal vende.
   Ved brug af tilslutningsledningen DK-215 (Illustration B-1)
   Ved brug af tilslutningsledningen DK-415 (Illustration B-2)

Bemærkninger

- Indstilles kontakten til skift af udgang til CHARGE under betjening af videokameraet osv., afbrydes strømforsyningen til videokameraet.
- Du kan ikke oplade en batteripakke, som er sat i denne enhed, når enheden er i VCR/CAMERA-tilstand.
- Flyt denne enhed væk fra dit videokamera osv., hvis billedet er forvrænget.
- Tilslutningsledningen DK-415 kan anvendes sammen med udstyr, som er kompatibelt med den genopladelige batteripakke (L-serien). Bekræft kompatibiliteten af dit udstyr inden brug.
- Illustrationen viser tilslutning til en HDR-AX2000 digital HD-videokameraoptager.

C Sådan oplades batteripakken

Når netledningen og bilbatteriledningen DCC-VQ1 er tilsluttet på samme tid, prioriteres strømindgang fra bilbatteriledningen.

1. **Indstil kontakten til skift af opladningstilstand til "NORMAL CHARGE" eller "FULL CHARGE".**
   Hvis du ønsker at oplade batteripakken, indtil fuld opladning er gennemført, skal du indstille kontakten til skift af opladningstilstand til "FULL CHARGE".
   Hvis du ønsker at afslutte opladningen, når normal opladning er gennemført, skal den indstilles til "NORMAL CHARGE".
   Se "Skift af opladningstilstanden" angående detaljer.
2. **Sæt kontakten til skift af udgang til CHARGE.**
3. **Tilslut netledningen til denne enhed.**
4. **Tilslut netledningen til en stikkontakt.**
   Der lyder et bip, og displayvinduet tændes.
5. **Sæt batteripakken i.**
   Se "Sådan sættes batteripakken i". Når opladningen begynder, blinker indikatoren for batterilevetid i displayvinduet i rækkefølge, og CHARGE-lampen lyser.
6. **Når opladningen er gennemført, skal batteripakken fjernes.**
   Denne enhed afslutter opladningen på det opladningsniveau, som du indstiller med kontakten til skift af opladningstilstand. Når CHARGE-lampen slukkes, er opladningen fuldført.
   Se "Skift af opladningstilstanden" angående detaljer om afslutning af opladning.
   Se "Sådan fjernes batteripakken", når du fjerner batteripakken.

(Fortsætter på den modsatte side)

Dansk

(Fortsat fra forsiden)

Skift af opladningstilstanden

Der er to muligheder for aktivering af opladning: "Normal opladning" og "Fuld opladning". Du kan skifte opladningstilstanden med kontakten til skift af opladningstilstand på denne enhed.

- Normal opladning (NORMAL CHARGE)

Når opladningen er gennemført, vises indikatoren for batteriniveau på skærmen som illustreret til højre.
Batteripakkens tilstand kan bevares bedre, men batteriniveauet vil være en smule kortere end i den fuldt opladede tilstand.

- Fuld opladning (FULL CHARGE)

Når opladningen er gennemført i den fuldt opladede tilstand, vises indikatoren for batteriniveau som illustreret til højre.
Batteriniveauet vil være en smule længere end i den normalt opladede tilstand, men opladningstiden vil også være længere.

Samtidig isætning af to batteripakker

Du kan sætte to batteripakker i denne enhed på samme tid. Du kan også nemt lade med kun et batteripakke. Opladning begynder med den batteripakke, som er sat i stik Ⓐ.
Når der sættes to batteripakker i, men ikke samtidigt, begynder opladningen med den batteripakke, som blev sat i først, uanset om den er i stik Ⓑ eller Ⓐ.

Bemærkninger

- Der kan sættes to batteripakker i, men de kan ikke oplades med normal opladning samtidigt.
- Når kontakten til skift af opladningstilstand er indstillet til "FULL CHARGE", gennemføres opladning med normal opladning i den rækkefølge, som batteripakkerne blev sat i, og gennemfører derefter fuld opladning af begge batteripakker samtidigt.

Sådan sættes batteripakken i (C-①)

1. **Placer batteripakken på denne enhed med ◄-mærket vendende ned mod terminalsiden.**
2. **Skub batteripakken i pilens retning.**
   Tryk på batteripakken indtil terminalklappen er helt skjult.

Sådan fjernes batteripakken (C-②)

Skub batteripakken i pilens retning og løft den lige ud.

Bemærkninger

- Løft ikke denne enhed op ved at holde i batteripakken.
- Sørg for, at du ikke stoder terminalklappen. Vær især forsigtig med ikke at stode batteripakken imod den, når du sætter batteripakken i.
- Pas på ikke at få fingrene i klemme, når du sætter batteripakken i eller fjerner den.

Opladningstid

Hurtigopladning

	NP-F970	NP-F770	NP-F570
Normal opladning	285 min	185 min	110 min
Fuld opladning	345 min	230 min	170 min

- De viste tider gælder for opladning af en tom batteripakke ved hjælp af denne enhed og en omgivende temperatur på 25 °C.
- Opladningstiden kan variere afhængigt af batteripakkens tilstand og den omgivende temperatur.

Sådan anvendes batteripakken hurtigt

Du kan anvende batteripakken, selv hvis du fjerner den fra denne enhed, inden opladningen er fuldført. Men en kortere opladningstid betyder en kortere anvendelsestid.

Bemærkninger

- Hvis kontakten til skift af udgang indstilles til VCR/CAMERA under opladning, stopper opladningen.
- Hvis CHARGE-lampen ikke lyser eller blinker, skal du kontrollere, om batteripakken er sat korrekt ind i enheden. Hvis den ikke er sat korrekt i, vil den ikke blive ladet op.
- Der kan kun udføres batteriopladning med InfoLITHIUM-batteripakker.
- Når kontakten til skift af opladningstilstand indstilles til "NORMAL CHARGE", afsluttes enheden opladningen, når normal opladning er gennemført.
- Du kan anvende opladningstilstanden, inden lyver opladning er gennemført.
- Tidtur ikke denne enhed til en spændingsomformer til udendørsbrug. Dette kan muligvis medføre overophedning eller en anden form for funktionsfejl.

Hvis der går noget galt under opladningen, blinker CHARGE-lampen, og "WARNING" vises på displayet. Se "Fejlfinding" angående detaljer.

Sådan kontrolleres opladning

Når opladningen begynder, lyver batterileveideten i displayvinduet. Den viste batterileveid er den estimerede resterende tid til opstøbe af billeder vha. sagerne. Batterileveideten er kortere, hvis LCD-displayet anvendes.
Batterileveideten vises muligvis ikke med visse videokameraer. Se "Bemærkinger om BATTERY LIFE-indikatoren" angående detaljer.

Der er to metoder til skift af indholdet i displayvinduet under opladning.

Der er to metoder til skift af indholdet i displayvinduet: automatisk skift af visning og skift af visning hver gang du trykker på knappen til skift af DISPLAY.
Indikatorlampen for slotter svarer til slotnummeret.
Det følgende er et eksempel på ændring på batteripakke i slot Ⓑ efterfulgt af en ændri i slot Ⓐ.

Automatisk skift af indholdet i displayvinduet under opladning (se illustration D)

1. **Batterileveid**
   Batterileveideten for den først isatte batteripakke.
   Dette er batterileveideten ved nærtning i det sidste anvendte InfoLITHIUM-kompatible videokamera osv.
2. **Batterileveid**
   Batterileveideten for den anden isatte batteripakke.
3. **Opladningstid**
   Den resterende tid i alt indtil fuld opladning af de batteripakker, som er sat ind i slot Ⓐ og slot Ⓑ er gennemført.
   Når kontakten til skift af opladningstilstand er indstillet til "NORMAL CHARGE", vises den resterende tid, indtil normal opladning er gennemført.

Tryk på knappen til skift af DISPLAY under opladning. (Se illustration E)

"BATTERY LOG" kan vises under opladning vha. tryk på knappen til skift af DISPLAY.
Indholdet i displayvinduet skifter hver gang, du trykker på knappen til skift af DISPLAY, som følger.
Ca. fem sekunder efter tryk på knappen til skift af DISPLAY vises batterileveiden, og derefter skifter det automatisk mellem batterileveiden og den resterende tid, indtil opladning er gennemført.

1. **Opladningstid i alt**
   Opladningstiden i alt for den først isatte batteripakke.
   Viser den estimerede opladningstid i alt fra første opladning. Den minutter visning er 5 tinuet.
2. **Opladningstælling i alt**
   Antallet af gange den første batteripakke er blevet opladet.
   Viser det omtrentlige antal gange, batteripakken er blevet opladet, siden denne første opladning. Den minutte visning er 5 gange, og tællingen vises med fem cifre. Efterfølgeopsplademinger og afbrudte opladninger tælles muligvis ikke med.
3. **Ar og mened for sidste anvendelse**
   Ar og måned for hvornår den først isatte batteripakke sidst blev anvendt.
   Viser "Måned" efterfulgt af "Ar" (sidste to cifre af året). Hvis der anvendes et videokamera, som ikke har indstillet nogen kalender, vises "- - -".
4. **Opladningstid i alt**
   Opladningstiden i alt for den efterfølgende isatte batteripakke.
5. **Opladningstælling i alt**
   Antallet af gange den efterfølgende batteripakke er blevet opladet.

Driftstemperatur	0 °C til 40 °C
Mål (Ca.)	88,4 mm × 60,0 mm × 70,8 mm (b/h/d)
Vægt	Ca. 300 g

Ret til ændring af design og tekniske data uden varsel forbeholdes.

Bemærk

Denne enhed understøtter spændinger venden over på mellem 100 V og 240 V.
Brug ikke en elektronisk spændingsomformer, da dette muligvis kan medføre en funktionsfejl.

Fejlfinding

Symptom	Årsag/afhjælpning
Videoudstyr fungerer ikke.	• Strømstikker er afbrudt fra stikkontakten. • Batteripakken (mængden DC-V02) er afbrudt fra cigaretrænderstikket. → Tilslut tit en stikkontakt eller et cigaretrænderstik. • Kontaktorkabler er ikke tilsluttet ordentligt. → Tilslut ordentligt. • Kontakten tik skift af udgang er sat til CHARGE. → Sæt kontakten tik skift af udgang til VCR/CAMERA.
Batteripakken oplades ikke.	• Kontakten tik skift af udgang er sat til VCR/CAMERA. → Sæt kontakten tik skift af udgang til CHARGE.
Strømmen slukker straks, selvom der er tilstrækkelig batterileveid tilbage, eller den viser batterileveid øjeblik for den aktuelle batterileveid.	• Opbrug batteripakken og opladt den derefter fuldstændig igen. → Batterileveiden vil blive vist korrekt.
Visningen blev ikke ændret.	Se "Bemærkinger om BATTERY LIFE-indikatoren".
"Lo" vises i displayvinduet.	• Batteripakkens temperatur er for lav. • Opladning udføres ved en lavere temperatur end det anbefalede temperaturområde for opladning. → Visningen vil nedenfor vises muligvis, hvis der udføres opladning ved en lavere temperatur i eller hvis der udføres opladning ved en lavere temperatur end det anbefalede temperaturområde for opladning. Selvom der stadig kan udføres opladning efter disse tilfælde, skifter denne enhed til standbytilstanden (se det følgende punkt), hvis denne situation fortsætter, eller det vil ikke blive udført ordentlig opladning for at beskytte batteripakken. Vi anbefaler opladning øjeblikken mellem 10 °C og 30 °C.

CHARGE-lampen blinker på de følgende to måder.
Blinker hurtigt: Forholdet mellem tænd- og slukke hvert 0,15 sekund.
Blinker langsomt: Forholdet mellem tænd- og slukke hvert 1,5 sekund.
Når CHARGE-lampen blinker, skal du først og fremmest tage de nedenstående hensyn, og derefter prøve igen at genoptage opladningen.

- "BATTERY LOG"-visning er til rådighed med de genopladelige batteripakker NP-F970 og NP-F570 fra NP-F570. Indholdet af visningen begrænset med andre batteripakker.

▶Brug af bilbatteriledningen (DCC-VQ1⁺)

G DCC-VQ1-bilbatteriledningen kan anvendes som følger

- DCC-VQ1-bilbatteriledningen er til tilslutning af denne enhed til cigaretrænderstikket i en bil.
- Visse biler er nygivet med, og andre er positivt jordet. Denne enhed er kun til negativt jordede biler.
- Tilslut udgangsstik Ⓑ på DCC-VQ1 til DC IN-konnektoren på denne enhed, og cigaretrænderstikket Ⓐ på DCC-VQ1 til cigaretrænderkontakten i din bil. Sæt cigaretrænderstikket ordentligt i.
- Bilbatteriledningen DCC-VQ1 følger ikke med tilbehørskittet ACC-L1BP. Kontakt venligst din forhandler angående anskaffelse af DCC-VQ1.

Brug af bilbatteriledningen (DCC-VQ1)

- Brug kun denne enhed med en bil, som har et 12-volts- eller 24-voltsbatteri.
- Visse biler er negativt jordet, og andre er positivt jordet. **Denne enhed er kun til negativt jordede biler.**
- Brug enheden med bilmotoren kørende. Hvis du bruger enheden med bilmotoren stoppet, kan bilbatteriet muligvis blive fladt
- Afbryd bilbatteriledningen fra cigaretrænderstikket, når den ikke er i brug. For at afbryde ledningen skal du trække den ud, mens du holder i stikket. Træk aldrig i selve ledningen.

Udskiftning af sikring

Bilbatteriledningen (DCC-VQ1) indeholder en sikring i cigaretrænderstikket.
Hvis bilbatteriledningen (DCC-VQ1) ikke fungerer ordentligt, skal du kontrollere, om sikringen er gået. Hvis den er gået, skal du udskifte den ved at anskaffe en sikring med den samme normering (4 A, 125 V), som fejks. fra din nærmeste Sony-forhandler.

1. **Drej stikkets ende og fjern det.**
2. **Fjern den ødelagte sikring.**
3. **Indsæt en ny sikring og drej stikkets ende rundt for at stramme til.**

Bemærkninger

- Udskift sikringen med en sikring med den samme normering (4 A, 125 V).
- Hvis din bils cigaretrænderstik er beskidt pga. aske m.v., kan stikket blive varmt pga. dårlig tilslutning. Rengør altid inden brug.
- Udskift ikke sikringen med noget andet end en sikring med den angivne normering.
- Hvis den nye sikring går hurtigt efter udskiftning, skal du konsultere din nærmeste Sony-forhandler.

Kontakt din bilforhandler angående pålæring af din bils jording, spændingen på din bilbatteri osv.

Specifikationer

AC-adapter/lader (AC-VQ1051D)

Indgang	100 V - 240 V vekselstrøm 50 Hz/60 Hz 22 W 12 V/24 V jævnstrøm (kun for negativt jordede biler) 8,4 V jævnstrøm 2,0 A (VCR/CAMERA) 8,4 V jævnstrøm 1,6 A (CHARGE)
Driftstemperatur	0 °C til 40 °C
Opbevaringstemperatur	-20 °C til +60 °C
Mål (Ca.)	123 mm × 53 mm × 135 mm (b/h/d) (eksklusive udstikkende dele)
Vægt	Ca. 400 g

Bilbatteriledning (DCC-VQ1)

Indgangsspænding	12 V/24 V jævnstrøm
Sikringsnormering	125 V 4 A
Ledningslængde	Ca. 1,5 m
Vægt	Ca. 80 g

Genopladelig batteripakke (NP-F970)

Anvendt batteritype	Genopladelig litium-ion-batteri
Maksimal udgangsspænding	8,4 V jævnstrøm
Middel udgangsspænding	7,2 V jævnstrøm
Maksimal opladningsspænding	8,4 V jævnstrøm
Maksimal opladningsstrøm	3,0 A
Kapacitet	45 Wh (6.300 mAh)

A Identifikase součástí

1	Krytka konektorů
2	Slot Ⓑ
3	**Konektor DC IN (pouze pro DCC-VQ1)**
4	**Konektor DC OUT**
5	**Indikátor CHARGE**
6	**Slot Ⓐ**
7	**Ⓐ, indikátor CHARGE**
8	**Přepínač změny výstupu**
9	**Přepínač změny režimu napětí**
10	**Panel displeje**
11	**Indikátor slotu**
12	**Tlačítko změny DISPLAY**

Panel displeje

13	**Indikátor InfoLITHIUM™**
14	**Indikátor WAITING**
15	**Indikátor WARNING**
16	**Indikátor TIME TO CHG (doba do nabití)**
17	**Indikátor času/PROTOKOLU**
18	**Indikátor BATTERY LIFE**
19	**Indikátor VCR/CAMERA**
20	**Indikátor normálního nabití**
21	**Indikátor plného nabití**
22	**Indikátor výdrže akumulátoru**

Síťový adaptér / nabíječku AC-VQ1051D lze používat následovně

Síťový adaptér / nabíječku AC-VQ1051D lze používat doma nebo v autě.

Zapojte napájecí kabel (součást dodávky) do zásuvky el. sítě, nebo zapojte napájecí kabel do auta DCC-VQ1 do 12/24V zásuvky v autě. (Pouze pro auta s negativním (-) uzemněním.)

- K provozu zařízení Sony (videokamer apod.) použijte originální kabely příložené k této jednotce.
- Pro nabíjení použijte akumulátorů Sony (řady 1).
- Přepínačem změny režimu napětí v poloze „Přné nabíť" či „Normální nabíť" lze nastavit úroveň pro dokončení nabití. Chcete-li modul akumulátorového zařízení co nejdříve, nastavte jej na „Normální nabíť" pro dokončení nabití do normálně nabitého stavu.
- Při vložení modulu akumulátorů InfoLITHIUM plně nabitý jednotky jsou k dispozici následující funkce.
  – Rychlé nabíjení
  (Rychlejší než nabíjení pomocí videokamer apod.)
  – Lze zobrazit „BATTERY LOG" s informace o nabití.
  Zobrazí se historie použití a stav nabití modulu akumulátoru.
- Čelková doba nabíjení, počet nabití, rok a měsíc posledního použití
- Výdrž akumulátoru, zbývající doba do dokončení nabití

- Tato jednotka je určena k nabíjení lithium-iontových modulů akumulátorů. Nelze nabíjet jiné typy akumulátorů než NP-F970/F770/F570 Ni-MH.
- Tuto jednotku nelze používat s některými modely videokamer či jiných zařízení. Před použitím si ověřte kompatibilitu daného zařízení.

Co je InfoLITHIUM?

InfoLITHIUM je technologie k lithium-iontovým modulu akumulátoru, která předává údaje o jeho spotřebě kompatibilním elektronickým zařízením. Operátor, abyste používali modul akumulátorů InfoLITHIUM (řady 1) s elektronickými zařízeními, jež mají logo ⓘ INFOLITHIUM.

InfoLITHIUM je ochranná známka společnosti Sony Corporation.

Co je „BATTERY LOG"?

„BATTERY LOG" zobrazuje historii použití zaznamenanou v modulu akumulátoru.

- Čelková doba nabíjení
- Počet nabití
- Rok a měsíc posledního použití

(Zobrazení jsou přibližná. Zobrazený obsah je omezený v závislosti na modulu akumulátoru.)

▶Význam indikátoru BATTERY LIFE (Před použitím si pozorně přečtěte)

Při nabíjení modulu akumulátoru tato jednotka zobrazuje stav nabití a informace o modulu akumulátoru, jsou-li splněny následující podmínky.

- Používáte modul akumulátorů InfoLITHIUM.
- Daná videokamera je kompatibilní s technologií InfoLITHIUM.

Ověřte, že daný modul akumulátoru má příslušnou značku ⓘ INFOLITHIUM. Viz návod k obsluze příložený k danému videozařízení, je-li kompatibilní s technologií InfoLITHIUM.

Používáte-li jeden modul akumulátoru s více videozařízeními, která jsou kompatibilní s technologií InfoLITHIUM, zobrazí se informace pro zařízení naposledy připojené k modulu akumulátoru.

„BATTERY LOG" je k dispozici s moduly akumulátorů NP-F970, NP-F770 a NP-F570. Jiné akumulátory zřejmě nebudou správně fungovat.

Když CHARGE-lampen bliver ved med at blinke hurtigt, og der vises "WAITING" i displayvinduet.

→ Når batteripakken oplades for første gang efter at de følgende enheder, blinker CHARGE-lampen muligvis hurtigt. Hvis dette sker, skal du fjerne batteripakken fra denne enhed, sætte den i igen, og så opladе den igen.
→ Når batteripakken har været lagt væk i lang tid
→ Når batteripakken har været efterladt siddende i kameraet i lang tid
→ Hvis der vises "WARNING" straks efter anskaffelsen, skal du kontrollere de følgende trin nedenfor.

Fjern batteripakken fra denne enhed og sæt det derefter i igen.

CHARGE-lampen begynder at blinke igen:	CHARGE-lampen lyser, men begynder ikke at blinke igen:
Sæt en anden	Hvis CHARGE-lampen ikke lyser pga., at opladningstiden er forløbet, er der ikke noget problem.
CHARGE-lampen begynder at blinke igen:	CHARGE-lampen lyser, og begynder ikke at blinke igen:
Der er muligvis et problem med denne enhed.	Hvis CHARGE-lampen ikke lyser pga., at opladningsiden er forløbet, er der ikke noget problem.

Kontakt venligst din nærmeste Sony-forhandler angående eventuelle produkter, der muligvis er problemer med.

Česky

Děkujeme vám za zakoupení síťového adaptéru / nabíječky Sony.

Před použitím této jednotky si důkladně přečtěte tuto příručku a uschovejte ji pro budoucí potřeby.

Součásti balení

AC-VQ1051D	Síťový adaptér/nabíječka (AC-VQ1051D) (1) Napájecí kabel (1) Propojovací kabel (DK-215) (1) Propojovací kabel (DK-415) (1) Napájecí kabel do auta (DCC-VQ1) (1) Sada těsnění dokumentace
ACC-L1BP	Síťový adaptér / nabíječka (AC-VQ1051D) (1) Modul akumulátoru (NP-F970) (1) Napájecí kabel (1) Propojovací kabel (DK-215) (1) Sada těsnění dokumentace

- Normální nabití (NORMAL CHARGE)

Po dokončení nabití se zobrazí indikátor výdrže akumulátoru, viz obrázek vpravo.
Provozní podmínky modulu akumulátoru lze nastavovat, ale výdrž akumulátoru je o něco kratší než ve stavu plného nabití.

- Plné nabití (FULL CHARGE)

Po dokončení nabití do stavu plného nabití se zobrazí indikátor výdrže akumulátoru, viz obrázek vpravo.
Výdrž akumulátoru bude o něco delší než ve stavu normálního nabití, ale doba nabíjení bude také delší.

Současné vložení dvou modulů akumulátorů

Do této jednotky lze vložit dva moduly akumulátorů současně. Nabíjet lze také jen jeden modul akumulátorů. Nabíjení se spustí vložením modulu akumulátorů do slotu Ⓑ.
Jsou-li vloženy dva moduly akumulátorů – ale ne zároveň, spustí se nabíjení prvního vloženého modulu akumulátorů bez ohledu na jeho umístění ve slotu Ⓐ či Ⓑ.

Poznámky

- Dva moduly akumulátorů lze vložit ale nikoli současně nabíjet na normální nabití.
- Je-li přepínač změny režimu nabití nastaven do polohy „PŘÍ NABÍJENÍ", dokonči tato jednotka nabíjení dobití v pořadí vložení modulů akumulátorů a pak současně dokončí plné nabití obou modulů akumulátorů.

Vložení modulu akumulátoru (C-①)

❶ Položte modul akumulátoru na tuto jednotku se značkou ◄ směřující ke krytce konektorů.
❷ Zatlačte modul akumulátoru ve směru šipky.
Zatlačte modul akumulátoru, dokud se krytka konektorů zcela nezakryje.

Vyjmutí modulu akumulátoru (C-②)

Vysuňte modul akumulátoru ve směru šipky a zvedněte jej rovně nahoru.

Poznámky

- Nepovažte tuto jednotku pomocí držení modulu akumulátoru.
- Zajistěte, abyste nenarazili do krytky kontaktů. Zejména při vkládání modulu akumulátoru dbejte na to, abyste do něj nenarazili modulem akumulátoru.
- Při vkládání a vyjímání modulu akumulátoru dejte pozor, abyste si neskřípli prsty.

Doba nabíjení

Rychlé nabíjení

	NP-F970	NP-F770	NP-F570
Normální nabití	285 min	185 min	110 min
Plné nabití	345 min	230 min	170 min

- Uvedené doby platí pro nabíjení prázdný modulu akumulátoru pomocí této jednotky při okolní teplotě 25 °C.
- Doba nabíjení se může lišit v závislosti na stavu modulu akumulátoru a okolní teplotě.

Rychlé použití modulu akumulátoru

Modul akumulátoru lze z této jednotky vyjmout a použít, aniž by bylo dokončeno nabití. Nicméně kratší doba nabíjení znamená kratší dobu použití.

Poznámky

- Je-li při nabíjení nastaven přepínač změny výstupu do polohy VCR/CAMERA, nabíjení se zastaví.
- Pokud indikátor CHARGE svítí ani nebliká, ověřte správné vložení modulu akumulátoru do této jednotky. Není-li správně vložen, nedojde k jeho nabití.
- Rychlé nabíjení nemůžete použít u modulů akumulátorů InfoLITHIUM.
- Při nastavení přepínače změny režimu nabití do polohy „NORMÁLNÍ CHARGE" ukončí tato jednotka nabíjení při dokončení normálního nabití.
- Režim nabití lze změnit před dokončením daného nabíjení.
- Po použití této jednotky ji odpojte z el. zásuvky. Při odpojování kabelu jej uchopte za zástrčku. Nikdy netahejte za samotný kabel.

Použití napájecího kabelu do auta (DCC-VQ1⁺)

- Tuto jednotku použijte pouze v autě s 12V či 24V autobaterií.
- Některá auta mají negativní uzemnění a ostatní mají pozitivní uzemnění. **Tato jednotka je určena pouze pro auta s negativním uzemněním.**
- Jednotku používejte při spuštěném motoru auta. Při použití jednotky v vypnutým motorem auta může dojít k vybití akumulátoru.
- Pokud napájecí kabel do auta nepoužíváte, odpojte jej od 12/24V zásuvky. Při odpojování kabelu jej uchopte za zástrčku. Nikdy netahejte za samotný kabel.

Když indikátor CHARGE bliká v panelu displeje je zobrazen text „WARNING".

→ Indikátor CHARGE může rychle blikat při použití některých modulů akumulátorů v některé z následujících situací. Pokud k tomu dojde, vyjměte modul akumulátoru z této jednotky a znovu jej vložte a nabíjejte.
→ Když byl modul akumulátor dlouhou dobu vložen ve videokameře
→ Hned po zakoupení
Je-li stále zobrazen text „WARNING", ověřte situaci následujícím postupem.

Vyjměte modul akumulátoru z této jednotky a znovu jej vložte.

Indikátor CHARGE začne opět blikat:	**Indikátor CHARGE se rozsvítí ale nezačne znovu blikat:**
Vložte jiný modul akumulátorů	Pokud indikátor CHARGE zhasne, protože proběhla doba nabíjení, nejde o žádný problém.
Indikátor CHARGE začne opět blikat:	**Indikátor CHARGE se rozsvítí a nezačne znovu blikat:**
Problém je zřejmě v této jednotce.	Pokud indikátor CHARGE zhasne, protože proběhla doba nabíjení, je problém v první použité modulu akumulátoru.

Ve věci výrobku, který může mít nějaký problém, se obraťte na nejbližšího prodejce Sony.

Suomi

Kiitämme tämän Sony-vaihtovirtasovittimen/laturin hankinnasta.

Pyydämme lukemaan nämä käyttöohjeet ennen laitteen käytön aloittamista ja säilyttämään ohjeet tallessa mahdollista tulevaa tarvetta varten.

Mukana tulevat tarvikkeet

AC-VQ1051D	Vaihtovirtasovitin/laturi (AC-VQ1051D) (1) Tehonsyöttöjohto (1) Liitäntäjohto (DK-215) (1) Liitäntäjohto (DK-415) (1) Auton akkujohto (DCC-VQ1) (1) Painetut asiakirjat
ACC-L1BP	Vaihtovirtasovitin/laturi (AC-VQ1051D) (1) Ladattava akku (NP-F970) (1) Vaihtovirtajohto (1) Liitäntäjohto (DK-215) (1) Painetut asiakirjat

A Osien tunnistaminen

1	**Liitinkansi**
2	**Aukko Ⓑ**
3	**DC IN -liitäntä (vain malliin DCC-VQ1)**
4	**DC OUT -liitäntä**
5	**CHARGE-lamppu ①**
6	**Aukko Ⓐ**
7	**CHARGE-lamppu Ⓐ**
8	**Lähdön muuttokytkin**
9	**Latausmuodon muuttokytkin**
10	**Näyttöruutu**
11	**Aukon merkkilamppu**
12	**DISPLAY-muuttopainike**

Näyttöruutu

13	**InfoLITHIUM™-merkkivalo**
14	**WAITING-merkkivalo**
15	**WARNING-merkkivalo**
16	**TIME TO CHG (lataus) -merkkivalo**
17	**Aika/LOG -merkkivalo**
18	**BATTERY LIFE-merkkivalo**
19	**VCR/CAMERA -merkkivalo**
20	**Normaalin latauksen merkkivalo**
21	**Täyden latauksen merkkivalo**
22	**Aukon kesto merkkivalo**

AC-VQ1051D vaihtovirtasovitinta/laturia voidaan käyttää seuraavalla tavalla

AC-VQ1051D vaihtovirtasovitinta/laturia voidaan käyttää kotona tai autossa.
Liitä virtajohto (sisältyy toimitukseen) seinäpistorasiaan tai liitä auton akkujohto DC-VQ1 autosi sawkusyttimeen pistorasiaan. (Vain negatiivisesti (-) maadoitetuille autoille).

- Kun käytetään Sony-laitetta (videokamera tms.), käytä tämän laitteen mukana toimitettuja liitäntäjohtoja.
- Ladattaessa Sony-akkujen latauksessa (L-sarja).
  – Latausmuodoksi voidaan valita "Täysi lataus" tai "Normaali lataus" latausmuodon latausmuotokytkimellä. Jos haluat käyttää akkua nopeasti, säädä muodoksi "Normaali lataus" lopettaakseesi latauksen normaalissa latausilassa.
- Kun InfoLITHIUM-akku on kiinnitetty tähän laitteeseen, seuraavat toiminnot ovat mahdollisia.
  – Pikalataus
  (Nopeampi kuin lataus videokamerella tms.)
  – "BATTERY LOG" näytön ja latuotiedot näkyvät.
  Akun käyttöhistoria ja latuotiedot näkyvät.
  * Latauksen kokonaisaika, latausaiku, viimeinen käyttövuosi ja kuukausi
  * Akun kesto, latauksen loppumiseen jäljellä oleva aika

- Tämä laite on tarkoitettu litiumionakkujen lataamiseen. Sillä ei voi ladata Ni-Cd tai Ni-MH -akkuja.
- Tätä laitetta ei voi käytä jotkin videokameramallien tai laitteiden kanssa.
  Varmista yhteensopivuus ennen ostamista.

Mikä on InfoLITHIUM?

InfoLITHIUM on liitumioni-akkupaketus, joka voi vaihtaa tietoja laukisen sen kanssa yhteensopivissa laitteissa kuten videokameroissa. Suosittelemme käyttävästä InfoLITHIUM -akkua (L-sarja) sähkölaitteessa, jossa on ⓘ INFOLITHIUM -merkki.

InfoLITHIUM on Sony Corporation -yhtiön tavaramerkki.

Mikä on "BATTERY LOG"?

"BATTERY LOG" näyttää akkuun tallennetun käyttöhistorian.

- Latauksen kokonaisaika
- Latausaiku
- Viimeinen käyttövuosi ja kuukausi
  (Näytettävien tietojen on oltava likimääräisiä. Aikusta riippuen näyttöisäidö on rajoitettu.)

Huomautuksia BATTERY LIFE -merkinnästä (Lue huolellisesti ennen käyttöä)

Kun akku ladataan, tämä laite näyttää akun latausajan ja latauksen, kun seuraavat ehdot täytetään.

- Käytössä on InfoLITHIUM-akku.
- Videokamera tms. on yhteensopiva InfoLITHIUM-toiminnon kanssa.

Varmista, että akussa on ⓘ INFOLITHIUM merkki. Varmista videolaitteen käyttöohjeista onko videolaite yhteensopiva InfoLITHIUM-toiminnon kanssa.

Jos akkua käytetään useammassa kuin yhdessä videokamerassa tms., jota on yhteensopiva InfoLITHIUM-toiminnon kanssa, näytetään akkuun viimeksi kiinnitetyn laitteen tiedot.

"BATTERY LOG" on käytettävissä ladattavilla akuilla NP-F970, NP-F770 ja NP-F570. Muut akut eivät kenties ole yhteensopivia tai näytä tietoja oikein.

B Videolaitteen käyttö

Kun vaihtovirtajohto on asetettu akkujohto DCC-VQ1 on liitetty yhtä akua, auton akkujohdon virranotolla on etuja.
Katso tarkemmat tiedot liitännästä seuraavista tms. käyttöohjeista.

1. **Aseta lähdön muuttokytkin asentoon VCR/CAMERA.**
2. **Liitä vaihtovirtajohto tai auton akkujohto tähän laitteeseen.**
3. **Liitä vaihtovirtajohto seinäpistorasiaan tai liitä auton akkujohto savukesytyttimen liittimeen.**
   Koulua äänimerkki ja kaikki kolme merkkivalot syttyvät.
4. **Liitä liitäntäjohto tämän laitteen liittimeen DC OUT.**
5. **Liitä liitäntäjohto videokameraan.**
   Katso tiedot liitäntäjohdon sovittamisesta videokameran tms. käyttöohjeista.
   Käytettävä liitäntäjohto DK-215 (kuva B ①)
   Käytettävä liitäntäjohto DK-415 (kuva B ②)

Huomautuksia

- Jos lähdön muuttokytkin asetetaan asentoon CHARGE käytettäessä videokameraa tms.,virta katkeaa videokameralta.
- Ei ole mahdollista ladata tähän laitteeseen kiinnitettyä akkua, kun tämä laite on asetettu VCR/CAMERA.
- Siirrä tämä laite pois videokamerasta tms., jos kuvassa on häiriöitä.
- Liitäntäjohtoa DK-415 ei voida käyttää ladattavan akun kanssa, jossa yhteensopivalla laitteella. Varmista laitteesi yhteensopivuus ennen latausta.
- Kuvassa on näytetty liitäntä HDR-AX2000 digitaaliseen HD-videokameranauhurille.

C Akun lataaminen

Kun AC-virtajohto ja auton akkujohto DCC-VQ1 ovat samanaikaisesti liitettynä, virtaa syötetään ensisijaisesti AC-virtajohdosta.

1. **Aseta latausmuodon muuttokytkin asentoon "NORMAL CHARGE" tai "FULL CHARGE".**
   Jos akku halutaan ladata nopeasti täysi lataus on suorittetu, aseta latausmuodon muuttokytkin asentoon "FULL CHARGE".
   Jos latausaika halutaan lopettaa, kun normaali lataus on suoritettu, aseta se asentoon "NORMAL CHARGE".
   Katso tarkemmat tiedot kohdasta "Latausmuodon muuttaminen".
2. **Aseta lähdön muuttokytkin asentoon CHARGE.**
3. **Liitä vaihtovirtajohto tähän laitteeseen.**
4. **Liitä vaihtovirtajohto seinäpistorasiaan.**
   Kuulua äänimerkkiä ja näyttöruutu kytkeytyy.
5. **Kiinnitä akku.**
   Katso kohtaa "Akun kiinnittäminen". Kun lataus alkaa, näyttöruudun akun kesto merkkivalo vilkkuu ja CHARGE-lamppu syttyy.
6. **Kun lataus on suoritettu, ota akku pois.**
   Tämä laite lopettaa latauksen sillä latausaikoilla, joka on säädetty latausmuodon muuttokytkimellä. Kun CHARGE-lamppu sammuu, lataus on suoritettu.
   Katso tarkemmat tiedot latauksen loppumisesta kohdasta "Latausmuodon muuttaminen".

Latausmuodon muuttaminen

Lataus voidaan suorittaa kahdella tasolla: "Normaali lataus" ja "täysi latus". Latausmuodon voidaan muuttaa latuen latuen latausmuodon muuttokytkimellä.

- Normaali lataus (NORMAL CHARGE)

Kun lataus on suoritettu, akun kesto merkkivalo näyttö kuten oikealla on kuvattu.
Akku pysyy hyvässä kunnossa, mutta kestä hieman lyhyempään aikaan kuin ladattaessa täydellä latauksella.

- Täysi lataus (FULL CHARGE)

Kun latuon on suoritettu täydellä latauksella, akun kesto merkkivalo näyttö kuten oikealla on kuvattu.
Akku kestää hieman kauemmin kuin normaalilla latauksella ladattaessa, mutta latausaika on pitempi.

Kahden akun kiinnittäminen yhtä aikaa

Tähän laitteeseen voidaan kiinnittää kaksi akua yhtä aikaa. On mahdollista ladata vain yksi akku. Lataus alkaa akusta, joka on kiinnitetty aukkoon Ⓑ.
Kun kiinnitetään kaksi akkua, mutta eitä yhtä akkua, latausa ensin kiinnitetyllä akulla riippumatta siitä onko se aukossa Ⓑ vai Ⓐ.

Huomautuksia

- On mahdollista kiinnittää kaksi akkua, mutta niitä ei voi ladata normaalilla latauksella yhtä aikaa.
- Kun latausmuodon kytkin on asennossa "FULL CHARGE", tämä laite suorittaa normaalin latauksen akkuun kiinnitysjärjestyksessä ja latae kummankin akun täydellä latauksella yhtä aikaa.

Akun kiinnittäminen (C-①)

**❶ Aseta akku tähän laitteeseen niin, että ◄ -merkki osoittaa liitink