SONY

4-447-801-**71**(1)

Dock Speaker

Kezelési utasítások/Инструкции за експлоатация/Brugervejledning/Bruksanvisning/Navodila za uporabo

SGPSPK1

©2012 Sony Corporation / Printed in China

A

1

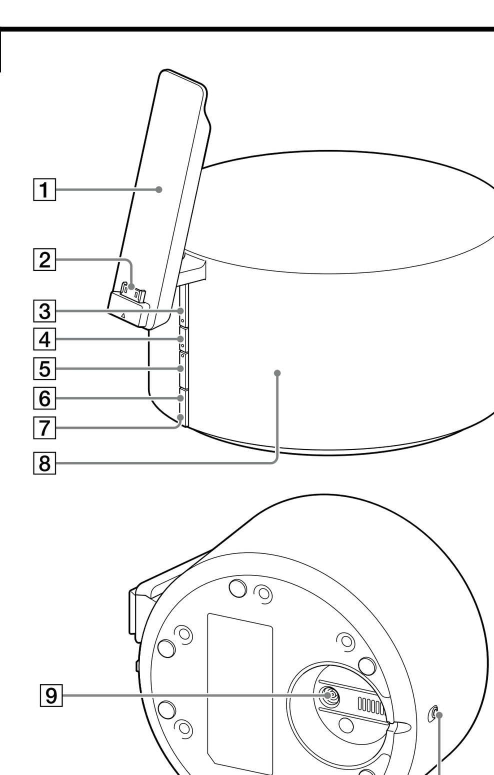

2

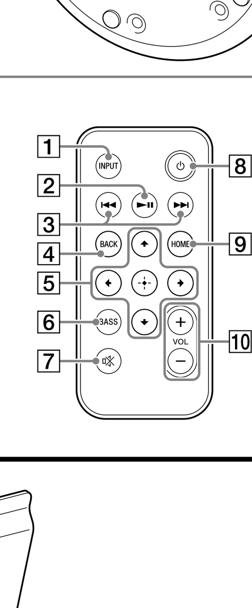

B

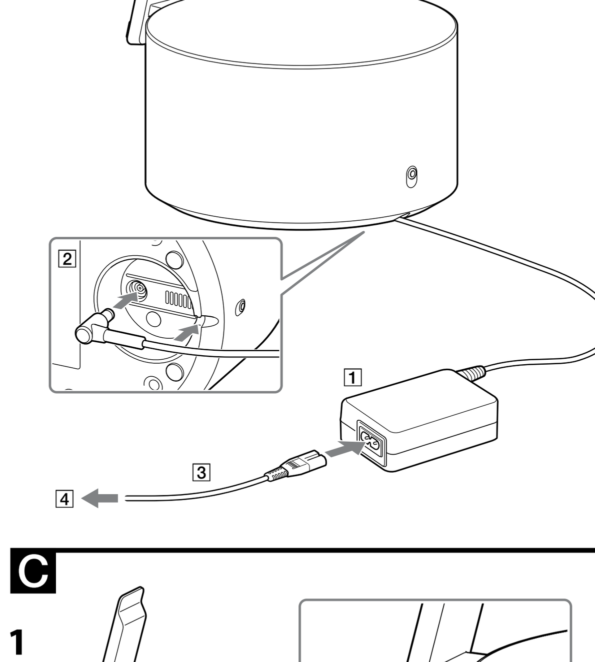

C

1

2

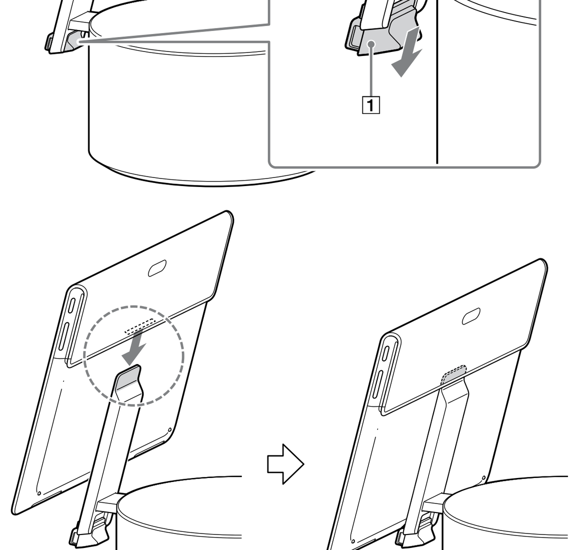

3

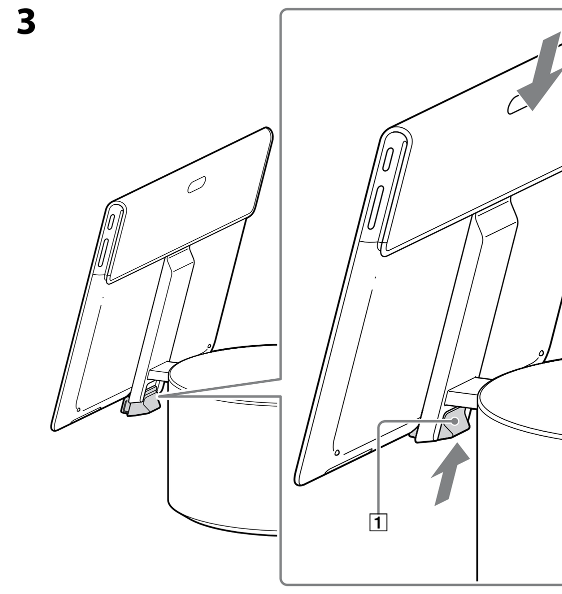

4

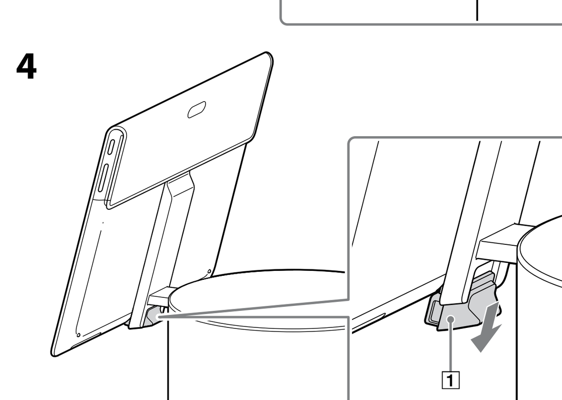

5

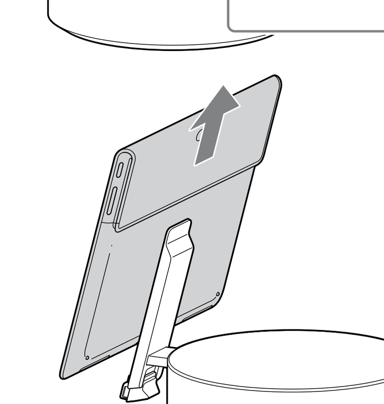

D

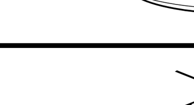

E

1

2

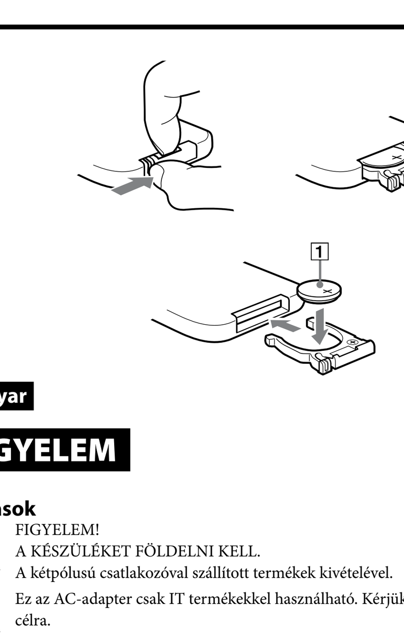

Magyar

FIGYELEM

Előírások

FIGYELEM!
A KÉSZÜLÉKET FÖLDELNI KELL.
A kétpólusú csatlakozóval szállított termékek kivételével.

Ez az AC-adapter csak IT termékekkel használható. Kérjük, ne használja más célra.

A tűz vagy áramütés elkerülése érdekében a készüléket ne érje eső vagy nedvesség.
Az áramütés elkerülése érdekében ne nyissa fel a burkolatot! Ha bármilyen okból felnyitja, az a garancia hatálya alá nem eső károsodásokat okozhat. A szervizelést csak a Sony erre felhatalmazott szakemberei végezhetik.
A helytelen használat és javítás veszélyeztetheti a készülék biztonságos használatát!
A dokkoló hangszóró kikapcsolása a ⏻ (tápfeszültség) gombbal nem választja le a dokkoló hangszórót teljes mértékben a hálózati feszültségről. A teljes leválasztásához húzza ki a hálózati adaptert vagy a tápkábelt az elektromos hálózatból. A hálózati csatlakozó legyen a készülék közelében és legyen könnyen elérhető.
Saját biztonsága érdekében javasoljuk, hogy csak eredeti Sony hálózati adaptert használjon, amely megfelel a minőségbiztosítási szabványnak, amelyet a Sony szállított táblaszámítógépéhez, illetve a használati utasításnak megfelelően.
A készülék a norvégiai, 230 V fázisok közötti feszültségű IT tápellátási elosztórendszerben is használható.
A készülék a következő EU-irányelveknek felel meg:
2006/95/EC (kisfeszültségű irányelv).
2004/108/EC (EMC irányelv).
Gyártó: Sony Corporation, Japán, 108-0075 Tokió, 1-7-1 Konan, Minato-ku.
Európai uniós termékbiztonság: Sony Deutschland GmbH, Németország, 70327 Stuttgart, Hedelfinger Strasse 61.
Hang- és képtorzítás léphet fel, ha a berendezést közel helyezik bármilyen, elektromágneses sugárzást kibocsátó berendezéshez.

Feleslegessé vált elektromos és elektronikus készülékek hulladékként való eltávolítása (Használható az Európai Unió és egyéb európai országok szelektív hulladékgyűjtési rendszereiben)

Ez a szimbólum a készüléken vagy a csomagolásán azt jelzi, hogy a terméket ne kezelje háztartási hulladékként. Kérjük, hogy az elektromos és elektronikai hulladék gyűjtésére kijelölt gyűjtőhelyen adja le. A feleslegessé vált termék helyes kezelésével segít megelőzni a környezet és az emberi egészség károsodását, mely bekövetkezhetne, ha nem követi a hulladékkezelés helyes módját. Az anyagok újrahasznosítása segít a természeti erőforrások megőrzésében. A termék újrahasznosítása érdekében további információért forduljon a lakhelyén az illetékesekhez, a helyi hulladékgyűjtő szolgáltatóhoz vagy ahhoz az üzlethez, ahol a terméket megvásárolta.

Feleslegessé vált elemek hulladékként való eltávolítása (Használható az Európai Unió és egyéb európai országok szelektív hulladékgyűjtési rendszereiben)

Ez a szimbólum az elemen vagy annak csomagolásán azt jelzi, hogy a terméket ne kezelje háztartási hulladékként.
Egyes elemeken vagy azok csomagolásán ez a szimbólum együtt szerepelhet a higany (Hg) vagy az ólom (Pb) vegyjelével akkor, ha az elem 0,0005%-nál több higanyt vagy 0,004%-nál több ólmot tartalmaz.
Kérjük, hogy azt a használt elemek gyűjtésére kijelölt gyűjtőhelyen adja le. A feleslegessé vált elemek helyes kezelésével segít megelőzni a környezet és az emberi egészség károsodását, mely bekövetkezhetne, ha nem követi a hulladékkezelés helyes módját. Az anyagok újrahasznosítása segít a természeti erőforrások megőrzésében.

Olyan berendezéseknél alkalmazott elemeket, ahol biztonsági, teljesítményi, illetve adatok megőrzése érdekében elengedhetetlen az energiaellátás folyamatosságának biztosítása, csak az arra felkészült szerviz állomány cserélheti ki.
Beépített elem esetén, hogy biztosítható legyen az elem megfelelő kezelése, a termékének elhasználódásakor jutassa el azt az arra kijelölt elektromos és elektronikus hulladékgyűjtő pontra.

Minden más elem esetén kérjük, hogy tanulmányozza, milyen módon lehet biztonságosan az elemet a készülékből eltávolítani. Az elemet a használt elemek megfelelő begyűjtőhelyén adja le.

A termék újrahasznosítása érdekében további információért forduljon a lakhelyén az illetékesekhez, a helyi hulladékgyűjtő szolgáltatóhoz vagy ahhoz az üzlethez, ahol a terméket megvásárolta.

Használat előtt

A Sony SGPSPK1 egy, a Sony termékekhez tervezett dokkoló hangszóró (2012. októberétől).
SGPT12 sorozat*/SGPT13 sorozat*
* Előfordulhat, hogy ez a sorozat nem kapható egyes országokban vagy térségekben.

Megjegyzés
- Frissítse a kompatibilis termék szoftverét a legújabb verzióra, mielőtt a dokkoló hangszóróval használná.

A dokkoló hangszóró használatba vétele előtt kérjük, tanulmányozza át alaposan ezt a kézikönyvet és őrizze meg a jövőbeni használathoz.

Részek és kezelőszervek A

Dokkoló hangszóró (A-1)

1 Állvány
2 Dugó Multi Porthoz
3 INPUT gomb és jelzőfény
A gomb megnyomása váltja a bemeneti jelforrást az INPUT aljzathoz csatlakoztatott tablet vagy audió eszköz között.
4 BASS gomb és jelzőfény
A gomb megnyomása kiemeli a mély basszus hangokat.
5 VOL (hangerő) +/– gombok
6 Távvezérlő-érzékelő
7 ⏻ (tápfeszültség) gomb és jelzőfény
8 Hangszóró
9 Tápfeszültség aljzat
10 INPUT aljzat

Távvezérlő (A-2)

1 INPUT gomb
A gomb megnyomása váltja a bemeneti jelforrást az INPUT aljzathoz csatlakoztatott tablet vagy audió eszköz között.
2 ▶II (lejátszás/szünet) gomb
3 I◀◀ ▶▶I (előző vagy következő szám) gomb
4 BACK gomb
5 Nyíl/Kereszt gombok
6 BASS gomb
A gomb megnyomása kiemeli a mély basszus hangokat.
7 🔇 (némítás) gomb
8 ⏻ (főkapcsoló) gomb
9 HOME gomb
10 VOL (hangerő) +/– gombok*

* A VOL + gomb kitapintható pontot tartalmaz az egyszerű használat érdekében.

Megjegyzések
- Amikor audió eszköz csatlakozik az INPUT aljzathoz, a távvezérlő egyes gombjai nem működnek.
- Amikor tabletet állítanak a dokkoló hangszóróra, a hangerőt beállíthatja a dokkoló hangszórón, de a tableten nem módosul a hangerő-beállítás.
- Hirtelen nagyerejű hang szólalhat meg az egyes eszközök hangerő-beállításától függően.
- Tablet csatlakoztatása mellett előfordulhat, hogy a távvezérlő ▶II gombjának megnyomása nem indítja el a lejátszást. Ilyen esetben használja a tabletet, amire a távvezérlő ismét működőképessé válik.

Kezdeti lépések B

A tablet frissítése

Frissítse a tabletet az Android legújabb verziójára. A frissítés részleteiről a tablet Súgóútmutatójában olvashat.

Az áramforrás csatlakoztatása B

Csatlakoztassa a hálózati adaptert 1 (mellékelt) a dokkoló hangszóró tápfeszültség bemeneti aljzatához 2. Csatlakoztassa a hálózati kábelt 3 (mellékelt) egy fali konnektorhoz 4.

Megjegyzések
- Kapcsolja ki a dokkoló hangszórót, mielőtt leválasztaná a hálózati adaptert. Ha a hálózati adaptert csatlakoztatják, majd leválasztják a dokkoló hangszóróról a dokkoló hangszóró kikapcsolásának mellőzésével, hibás működést okozhat.
- Kizárólag a mellékelt hálózati adaptert használja. A dokkoló hangszóró megrongálásának elkerülése érdekében ne használjon másfajta adaptert.
- A mellékelt hálózati kábelt kizárólag a dokkoló hangszóróhoz való. Nem szabad másfajta elektromos berendezéssel használni.

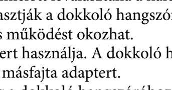
A dugó polaritása

- Csatlakoztassa a hálózati adaptert egy könnyen elérhető fali konnektorhoz. Probléma felmerülése esetén azonnal húzza ki a fali konnektorból.
- Ne helyezze a hálózati adaptert könyvespolcra vagy zárt helyre, például szekrénybe.
- A tűz és az elektromos áramütés elkerülése érdekében ne helyezze a hálózati adaptert folyadéknak vagy nedvességnek kitett helyre. Ezenkívül ne tegyen folyadékkal töltött edényeket, pl. vázát vagy hasonlót a hálózati adapterre.

A tablet csatlakoztatása

Megjegyzések
- Húzza ki az összes kábelt és kiegészítőt a tabletből, mielőtt csatlakoztatná a dokkoló hangszóróhoz.
- Győződjön meg arról, hogy a dugót lenyomta, mielőtt csatlakoztatja a tabletet.

1 **Nyomja le a dugót 1. (C-1)**
2 **Illessze a tablet hátulján lévő bevágást az állvány felső részéhez. (C-2)**
3 **Nyomja fel a dugót 1. (C-3)**
A tablet így az állványhoz illeszkedik.
Győződjön meg arról, hogy a dugót teljesen felfelé nyomta.

A tablet leválasztása

1 **Nyomja le a dugót 1. (C-4)**
2 **Emelje felfelé a tabletet, hogy leválassza az állványról. (C-5)**

A távvezérlő előkészítése D

A távvezérlő használatba vétele előtt távolítsa el a szigetelő fóliát.
Az elemet már a gyárban a távvezérlőbe helyezték.

A lítium elem cseréje E

A távvezérlő működési hatósugara csökken az elem kimerülésével.
Cserélje ki az elemet egy újjal az alábbi eljárás szerint. Normális esetben körülbelül 6 hónapig működőképes.

1 **Vegye ki az elemtartót. (E-1)**
2 **Cserélje ki a CR2025 lítium elemet egy újjal úgy, hogy a + pólusa felfelé néz. (E-2)**
3 **Tegye vissza az elemtartót a helyére.**

Megjegyzések
- A lítium elemet tartsa távol gyermekektől. Az elem lenyelése esetén azonnal forduljon orvoshoz.
- Ne tegye ki a távvezérlő érzékelőjét a közvetlen napsugárzásnak vagy erős fénycsővilágításnak, hogy elkerülje annak hibás működését.

Български

ПРЕДУПРЕЖДЕНИЕ

Нормативна информация

ПРЕДУПРЕЖДЕНИЕ
ТОЗИ АПАРАТ ТРЯБВА ДА СЕ ЗАЗЕМИ.
С изключение на продуктите с тип щепсел с 2 извода.

Този AC адаптер е предназначен за употреба само с ИТ продукти. Не използвайте за други цели.

За да намалите риска от пожар или удар от електрически ток, не излагайте това устройство на дъжд и влага.
Не отваряйте корпуса на устройството, за да не предизвикате късо съединение.
Отварянето на корпуса, независимо от причината, може да доведе до повреди, които не се покриват от гаранцията. Техническото обслужване на устройството да се извършва само от оторизирани технически специалисти на Sony.
Несанкционирана употреба или ремонт могат да предизвикат злополуки.
Ако изключите докинг тонколоните от бутона ⏻ (захранване), това не ги изключва напълно от електрическата мрежа. За да ги изключите напълно, извадете променливотоковия адаптер или захранващия кабел от контакта. Захранващият контакт трябва да се намира близо до оборудването и да бъде леснодостижим.
За вашата безопасност настойчиво се препоръчва да използвате оригинални променливотокови адаптери от Sony, отговарящи на стандарта за осигуряване на качеството и предоставени от Sony за вашия таблет, както е отбелязано в ръководството за експлоатация.
Този апарат е предназначен също за компютърна електроразпределителна система с междуфазово напрежение 230 V, за клиенти в Норвегия.
Този продукт отговаря на следните европейски директиви:
2006/95/EC (Директива за слаботоково оборудване),
2004/108/EC (Директива за електромагнитна съвместимост, EMC).
Производител: Sony Corporation, 1-7-1 Konan Minato-ku Tokyo, 108-0075 Japan
За съответствие на продукти от ЕС: Sony Deutschland GmbH, Hedelfinger Strasse 61, 70327 Stuttgart, Germany
Може да се получи изкривяване на звука или образа, ако това устройство се намира в непосредствена близост до устройство, излъчващо електромагнитни вълни.

Третиране на стари електрически и електронни уреди (приложимо в Европейския съюз и други Европейски страни със системи за разделно събиране на отпадъци)

Този символ върху устройството или върху неговата опаковка показва, че този продукт не трябва да се третира като домакински отпадък. Вместо това той трябва да бъде предаден в съответния събирателен пункт за рециклиране на електрически и електронни уреди. Като предадете този продукт на правилното място, Вие ще помогнете за предотвратяване на негативните последствия за околната среда и човешкото здраве, които биха възникнали при изхвърлянето му на неподходящо място. Рециклирането на материалите ще спомогне да се съхранят природните ресурси. За подробна информация относно рециклирането на този продукт можете да се обърнете към местната градска управа, фирмата за събиране на битови отпадъци или магазина, откъдето сте закупили продукта.

Изхвърляне на изтощени батерии (приложимо в Европейския Съюз и други европейски държави със системи за разделно събиране на отпадъците)

Този символ върху батерията или върху опаковката показва, че с батерията, доставена с този продукт, не трябва да се отнасяте като с домакински отпадък.
При някои батерии този символ може да се използва в комбинация с означение на химически елемент. Означението на химическия елемент живак (Hg) или олово (Pb) се добавя ако батерията съдържа повече от 0,0005% живак или 0,004% олово.
Осигурявайки коректното изхвърляне на тези батерии вие ще помогнете за предотвратяване на потенциално негативните последствия за околната среда и човешкото здраве, които биха възникнали при неподходящо изхвърляне. Рециклирането на материалите ще спомогне да се съхранят природните ресурси.

При апарати, които от гледна точка на безопасност, начин на действие или запазване на данни изискват батерията да бъде постоянно свързана (вградена), тя трябва да бъде заменяна само от квалифициран сервизен персонал.
Ако трябва да изхвърлите апарат, в който има такава батерия, за да сте сигурни, че батерията ще бъде третирана правилно, предайте апарата в събирателен пункт за рециклиране на електрически и електронни уреди.

За всички останали батерии моля прочетете в упътването как безопасно се изважда батерията от апарата. Предайте я в събирателния пункт за рециклиране на използвани батерии.

За повече информация относно рециклирането на този продукт можете да се обърнете към общината, фирмата за събиране на битови отпадъци или магазина, откъдето сте закупили продукта.

Преди употреба

Sony SGPSPK1 представлява докинг тонколони, предназначени за следните продукти на Sony (към октомври 2012 г.).
Серии SGPT12*/Серии SGPT13*
* Тази серия може да не е достъпна в някои страни или региони.

Забележка
- Актуализирайте софтуера на съвместимия продукт до най-новата версия, преди да го използвате с докинг тонколоните.

Преди да използвате докинг тонколоните, внимателно прочетете това ръководство и го запазете за бъдещи справки.

Части и управление A

Докинг тонколони (A-1)

1 Стойка
2 Конектор за мултипорт
3 Бутон и индикатор INPUT
С натискането на този бутон се превключва източникът на входящия сигнал, таблет или аудио устройство, свързано към жака INPUT.
4 Бутон и индикатор BASS
С натискането на този бутон се засилва ефектът на тежкия басов звук.
5 Бутони VOL (сила на звука) +/–
6 Дистанционен сензор
7 Бутон и индикатор ⏻ (захранване)
8 Високоговорител
9 Жак за захранването
10 Жак INPUT

Дистанционно управление (A-2)

1 Бутон INPUT
С натискането на този бутон се превключва източникът на входящия сигнал, таблет или аудио устройство, свързано към жака INPUT.
2 Бутон ▶II (възпроизвеждане/пауза)
3 Бутон I◀◀ ▶▶I (предишен или следващ запис)
4 Бутон BACK
5 Бутони стрелка/кръст
6 Бутон BASS
С натискането на този бутон се засилва ефектът на тежкия басов звук.
7 Бутон 🔇 (без звук)
8 Бутон ⏻ (захранване)
9 Бутон HOME
10 Бутони VOL (сила на звука) +/–*

* Бутонът VOL + има изпъкнала точка, за по-лесно ползване.

Забележки
- Когато аудио устройството е свързано към жака INPUT, някои бутони на дистанционното управление не функционират.
- Когато върху докинг тонколоните е поставен таблет, можете да регулирате силата на звука от самите докинг тонколони, но настройката за сила на звука на таблета няма да се промени.
- В зависимост от настройките за силата на звука на всяко от устройствата, звукът може внезапно да прозвучи много силно.
- Ако е свързан таблет, натискането на бутона ▶II върху дистанционното управление може да не стартира възпроизвеждането. В такъв случай първо задействайте таблета и тогава ще се активира дистанционното управление.

Първи стъпки B

Актуализиране на таблета

Актуализирайте таблета до последната версия на Android. За подробности относно актуализирането вижте помощното ръководство на таблета.

Свързване към източник на захранване B

Включете променливотоковия адаптер 1 (предоставен) към жака за захранването 2 на докинг тонколоните. Включете кабела за променливотоково захранване 3 (предоставен) в контакта 4.

Забележки
- Изключете докинг тонколоните, преди да изключите променливотоковия адаптер. Ако променливотоковият адаптер е свързан и след това разкачен от докинг тонколоните, без да им се спре захранването, това може да доведе до повреда.
- Използвайте само предоставения променливотоков адаптер. Не използвайте друг променливотоков адаптер, за да избегнете повреда на докинг тонколоните.
- Предоставеният кабел за променливотоково захранване е предназначен само за докинг тонколоните. Не трябва да се използва за друго електрооборудване.

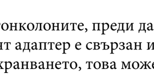
Полярност на конектора

- Включете променливотоковия адаптер в лесно достъпен контакт. При проблем веднага го изключете от контакта.
- Не поставяйте променливотоковия адаптер върху лавица за книги или в затворено пространство, като шкаф.
- Не използвайте променливотоковия адаптер на място, в която има течност или влага, за да избегнете възникването на пожар или токов удар. Освен това не поставяйте напълнени с течност съдове, като напр. ваза, върху променливотоковия адаптер.

Прикачване на таблета

Забележки
- Извадете всички кабели и приставки от таблета, преди да го прикачите към докинг тонколоните.
- Уверете се, че конекторът е натиснат надолу, преди да прикачите таблета.

1 **Натиснете конектора 1 надолу. (C-1)**
2 **Подравнете жлеба, намиращ се на гърба на таблета, с горната част на стойката. (C-2)**
3 **Натиснете конектора 1 нагоре. (C-3)**
Таблетът вече е монтиран върху стойката.
Уверете се, че конекторът е пъхнат докрай.

Сваляне на таблета

1 **Натиснете конектора 1 надолу. (C-4)**
2 **Повдигнете таблета нагоре, за да го свалите от стойката. (C-5)**

Подготвяне на дистанционното управление D

Преди да използвате дистанционното управление за първи път, свалете изолационното фолио.
Батерията е поставена в дистанционното управление фабрично.

Подмяна на литиевата батерия E

Работното разстояние на дистанционното управление намалява с изтощаването на батерията.
Подменете батерията с нова, като следвате долуописаната процедура. Тя ще издържи около 6 месеца.

1 **Извадете поставката за батерията. (E-1)**
2 **Подменете литиевата батерия CR2025 с нова, като поставите страната с "+" нагоре. (E-2)**
3 **Поставете обратно поставката за батерията.**

Забележки
- Не оставайте литиевата батерия в обсега на деца. При поглъщане на батерията незабавно се консултирайте с лекар.
- Не излагайте дистанционния сензор на пряка слънчева светлина или на силна флуоресцентна светлина, за да избегнете повреда на дистанционното управление.

Dansk

ADVARSEL

Oplysninger om lovkrav

ADVARSEL
DETTE APPARAT SKAL JORDFORBINDES.
Gælder ikke, hvis produktstikket kun har 2 stikben.

AC-adapteren er kun beregnet til brug med it-produkter. Den må ikke bruges til andre formål.

På grund af risiko for brand og elektrisk stød må enheden ikke udsættes for regn eller fugtighed.
Du må ikke åbne kabinettet, da du kan få elektrisk stød. Åbning kan medføre skader, der ikke er omfattet af garantien. Servicearbejde må kun udføres af autoriserede Sony-teknikere.
Forkert brug og reparation kan udgøre en sikkerhedsrisiko.
Hvis du slukker for dock-højttaleren med ⏻ (strøm)-knappen, afbrydes den ikke helt fra netspændingen. Hvis du vil afbryde den helt, skal du tage vekselstrømsadapteren eller strømkablet ud af netkontakten. Stikkontakten skal installeres i nærheden af udstyret og være lettilgængelig.
Af sikkerhedsmæssige årsager anbefales det kraftigt, at du bruger originale Sony vekselstrømsadaptere, der opfylder standarden for kvalitetssikring, leveret af Sony til din tabletenhed, som angivet i brugsvejledningen.
Produktet kan også bruges i Norge i it-strømfordelingssystemer med fase til fase-spænding på 230 V.
Dette produkt overholder bestemmelserne i følgende EU-direktiver:
2006/95/EF (Lavspændingsdirektivet)
2004/108/EF (EMC-direktivet)
Producent: Sony Corporation, 1-7-1 Konan Minato-ku Tokyo, 108-0075 Japan
Overensstemmelse med EU lovgivning: Sony Deutschland GmbH, Hedelfinger Strasse 61, 70327 Stuttgart, Germany
Lyd- og billedforvrængning kan forekomme, hvis dette udstyr placeres i nærheden af udstyr, der udsender elektromagnetisk stråling.

Håndtering af udtjente elektriske og elektroniske produkter (Gælder for den Europæiske Union og andre europæiske lande med separate indsamlingssystemer)

Dette symbol på produktet eller emballagen angiver, at produktet ikke må behandles som husholdningsaffald. Det skal i stedet indleveres på en deponeringsplads specielt indrettet til modtagelse og oparbejdning af elektriske og elektroniske produkter. Ved at sikre at produktet bortskaffes korrekt, forebygges de eventuelle negative miljø- og sundhedsskadelige påvirkninger, som en ukorrekt affaldshåndtering af produktet kan forårsage. Genindvinding af materialer vil medvirke til at bevare naturens ressourcer. Yderligere information om genindvindingen af dette produkt kan fås hos myndighederne, det lokale renovationsselskab eller butikken, hvor produktet blev købt.

Fjernelse af udtjente batterier (gælder i den Europæiske Union samt europæiske lande med særskilte indsamlingssystemer)

Dette symbol på batteriet eller emballagen betyder, at batteriet leveret med dette produkt ikke må bortskaffes som husholdningsaffald.
På visse batterier kan dette symbol anvendes i kombination med et kemisk symbol. Det kemiske symbol for kviksølv (Hg) eller bly (Pb) er anført hvis batteriet indeholder mere end 0,0005% kviksølv eller 0,004% bly.
Ved at sikre at sådanne batterier bortskaffes korrekt, tilsikres det, at de mulige negative konsekvenser for sundhed og miljø, som kunne opstå ved en forkert affaldshåndtering af batteriet, forebygges. Materialegenindvindingen bidrager ligeledes til at beskytte naturens resourcer.

Hvis et produkt kræver vedvarende elektricitetsforsyning af hensyn til sikkerheden samt ydeevnen eller data integritet, må batteriet kun fjernes af dertil uddannet personale. For at sikre en korrekt håndtering af batteriet bør det udtjente produkt kun afleveres på dertil indrettede indsamlingspladse beregnet til affaldshåndtering af elektriske og elektroniske produkter.

Med hensyn til øvrige batterier, se venligst afsnittet der omhandler sikker fjernelse af batterier. Batteriet skal derefter afleveres på et indsamlingsted beregnet til affaldshåndtering og genindvinding af batterier.

Yderlige information om genindvinding af dette produkt eller batteri kan fås ved at kontakte den kommunale genbrugsstation eller den butik, hvor produktet blev købt.

Før brug

Sony SGPSPK1 er den dock-højttaler, der er beregnet til følgende Sony-produkter (fra og med oktober 2012).
SGPT12-serie*/SGPT13-serie*
* Denne serie er muligvis ikke tilgængelig i visse lande eller områder.

Bemærk
- Opdater softwaren for det kompatible produkt til den seneste version, før du bruger dock-højttaleren.

Inden du bruger dock-højttaleren, bedes du læse denne vejledning omhyggeligt og gemme den til senere brug.

Dele og kontrolenheder A

Dock-højttaler (A-1)

1 Fod
2 Stik til multiport
3 INPUT-knap og -indikator
Hvis du trykker på denne knap, skiftes indgangskilden, som er en tablet eller en lydenhed, der er koblet til INPUT-stikket.
4 BASS-knap og -indikator
Hvis du trykker på denne knap, forbedres lydeffekten af den kraftige bas.
5 VOL (lydstyrke) +/– knapper
6 Fjernsensor
7 ⏻ (strøm)-knap og -indikator
8 Højttaler
9 Strømstik
10 INPUT-stik

Fjernbetjening (A-2)

1 INPUT-knap
Hvis du trykker på denne knap, skiftes indgangskilden, som er en tablet eller en lydenhed, der er koblet til INPUT-stikket.
2 ▶II (afspil/pause)-knap
3 I◀◀ ▶▶I (tidligere eller næste nummer)-knap
4 BACK-knap
5 Pile-/kors-knapper
6 BASS-knap
Hvis du trykker på denne knap, forbedres lydeffekten af den kraftige bas.
7 🔇 (afbrydelse af lyd)-knap
8 ⏻ (strøm)-knap
9 HOME-knap
10 VOL (lydstyrke) +/– knapper*

* VOL-knappen + har et taktilt punkt, som gør den nem at bruge.

Bemærkninger
- Når lydenheden er koblet til INPUT-stikket, virker nogle af fjernbetjeningens knapper ikke.
- Når der er indstillet en tablet på dock-højttaleren, kan du justere lydstyrken via dock-højttaleren, men lydindstillingen for tabletten ændres ikke.
- Der kan komme en pludselig høj lyd, afhængigt af lydindstillingerne på hver enhed.
- Hvis der trykkes på ▶II, mens en tablet er tilsluttet, kan fjernbetjeningen muligvis ikke starte afspilningen. I dette tilfælde skal du betjene tabletten, hvorefter det bliver muligt at bruge fjernbetjeningen.

Kom i gang B

Opdater tabletten

Opdater din tablet til den seneste version af Android. Du kan få oplysninger om opdateringer i hjælpvejledningen til din tablet.

Tilslutning af strømkilden B

Sæt vekselstrømsadapteren 1 (medfølger) i strømstikket 2 på dock-højttaleren. Sæt vekselstrømsledningen 3 (medfølger) i en stikkontakt 4.

Bemærkninger
- Sluk for dock-højttaleren, før du frakobler vekselstrømsadapteren. Hvis vekselstrømsadapteren er tilsluttet, når den tages ud af dock-højttaleren uden at slukke for dock-højttaleren, kan det give funktionsfejl.
- Brug kun den medfølgende vekselstrømsadapter. Brug ikke en anden vekselstrømsadapter for at undgå at beskadige dock-højttaleren.
- Den medfølgende vekselstrømsledning er kun til dock-højttaleren. Den må ikke bruges til andet elektrisk udstyr.

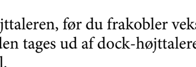
Stikkets polaritet

- Sæt vekselstrømsadapteren i en stikkontakt, der er nem adgang til. Hvis der opstår problemer, skal du tage den ud af stikkontakten med det samme.
- Sæt ikke vekselstrømsadapteren på en boghylde eller et indelukket sted, f.eks i et kabinet.
- Brug ikke vekselstrømsadapteren på et sted, hvor den kan udsættes for væske eller fugt, for at undgå brand eller elektrisk stød. Anbring derudover ikke væskefyldte beholdere, f.eks. en vase osv., på vekselstrømsadapteren.

Fastgørelse af tabletten

Bemærkninger
- Fjern alle kabler og isatte ting fra tabletten, får du sætter den i dock-højttaleren.
- Du bedes kontrollere, at stikket er skubbet ned, inden du fastgør tabletten.

1 **Skub stikket ned 1. (C-1)**
2 **Stil hakket på tablettens bagside ud for den øverste del af dock-højttaleren. (C-2)**
3 **Skub stikket op 1. (C-3)**
Tabletten er nu monteret på dockstationen.
Sørg for, at stikket er skubbet helt op i endestykket.

Aftagning af tabletten

1 **Skub stikket ned 1. (C-4)**
2 **Løft tabletten opad for at fjerne den fra dockstationen. (C-5)**

Klargøring af fjernbetjeningen D

Før du bruger fjernbetjeningen første gang, skal du fjerne isoleringsfilmen.
Batteriet er fra fabrikken installeret i fjernbetjeningen.

Udskiftning af litiumbatteriet E

Arbejdsafstanden for fjernbetjeningen forkortes, når batteriet bliver afladet.
Udskift batteriet med et nyt ved hjælp af nedenstående procedure. Det vil normalt holde 6 måneder.

1 **Tag batteriholderen ud. (E-1)**
2 **Erstat litiumbatteriet, CR2025, med et nyt, hvor +-siden vender op ad. (E-2)**
3 **Sæt batteriholderen tilbage på plads.**

Bemærkninger
- Sørg for, at litiumbatteriet er uden for børns rækkevidde. Hvis batteriet bliver slugt, skal du med det samme søge læge.
- Udsæt ikke fjernsensoren for direkte sollys eller det kraftige lys fra et fluorescerende lys for at undgå, at fjernbetjeningen får funktionsfejl.

Norsk

ADVARSEL

Informasjon om forskrifter

ADVARSEL
DETTE APPARATET MÅ JORDES.
Unntatt produkter med 2 pinners støpsel.

Denne strømadapteren er kun ment for bruk med IT-produkter. Den må ikke brukes for noe annet formål.

For å redusere risikoen for brann eller elektrisk støt, må du ikke utsette enheten for regn eller fuktighet.
Unngå å åpne kabinettet, for å unngå elektrisk støt. Hvis kabinettet åpnes, uansett årsak, kan det føre til skader som ikke dekkes av garantien. Service må bare utføres av autoriserte Sony-teknikere.
Feil bruk og reparasjoner kan medføre sikkerhetsrisiko.
Når du slår av dokkinghøyttaleren med knappen ⏻ (strøm), kobles ikke strømmen helt bort for dokkinghøyttaleren. For å koble fra strømmen helt skal du trekke ut vekselstrømadapteren eller strømkabelen fra strømuttaket. Strømuttaket skal være nært utstyret og lett tilgjengelig.
Av sikkerhetsgrunner bør du bruke ekte Sony vekselstrømadaptere som oppfyller kvalitetsgarantistandarden, og som leveres av Sony for nettbrettet ditt, slik det er nevnt i bruksanvisningen.
Dette apparatet er også beregnet for strømforsyningssystemer for IT, med fase til fase-spenning på 230 V, for kunder i Norge.
Dette produktet samsvarer med følgende EU-direktiver:
2006/95/EC (lavspenningsdirektivet),
2004/108/EC (EMC-direktivet).
Produsent : Sony Corporation, 1-7-1 Konan Minato-ku Tokyo, 108-0075 Japan
EU produkt samsvar: Sony Deutschland GmbH, Hedelfinger Strasse 61, 70327 Stuttgart, Germany
Det kan forekomme lyd- og bildeforvrengning hvis dette utstyret plasseres nært annet utstyr som utstråler elektromagnetisk stråling.

Kassering av gamle elektriske og elektroniske apparater (gjelder i den Europeiske Unionen og andre europeiske land med separat innsamlingssystem)

Dette symbolet på produktet eller emballasjen indikerer at dette produktet ikke må behandles som husholdningsavfall. I stedet skal det leveres til spesiell innsamlingsstasjon for gjenvinning av elektrisk og elektronisk utstyr. Ved å sørge for at dette produktet avhentes på korrekt måte, vil du være med på å forhindre mulige negative følger for miljøet og helse, som ellers kan forårsakes av feilaktig avfallshåndtering av dette produktet. Gjenvinning av disse materialene vil være med på å ta vare på våre naturressurser. For mer informasjon om gjenvinning av dette produktet, kan du kontakte lokale myndigheter, renovasjonsverket der du bor eller butikken der du kjøpte produktet.

Avfallsinstruksjon vedrørende oppbrukte batterier (gjelder i EU og andre europeiske land med separate resirkuleringsrutiner)

Dette symbolet på batteriet eller på forpakningen betyr at batteriet ikke skal behandles som vanlig husholdningsavfall.
På visse batterier kan dette symbolet brukes i kombinasjon med et kjemisk symbol. Symbolet for kvikksølv (Hg) eller bly (Pb) er lagt til dersom batteriet inneholder mer enn 0,0005% kvikksølv eller 0,004% bly.
Ved å sørge for at disse batteriene blir kastet riktig vil du bidra til å beskytte miljøet og menneskers helse fra potensielt negative konsekvenser som ellers kunne ha blitt forårsaket av ukorrekt avfallsmetode. Resirkulering av materialene vil bidra til å bevare naturlige ressurser.

Hva gjelder produkter som av sikkerhets-, ytelses- eller dataintegritetsgrunner krever permanent tilkobling til et inkorporert batteri, bør dette batteriet skiftes kun av autorisert servicepersonell. For å forsikre at batteriet blir behandlet korrekt skal det leveres til en resirkuleringsstasjon for elektriske produkter når det er oppbrukt.

Hva gjelder alle andre batterier, vennligst se informasjonen om hvordan man fjerner batteriet på riktig måte. Lever batteriet på en resirkuleringsstasjon for oppbrukte batterier.

For mer detaljert informasjon vedrørende korrekt avfallsmetode av dette produktet og av andre batterier, vennligst kontakt ditt kommunekontor, din avfallstjeneste eller forhandleren hvor du kjøpte produktet.

Før bruk

Sony SGPSPK1 er en dokkinghøyttaler som er beregnet for følgende Sony-produkter (per oktober 2012).
SGPT12-serien*/SGPT13-serien*
* Det er ikke sikkert at denne serien er tilgjengelig i alle land eller regioner.

Merknad
- Oppdater programvaren for det kompatible produktet til nyeste versjon før du bruker det sammen med dokkinghøyttaleren.

Før du bruker dokkinghøyttaleren, skal du lese denne håndboken grundig og oppbevare den for senere bruk.

Deler og kontroller A

Dokkinghøyttaler (A-1)

1 Stativ
2 Tapp for multiport
3 INPUT-knapp og indikator
Trykk på denne knappen for å skifte inngangskilde til for eksempel et nettbrett eller en lydenhet koblet til INPUT-inngangen.
4 BASS-knapp og indikator
Trykk på denne knappen for å forsterke basslydeffekten.
5 VOL (volum) +/– -knapper
6 Fjernkontrollsensor
7 ⏻ (strøm)-knapp og indikator
8 Høyttaler
9 Strøminngang
10 INPUT-inngang

Fjernkontroll (A-2)

1 INPUT-knapp
Trykk på denne knappen for å skifte inngangskilde til for eksempel et nettbrett eller en lydenhet koblet til INPUT-inngangen.
2 ▶II (spill/pause)-knapp
3 I◀◀ ▶▶I (forrige eller neste spor)-knapp
4 BACK-knapp
5 Pil/Kryss-knapper
6 BASS-knapp
Trykk på denne knappen for å forsterke basslydeffekten.
7 🔇 (dempe)-knapp
8 ⏻ (strøm)-knapp
9 HOME-knapp
10 VOL (volum) +/– -knapper*

* Knappen VOL + har et følbart punkt som gjør den lettere å bruke.

Merknader
- Når lydenheten er koblet til INPUT-inngangen, er det noen av knappene på fjernkontrollen som ikke virker.
- Når et nettbrett er satt på dokkinghøyttaleren, kan du justere volumet fra dokkinghøyttaleren, men voluminnstillingen for nettbrettet endres ikke.
- Avhengig av voluminnstillingen for hver enhet, kan det plutselig komme kraftig lyd.
- Når et nettbrett er koblet til, er det ikke sikkert at et trykk på ▶II på fjernkontrollen starter avspilling. I så fall skal du bruke nettbrettet. Da blir det mulig med betjening via fjernkontrollen.

Komme i gang B

Oppdatere nettbrettet

Oppdater nettbrettet med den nyeste versjonen av Android. Du finner opplysninger om oppdatering i nettbrettets hjelpveiledning.

Koble til strømkilden B

Koble vekselstrømadapteren 1 (følger med) til strøminngangen på 2 på dokkinghøyttaleren.
Koble vekselstrømledningen 3 (følger med) til et strømuttak 4.

Merknader
- Slå av dokkinghøyttaleren før vekselstrømadapteren kobles fra. Hvis vekselstrømadapteren er koblet til, og deretter kobles fra uten at høyttaleren slås av, kan det føre til funksjonsfeil.
- Bruk kun den medfølgende vekselstrømadapteren. Ikke bruk noen annen vekselstrømadapter. Slik unngår du å skade dokkinghøyttaleren.
- Den medfølgende vekselstrømledningen er beregnet bare for dokkinghøyttaleren. Den skal ikke brukes på annet elektrisk utstyr.

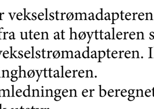
Polaritet for tappen

- Koble vekselstrømadapteren til et lett tilgjengelig strømuttak. Hvis det oppstår problemer, skal du straks koble den fra strømuttaket.
- Ikke plasser vekselstrømadapteren på en bokhylle eller på et trangt sted, for eksempel i et skap.
- Unngå brann eller elektrisk støt ved å ikke plassere vekselstrømadapteren på et sted der den er utsatt for væske eller fuktighet. Dessuten skal du ikke sette væskebeholdere, for eksempel en vase, på vekselstrømadapteren.

Sette på nettbrettet

Merknader
- Trekk ut alle kabler og ta av alt utstyr fra nettbrettet før du fester det til dokkinghøyttaleren.
- Forsikre deg om at tappen er trykket ned før du fester nettbrettet.

1 **Skyv ned tappen 1. (C-1)**
2 **Juster hakket på baksiden av nettbrettet mot øvre del av dokkingstativet. (C-2)**
3 **Skyv opp tappen 1. (C-3)**
Nettbrettet er nå montert på dokkingstativet.
Sørg for å skyve tappen helt inn.

Ta av nettbrettet

1 **Skyv ned tappen 1. (C-4)**
2 **Løft nettbrettet opp for å ta det ut av stativet. (C-5)**

Klargjøre fjernkontrollen D

Før du bruker fjernkontrollen for første gang, skal du ta av beskyttelsesfilmen.
Batteriet er satt i fjernkontrollen på fabrikken.

Skifte litiumbatteriet E

Avstanden fjernkontrollen virker fra, minsker etter hvert som batteriet utlades.
Følg fremgangsmåten nedenfor når du skal skifte batteri. Det varer vanligvis i omtrent seks måneder.

1 **Ta ut batteriholderen. (E-1)**
2 **Skift litiumbatteriet CR2025 med et nytt, med + vendt opp. (E-2)**
3 **Sett batteriholderen tilbake på plass.**

Merknader
- Oppbevar litiumbatteriet utenfor rekkevidde for barn. Kontakt lege umiddelbart hvis batteriet svelges.
- Ikke utsett fjernsensoren for direkte sollys eller sterkt fluorescerende lys. Det kan føre til funksjonsfeil i fjernkontrollen.

Slovenščina

OPOZORILO

Upravne informacije

OPOZORILO
TA NAPRAVA MORA BITI OZEMLJENA.
Razen izdelki z 2-pinskim vtičem.

Ta napajalnik je namenjen izključno izdelkom IT. Ne uporabljajte ga v druge namene.

Enote ne izpostavljajte dežju ali vlagi, ker lahko pride do požara ali električnega udara.
Ohišja ne odpirajte, ker lahko pride do električnega udara. Če izdelek zaradi kakršnega koli razloga odprete, lahko pride do poškodb, ki jih garancija ne krije. Servisiranje prepustite samo pooblaščenim tehnikom družbe Sony.
Nepravilna uporaba in popravila lahko povzročijo nevarnost.
Če izklopite vašo priklopno postajo z zvočniki z zvočniki prek gumba ⏻ (napajanje), ga ne odklopite z omrežnega napajanja v celoti. Za popoln odklop, odklopite napajalnik AC ali napajalni kabel z omrežja. Stenska vtičnica naj bo čim bližje opreme in enostavno dostopna.
Za vašo varnost je zelo priporočljivo, da uporabljate originalne Sony napajalnike AC, ki izpolnjujejo standard zagotavljanja kakovosti in jih je Sony priložil vašemu tabličnemu računalniku, kot je navedeno v navodilih za uporabo.
Ta naprava je namenjena tudi računalniškim razdelilnim napajalnim sistemom z medfazno napetostjo 230 V; za stranke na Norveškem.
Ta izdelek je v skladu z naslednjimi Evropskimi direktivami:
2006/95/ES (Direktiva o nizki napetosti)
2004/108/ES (Direktiva o elektromagnetni združljivosti).
Proizvajalec: Sony Corporation, 1-7-1 Konan Minato-ku Tokyo, 108-0075 Japonska
Skladnost izdelkov za EU: Sony Deutschland GmbH, Hedelfinger Strasse 61, 70327 Stuttgart, Nemčija.
Če je ta oprema postavljena v neposredno bližino katere koli opreme, ki oddaja elektromagnetno sevanje, lahko pride do popačenja zvoka in slike.

Odstranitev stare električne in elektronske opreme (veljavno v Evropski uniji in ostalih evropskih državah s sistemom ločenega zbiranja odpadkov)

Ta simbol na izdelku ali na embalaži pomeni, naj se z izdelkom ne ravna enako kot z gospodinjskimi odpadki. Morate ga oddati na ustrezno zbirno mesto za recikliranje električne in elektronske opreme. S pravilno oddajo tega izdelka boste pomagali preprečiti negativne posledice za okolje in zdravje ljudi, do katerih bi prišlo v primeru neustreznega ravnanja ob odstranitvi tega izdelka. Recikliranje materiala bo pripomoglo k ohranjevanju naravnih virov. Podrobnejše informacije o recikliranju tega izdelka lahko dobite na upravni enoti, službi oddajanja gospodinjskih odpadkov ali v trgovini, kjer ste izdelek kupili. Odpadno električno in elektronsko opremo lahko oddate brezplačno tudi distributerju neposredno ob dobavi električne oz. elektronske opreme.

Odstranitev odpadnih baterij (velja za evropsko unijo in druge evropske države s sistemom ločevanja odpadkov)

Ta simbol na bateriji ali na embalaži pomeni, naj se z baterijo ne ravna enako kot z gospodinjskimi odpadki.
Pri nekaterih baterijah se ta simbol uporablja v kombinaciji z oznako za kemijski element. Oznaka za živo srebro (Hg) ali svinec (Pb) je dodana v primeru, da baterija vsebuje več kot 0,0005% živega srebra ali več kot 0,004% svinca.
S tem, ko te baterije pravilno odvržete, pripomorete k preprečevanju potencialnih negativnih posledic za okolje in naše zdravje, ki bi ga povzročilo nepravilno odvrženje tega izdelka. Z recikliranjem materialov bomo ohranili naravne vire.

V primeru izdelkov, ki zaradi varnosti, zmogljivosti ali shranjevanja podatkov potrebujejo stalno povezavo z vgrajeno baterijo, naj to baterijo zamenja le usposobljeno servisno osebje.
Da se zagotovi ustrezno ravnanje z baterijo, oddajte izrabljeni izdelek na zbirni točki za recikliranje električne in elektronske opreme.

Za vse ostale baterije vas prosimo, da preberete poglavje o varni odstranitvi odpadnih baterij. Baterijo predajte na zbirni točki za recikliranje odpadnih baterij.

O podrobnostih glede recikliranja tega izdelka ali baterije lahko povprašate na upravni enoti ali v trgovini, kjer ste izdelek kupili.

Pred uporabo

Sony SGPSPK1 je priklopna postaja z zvočniki, narejena za naslednje izdelke Sony (od oktobra 2012 dalje).
Serija SGPT12*/Serija SGPT13*
* Ta serija morda ni na voljo v nekaterih državah ali regijah.

Opomba
- Posodobite programsko opremo združljivega izdelka na najnovejšo različico, preden začnete uporabljati priklopno postajo z zvočniki.

Pred uporabo priklopne postaje z zvočniki, skrbno preberite ta navodila in jih hranite za prihodnje reference.

Deli in nadzor A

Priklopna postaja z zvočniki (A-1)

1 Stojalo
2 Vtič za večvratni vhod
3 Gumb in kazalnik INPUT
S pritiskom na ta gumb boste preklopili vhod, tablični računalnik ali zvočno napravo, priključeno na vhod INPUT.
4 Gumb in kazalnik BASS
S pritiskom na ta gumb boste izboljšali zvočni učinek močnega basa.
5 Gumba VOL (glasnost) +/–
6 Daljinsko tipalo
7 Gumb in kazalnik ⏻ (napajanje)
8 Zvočnik
9 Napajalni vhod
10 Vhod INPUT

Daljinski upravljalnik (A-2)

1 Gumb INPUT
S pritiskom na ta gumb boste preklopili vhod, tablični računalnik ali zvočno napravo, priključeno na vhod INPUT.
2 Gumb ▶II (predvajaj/premor)
3 Gumb I◀◀ ▶▶I (prejšnja ali naslednja skladba)
4 Gumb BACK
5 Gumbi puščica/križec
6 Gumb BASS
S pritiskom na ta gumb boste izboljšali zvočni učinek močnega basa.
7 Gumb 🔇 (utišaj)
8 Gumb ⏻ (napajanje)
9 Gumb HOME
10 Gumba VOL (glasnost) +/–*

* Gumb VOL + ima izbočeno točko za enostavno uporabo.

Opombe
- Kadar je zvočna naprava priključena na vhod INPUT, nekateri gumbi daljinskega upravljalnika ne delujejo.
- Kadar je tablični računalnik nastavljen na priklopno postajo z zvočniki, lahko prilagodite glasnost prek priklopne postaje z zvočniki, vendar se nastavitev glasnosti tabličnega računalnika ne bo spremenila.
- Glasen zvok se lahko nenadoma pojavi, odvisno od nastavitve glasnosti posamezne naprave.
- Ko je priključen tablični računalnik, s pritiskom na ▶II na daljinskem upravljalniku morda ne boste mogli začeti predvajanja. V tem primeru, uporabite tablični računalnik, da se omogoči delovanje daljinskega upravljalnika.

Priprava B

Posodobite tablični računalnik

Posodobite vaš tablični računalnik do najnovejše različice Androida. Za podrobnosti o posodobitvi glejte Vodnik za pomoč vašega tabličnega računalnika.

Priključitev vira napajanja B

Napajalnik AC 1 (priložen) priključite v napajalni vhod 2 priklopne postaje z zvočniki.
Priključite napajalni kabel AC 3 (priložen) v stensko vtičnico 4.

Opombe
- Preden odklopite napajalnik AC, izklopite priklopno postajo z zvočniki. Če je napajalnik AC priključen in ga nato odklopite s priklopne postaje z zvočniki, ne da bi izklopili priklopno postajo z zvočniki, lahko to povzroči nepravilno delovanje.
- Uporabljajte samo priloženi napajalnik AC. Ne uporabljajte drugih napajalnikov AC, da preprečite poškodbe priklopne postaje z zvočniki.
- Priloženi napajalni kabel AC je namenjen samo za priklopno postajo z zvočniki. Ni ga dovoljeno uporabljati z drugo električno opremo.

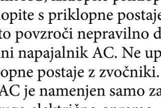
Polarnost vtiča

- Vklopite napajalnik AC v lahko dostopno stensko vtičnico. V primeru težav ga takoj izvlecite iz stenske vtičnice.
- Ne postavljajte napajalnika AC na polico ali v zaprt prostor, kot je omarica.
- Napajalnika AC ne uporabljajte na kraju, kjer se nahaja tekočina ali vlaga, da preprečite požar ali električni udar. Nadalje ne postavljajte posod s tekočino, kot je npr. vaza itd., na napajalnik AC.

Priključitev tabličnega računalnika

Opombe
- Odstranite vse kable in priključke iz tabličnega računalnika, preden ga priključite na priklopno postajo z zvočniki.
- Preden priključite tablični računalnik, se prepričajte, da je vtič potisnjen navzdol.

1 **Vtič potisnite navzdol 1. (C-1)**
2 **Poravnajte zarezo na zadnji strani tabličnega računalnika z zgornjim delom stojala. (C-2)**
3 **Vtič potisnite navzgor 1. (C-3)**
Tablični računalnik je zdaj pritrjen na stojalo.
Zagotovite, da je vtič priključen do konca.

Odstranjevanje tabličnega računalnika

1 **Vtič potisnite navzdol 1. (C-4)**
2 **Dvignite tablični računalnik in ga odstranite s stojala. (C-5)**

Priprava daljinskega upravljalnika D

Preden prvič uporabite daljinski upravljalnik, odstranite zaščitno folijo.
Baterija je bila vstavljena v daljinski upravljalnik v tovarni.

Zamenjava litijeve baterije E

Delovna razdalja daljinskega upravljalnika se zmanjša, ko se baterija iztroši.
Zamenjajte baterijo z novo po spodaj opisanem postopku. Običajno bo delovala približno 6 mesecev.

1 **Izvlecite predalček za baterije. (E-1)**
2 **Zamenjajte litijevo baterijo CR2025 z novo, tako da je + obrnjen navzgor. (E-2)**
3 **Ponovno vstavite predalček za baterije.**

Opombe
- Hranite litijevo baterijo izven dosega otrok. Če bi baterijo pogoltnili, se takoj posvetujte z zdravnikom.
- Ne izpostavljajte daljinskega tipala neposredni sončni svetlobi ali močni fluorescentni svetlobi, da preprečite nepravilno delovanje daljinskega upravljalnika.

F

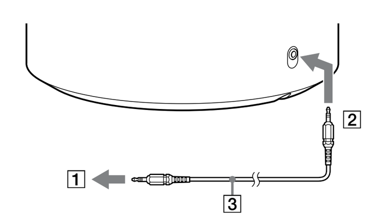

Magyar

A dokkoló hangszóró használata csatlakoztatott tablettel

1 **Nyomja meg a ⏻ gombot a dokkoló hangszórón vagy távvezérlőn a dokkoló hangszóró bekapcsolásához.**
A ⏻ jelzőfény kigyullad.

2 **Csatlakoztassa a bekapcsolt tabletet.**
Az App Selector automatikusan elindul a tableten.
- Ha a tabletet alkalmazás használata közben csatlakoztatja, a futó alkalmazást tovább használhatja.

3 **Válassza ki a kívánt alkalmazást az App Selectorban.**
Válassza ki a kívánt alkalmazást a távvezérlő nyílgombjainak megnyomásával, vagy a tablet képernyőjének megérintésével.

4 **Állítsa be a hangerőt.**
Nyomja meg a VOL +/– gombot a dokkoló hangszórón vagy távvezérlőn.
- A tablet némított állapotában nem lehet hangot kibocsátani dokkoló hangszóróból. Szüntesse meg a tablet némítását, majd állítsa be a hangerőt a dokkoló hangszórón.

5 **Nyomja meg a ⏻ gombot a dokkoló hangszóró használat utáni kikapcsolásához.**
A ⏻ jelzőfény kialszik.
A tablet képernyője elalszik (alvó mód) adott idő elteltével.

Megjegyzések
- A dokkoló hangszóró kis idő elteltével automatikusan kikapcsolódik, ha nem csatlakoztat tabletet, amikor az INPUT jelzőfény nem világít, vagy ha nem bocsát bemeneti audiojelet az INPUT aljzatra, amikor az INPUT jelzőfény világít.
- Ha a tabletet mintával, PIN-kóddal vagy jelszóval zárolták, az App Selector nem indítható a távvezérlőn. Előbb ki kell oldania a tabletet.
- Előfordulhat, hogy nem vezérelhet egyes alkalmazásokat a távvezérlő segítségével.
- A tablet némított állapotában nem lehet hangot kibocsátani dokkoló hangszóróból.
- Amikor a tablet a dokkoló hangszóróhoz csatlakozik, nem lehet beállítani a tablet hangerejét.

Tipp
- A tablet töltődik, ha a dokkoló hangszóróhoz csatlakozik, még akkor is, ha a dokkoló hangszóró ki van kapcsolva.
- Az App Selectorra felvehet alkalmazásokat, amelyek elindíthatók az App Selectorról.
- Az App Selector beállítások képernyőjén beállíthatja, hogy a tablet némítása automatikusan megszűnjön.

Az App Selector indításához
Nyomja meg a HOME gombot a távvezérlőn.

Az előző oldalra történő visszalépéshez az App Selector kezelésekor
Nyomja meg a BACK gombot a távvezérlőn.

A dokkoló hangszóró használata egyéb csatlakoztatott eszközökkel F

Hordozható audió eszközt csatlakoztathat a dokkoló hangszóróhoz. Csatlakoztassa az eszközt [1] az INPUT aljzathoz [2] egy megfelelő csatlakozó kábel segítségével [3] (nem tartozék).
Mielőtt az eszközt a dokkoló hangszóróhoz csatlakoztatná, csökkentse az eszköz hangerejét, nehogy hirtelen nagyerejű hangot bocsásson ki, ami halláskárosodást okozhat.

A külső eszköz hallgatása
1 **Nyomja meg a ⏻ gombot a dokkoló hangszórón vagy távvezérlőn a dokkoló hangszóró bekapcsolásához.**
A ⏻ jelzőfény kigyullad.

2 **Nyomja meg az INPUT gombot az INPUT jelzőfény bekapcsolásához.**

3 **Indítsa el a lejátszást a csatlakoztatott forráseszközön.**

4 **Állítsa be a hangerőt.**
Állítsa be a hangerőt a VOL +/– gomb segítségével, vagy a csatlakoztatott forráseszközön.

5 **Nyomja meg a ⏻ gombot a dokkoló hangszóró használat utáni kikapcsolásához.**
A ⏻ jelzőfény kialszik.

Megjegyzés
- Ha a dokkoló hangszórót beépített rádióval vagy tunerrel rendelkező eszközhöz csatlakoztatja, előfordulhat, hogy a rádióadás vétele nem lehetséges vagy csökken a vételi érzékenység.

Hibaelhárítás

Amennyiben olyan kérdései vagy problémái akadnak a készülékkel kapcsolatban, amelyekkel a kézikönyv nem foglalkozik, vegye fel a kapcsolatot a legközelebbi Sony forgalmazóval.
Ha bármely probléma továbbra is fennáll, vegye fel a kapcsolatot a legközelebbi Sony forgalmazóval.

Nincs hang.
- Ellenőrizze a csatlakozókat.
- Nyomja meg a VOL + gombot.
- Győződjön meg arról, hogy a tableten folyik a lejátszás.
- Szüntesse meg a tablet némítását.
- Ha az INPUT jelzőfény világít, nyomja meg az INPUT gombot a tablet kiválasztásához.
- Növelje a külső eszköz hangerejét.
- Nyomja meg a 🔇 gombot a távvezérlőn a némítás megszüntetéséhez.
- Válassza le a fejhallgatót a tabletről.
- Bontsa a Bluetooth-kapcsolatot a tableten.

A távvezérlő nem működik.
- Helyezze közelebb a távvezérlőt a dokkoló hangszóró távvezérlő-érzékelőjéhez.
- Szüntesse meg az akadályokat a dokkoló hangszóró és a távvezérlő között.
- Cserélje ki az elemet.
- A dokkoló hangszórót fénycsővilágítástól távol helyezze el.

Erőteljes visszacsatolási zaj hallható.
- A dokkoló hangszórót a zaj forrásától távolabb helyezze el.
- A dokkoló hangszórót másik fali konnektorhoz csatlakoztassa.

A hang torz.
- Nyomja meg a VOL – gombot a hangerő csökkentéséhez.
- Csökkentse az INPUT aljzathoz csatlakoztatott külső eszköz hangerejét.

Az elemeket nem lehet a távvezérlőbe helyezni.
- Ellenőrizze a polaritást (+/–), majd helyezze be helyesen.

Nincs rádióvétel.
- Ha a dokkoló hangszórót rádióhoz csatlakoztatja az INPUT aljzaton keresztül, előfordulhat, hogy a rádióadás vétele nem lehetséges vagy csökken a vételi érzékenység.

Ha a ⏻ (tápfeszültség) jelzőfény villog, vagy ha a dokkoló hangszóró automatikusan kikapcsolódik teljes hangerő melletti lejátszáskor, a védelmi áramkör működésbe lépett. Ilyen esetben húzza ki a hálózati adaptert a fali konnektorból, majd csatlakoztassa újra. Ha a dokkoló hangszóró ennek ellenére sem működik megfelelően, vegye fel a kapcsolatot a legközelebbi Sony forgalmazóval.

Műszaki adatok

Hangszóró rész
Hangszóró rendszer: 50 mm Teljes sávtartományú, zárt
Impedancia: 8 Ω
Maximális bemeneti teljesítmény: 10 W

Erősítő rész
Hasznos maximális kimeneti teljesítmény: 10 W + 10 W (1 kHz, 8 Ω)
Tápfeszültség (hálózati adapter*): Bemenet 100 V – 240 V hálózat, 50 Hz/60 Hz, Kimenet DC 19,5 V, 3,3 A
Bemeneti/kimeneti aljzat: Dugó Multi Porthoz (1), INPUT aljzat (sztereó mini) (1), Tápfeszültség bemeneti aljzat (1)
Üzemi hőmérséklet: 5 °C – 35 °C (kevesebb mint 10 °C/óra hőmérséklet-gradiens)
Működési páratartalom: 20% – 80% (nem lecsapódó), feltéve hogy a páratartalom 65%-nál alacsonyabb 35 °C mellett (a higrométer kijelzett értéke kevesebb mint 29 °C)
Tárolási hőmérséklet: –20 °C – +60 °C (kevesebb mint 10 °C/óra hőmérséklet-gradiens)
Tárolási páratartalom: 10% – 90% (nem lecsapódó), feltéve hogy a páratartalom 20%-nál alacsonyabb 60 °C mellett (a higrométer kijelzett értéke kevesebb mint 35 °C)
Méretek: kb. 170 mm × 96,2 (Max. 182,8) mm × 202,1 mm (sz × ma × mé)
Tömeg: kb. 1 400 g
Tartozékok: Hálózati adapter, Hálózati kábel, Távvezérlő, Lítium elem CR2025 (a távvezérlőbe helyezve), Kezelési utasítások (ez a dokumentum)
* Kizárólag a termékhez mellékelt hálózati adaptert (VGP-AC19V43) és hálózati kábelt használja.

A konstrukció és a műszaki adatok előzetes értesítés nélkül megváltozhatnak.

Óvintézkedések

A biztonságról
- A hálózati kábel kizárólag a hivatalos szervizben lehet kicserélni.
- Kizárólag a mellékelt hálózati adaptert használja. Ne használjon másfajta hálózati adaptert.
- A névtábla a burkolat alján található.
- A készülék működtetése előtt győződjön meg arról, hogy a készülék üzemi feszültsége megegyezik a helyi tápfeszültséggel.

Vásárlás helye	Üzemi feszültség
Minden ország/térség	100 V – 240 V hálózat, 50/60 Hz

- Amíg a készülék a fali konnektorhoz csatlakozik, akkor sem történik meg az AC áramforrásról (tápfeszültség) történő leválasztása, ha kikapcsolják magát a készüléket.
- Miután a készüléket a hálózati adapterről működtette, válassza le a hálózati adaptert a fali konnektorról, ha a készüléket nem tervezi hosszabb ideig használni. Csupán a ⏻ (tápfeszültség) gomb készenlétre állításával nem kapcsolódik ki a hálózati adapter.

Az elhelyezésről
- Ne helyezze el a dokkoló hangszórót az alábbi környezetben:
  – Rendkívül meleg vagy hideg
  – Poros vagy piszkos
  – Rendkívül párás
  – Rezgő
  – Erős mágneses térnek kitett hely
  – Homokos
  – Közvetlen napfénynek kitéve
- Ne tegye ki ütésnek vagy ejtse el a készüléket.
- Győződjön meg arról, hogy fémtárgy nem érintkezik a készülék fémrészeivel. Az érintkezés rövidzárlatot idézhet elő, és a készülék sérülését okozhatja.
- Ne működtesse a készüléket, ha a vezetéke sérült.
- Ne működtesse a készüléket, ha elejtették vagy megsérült.
- Mindig tartsa tisztán a fémérintkezőket.
- Ne szerelje szét vagy alakítsa át a készüléket.
- Használat közben a készülék felmelegszik, ami teljesen normális.
- A készüléket tartsa távol TV- vagy AM-rádióvevőktől, mert zavart okozhat a TV-, illetve AM-vételben.
- A készülék csatlakoztatása vagy leválasztása során óvatosan járjon el.
- A tablet szállítása előtt azt le kell választani a készülékről. Ha a tabletet a készülékre illesztve mozgatja, a készülék leeshet, ami személyi sérüléssel járhat, vagy kárt okozhat a készülékben, illetve tabletben.
- Ha por- vagy piszokszemcsék vannak a tablethez csatlakoztatott dugón (akkor is, ha a részecskék szemmel nem láthatóak), előfordulhat, hogy a tablet nem észleli a dokkoló hangszórót, amikor csatlakoztatják.
  Ha a csatlakozás gyengének tűnik, húzza ki a hálózati adaptert, majd tisztítsa meg a csatlakozót és körülötte lévő területet mind a tableten, mind a dokkoló hangszórón. A kereskedelemben kapható sűrített levegős portalanítók is hatékonyan távolítják el a port és a piszkot. Legyen óvatos, nehogy megrongálja a csatlakozót, amikor tisztítja.

A tisztításról
A készülék tisztításához puha, száraz kendőt vagy híg szappanoldattal kissé megnedvesített puha kendőt használjon. Ne használjon oldószert, mint például alkohol vagy benzint, mivel ezek károsíthatják a felületét.

A működtetésről
- Ne helyezzen semmit a készülék tetejére. Mivel a készülék nem mágnesesen árnyékolt, ne helyezzen rögzített mágneses szalagokat, órát, bankkártyát vagy adatokat tartalmazó hajlékonylemezt a készülékre.
- Ha szilárd tárgy vagy folyadék kerülne a készülékbe, ellenőriztesse a készüléket a hivatalos szervizzel, mielőtt újra használná.
- Mivel a készülék nem mágnesesen árnyékolt, ne hagyjon rögzített mágneses szalagokat, órát, bankkártyát vagy adatokat tartalmazó hajlékonylemezt a készülék előtt hosszú ideig.

Ha a TV vagy monitor képe a mágneses tértől torzult
- Mivel a készülék nem mágnesesen árnyékolt, előfordulhat, hogy a kép egyes TV-készülékeken/személyi számítógépeken torzul a mágneses tértől. Ilyen esetben kapcsolja ki a TV-készülék/személyi számítógép tápfeszültségét egyszer, majd 15–30 perc elteltével ismét kapcsolja be. Személyi számítógép esetében tegye meg a megfelelő óvintézkedéseket, pl. adatok biztonsági mentése, mielőtt kikapcsolná.
  Amennyiben nincs javulás, helyezze a készüléket távolabbra a TV-készüléktől/személyi számítógéptől. Ezenkívül ügyeljen arra, hogy nem helyez mágnest tartalmazó vagy azzal működő tárgyakat a TV-készülék/személyi számítógép közelébe, pl. audió állványok, TV-állványok, játékok stb. Az ilyen tárgyak mágneses tere torzíthatja a képet a készülékkel való kölcsönhatás miatt.

Bővebb információért látogassa meg a weboldalunkat
Észak-Amerika: http://www.sony.com/tabaccy
Európa: http://www.sony.eu/XperiaTablet
Ázsiai csendes-óceáni térség, Közel-Kelet és Afrika: http://www.sony.net/Products/tablet/AP/

Védjegyek és figyelmeztetések
- A „Xperia" és a „Xperia Tablet" a Sony Mobile Communications AB védjegyei.
- Minden egyéb rendszer-, termék- és szolgáltatásnév a megfelelő tulajdonosaik védjegye.

Ebben a kézikönyvben a ™ és az ® jelölések nincsenek feltüntetve.

Български

Използване на докинг тонколоните, свързани към таблет

1 **Натиснете бутона ⏻ върху докинг тонколоните или дистанционното управление, за да ги включите.**
Индикаторът ⏻ светва.

2 **Свържете включения таблет.**
App Selector на таблета се стартира автоматично.
- Ако свържете таблета, докато използвате дадено приложение, ще можете да продължите да го използвате.

3 **Изберете желаното приложение от App Selector.**
Изберете приложение, като натискате бутоните със стрелки на дистанционното управление или като докоснете екрана на таблета.

4 **Настройте силата на звука.**
Натиснете бутоните VOL +/– върху докинг тонколоните или дистанционното управление.
- Когато е изключен звукът на таблета, от докинг тонколоните не се подава звуков сигнал. Отменете изключването на звука на таблета и после регулирайте звука на докинг тонколоните.

5 **Натиснете бутона ⏻, за да изключите докинг тонколоните след използване.**
Индикаторът ⏻ изгасва.
Екранът на таблета преминава в режим на сън след известно време.

Забележки
- Не след дълго докинг тонколоните автоматично се изключват, ако не свържете таблет, когато индикаторът INPUT не свети, или ако не се подава аудио сигнал към жака INPUT, когато индикаторът INPUT свети.
- Когато таблетът е заключен с фигура, PIN код или парола, не можете да стартирате App Selector на дистанционното управление. Първо отключете таблета.
- Възможно е да не можете да работите с някои приложения чрез дистанционното управление.
- Когато е изключен звукът на таблета, от докинг тонколоните не се подава звуков сигнал.
- Когато към докинг тонколоните е свързан таблет, не можете да регулирате силата на звука на таблета.

Съвет
- Таблетът се зарежда, когато е свързан към докинг тонколоните дори ако те са изключени.
- Можете да добавяте приложения към App Selector, които да се стартират от него.
- От екрана за настройка на App Selector можете да настроите изключването на звука на таблета автоматично да се отменя.

За да стартирате App Selector
Натиснете бутона HOME върху дистанционното управление.

За да се върнете на предишната страница, докато работите със App Selector
Натиснете бутона BACK върху дистанционното управление.

Използване на докинг тонколоните, свързани към други устройства F

Към докинг тонколоните можете да свържете преносимо аудио устройство. Свържете устройството [1] към жака INPUT [2], като използвате подходящ свързващ кабел [3] (не е предоставен).
Преди да свържете устройството към докинг тонколоните, намалете силата на звука на устройството, за да не прозвучи внезапно твърде силен звук, който да повреди слуха ви.

Слушане на външно устройство
1 **Натиснете бутона ⏻ върху докинг тонколоните или дистанционното управление, за да ги включите.**
Индикаторът ⏻ светва.

2 **Натиснете бутона INPUT, за да светне индикаторът INPUT.**

3 **Пуснете възпроизвеждане на свързаното изходно устройство.**

4 **Настройте силата на звука.**
Регулирайте силата на звука с бутона VOL +/– или от свързаното изходно устройство.

5 **Натиснете бутона ⏻, за да изключите докинг тонколоните след използване.**
Индикаторът ⏻ изгасва.

Забележка
- Ако свържете докинг тонколоните към устройство с вградено радио или тунер, може да се наруши радиоприемането или чувствителността да намалее.

Отстраняване на неизправности

При въпроси или проблеми, отнасящи се до това устройство и които не фигурират в настоящето ръководство, обърнете се към най-близкия търговец на Sony.
Ако проблемът продължава, обърнете се към най-близкия търговец на Sony.

Няма звук.
- Проверете връзките.
- Натиснете бутона VOL +.
- Проверете дали таблетът всъщност възпроизвежда музика.
- Отменете изключването на звука на таблета.
- Ако индикаторът INPUT свети, натиснете бутона INPUT, за да изберете таблета.
- Увеличете силата на звука на външното устройство.
- Натиснете 🔇 върху дистанционното управление, за да отмените изключването на звука.
- Разкачете слушалките от таблета.
- Прекъснете Bluetooth връзката на таблета.

Дистанционното управление не работи.
- Доближете дистанционното управление до дистанционния сензор на докинг тонколоните.
- Отстранете всякакви препятствия между докинг тонколоните и дистанционното управление.
- Подменете батерията.
- Отдалечете докинг тонколоните от флуоресцентни лампи.

Чува се силен съпровождащ шум.
- Отдалечете докинг тонколоните от източника на шума.
- Включете докинг тонколоните към друг контакт.

Звукът е изкривен.
- Натиснете бутона VOL –, за да намалите силата на звука.
- Намалете силата на звука на външното устройство, свързано към жака INPUT.

Не могат да се поставят батерии в дистанционното управление.
- Проверете полюсите им (+/–) и ги поставете в правилната посока.

Няма радиоприемане.
- Когато свържете докинг тонколоните към радио чрез жака INPUT, може да се наруши радиоприемането или чувствителността да намалее.

Ако индикаторът ⏻ (захранване) мига или ако докинг тонколоните автоматично се изключват при възпроизвеждане с максимална сила на звука, значи се е задействала защитната верига. В такъв случай изключете променливотоковия адаптер от контакта и отново го включете. Ако докинг тонколоните продължават да не работят правилно, обърнете се към най-близкия търговец на Sony.

Спецификации

Раздел "Високоговорител"
Система на високоговорителя: 50 mm, пълен диапазон, изолирана
Съпротивление: 8 Ω
Максимална входна мощност: 10 W

Раздел "Усилвател"
Практическа макс. изходна мощност: 10 W + 10 W (1 kHz, 8 Ω)
Захранване (променливотоков адаптер*): Вход: пром. ток 100 V – 240 V, 50 Hz/60 Hz, Изход: прав ток 19,5 V, 3,3 A
Входен/изходен жак: Конектор за мултипорт (1), Жак INPUT (стерео, мини) (1), Жак за захранването (1)
Работна температура: 5 °C до 35 °C (температурен градиент: по-малко от 10 °C/час)
Работна влажност: 20% до 80% (без кондензиране), ако при 35 °C влажността е под 65% (показание на хигрометъра: по-ниско от 29 °C)
Температура на съхраняване: –20 °C до +60 °C (температурен градиент: по-малко от 10 °C/час)
Влажност на съхраняване: 10% до 90% (без кондензиране), ако при 60 °C влажността е под 20% (показание на хигрометъра: по-ниско от 35 °C)
Размери: Прибл. 170 mm × 96,2 (макс. 182,8) mm × 202,1 mm (ш × в × д)
Тегло: Прибл. 1 400 g
Предоставени аксесоари: Променливотоков адаптер, Кабел за променливотоково захранване, Дистанционно управление, Литиева батерия CR2025 (поставена в дистанционното управление), Инструкции за експлоатация (настоящия документ)
* Използвайте само променливотоковия адаптер (VGP-AC19V43) и кабела за променливотоково захранване, предоставени с този продукт.

Дизайнът и спецификациите могат да се променят без предизвестие.

Предпазни мерки

Безопасност
- Кабелът за променливотоково захранване трябва да се сменя само в квалифициран сервиз.
- Използвайте само предоставения променливотоков адаптер. Не използвайте друг променливотоков адаптер.
- Табелката с фабричната маркировка е разположена върху външната страна отдолу.
- Преди да започнете да работите с устройството, се уверете, че работното напрежение на устройството съвпада с напрежението в захранващата мрежа.

Място на закупуване	Работно напрежение
Всички държави/региони	пром. ток 100 V – 240 V, 50/60 Hz

- Устройството не е напълно изключено от променливотоковия захранващ източник, ако все още е включено в контакта, дори устройството да е изключено от бутона за захранването.
- След работа на устройството с променливотоковия адаптер, изключете адаптера от контакта, ако устройството няма да се използва продължително време. Самото превключване на бутона ⏻ (захранване) в положение на готовност не изключва променливотоковия адаптер.

Местоположение
- Пазете докинг тонколоните от:
  – Твърде високи или твърде ниски температури
  – Запрашеност или замърсеност
  – Висока влажност
  – Вибрации
  – Силни магнитни полета
  – Пясък
  – Директна слънчева светлина
- Пазете устройството от механични удари и падане.
- Пазете металните части на устройството от съприкосновение с метални предмети. Това може да предизвика късо съединение, което да доведе до повреда на устройството.
- Не използвайте устройството с повреден кабел.
- Не използвайте устройството, ако е било изпуснато или повредено.
- Металните контакти трябва винаги да бъдат чисти.
- Забранява се разглобяване и модифициране на устройството.
- Съвсем нормално е устройството да се загрява при употреба.
- Дръжте устройството далече от телевизионни или УКВ приемници, тъй като то може да предизвика смущения в ТВ или УКВ сигнал.
- Дръжте здраво устройството, когато включвате или изключвате кабелите.
- При преместване на таблета първо го свалете от устройството. Ако премествате таблета заедно с устройството, устройството може да падне и да причини телесно нараняване или повреда на устройството или таблета.
- Ако върху конектора за свързване с таблета има прах или друго замърсяване (дори частиците да са невидими за окото), възможно е таблетът да не разпознае докинг тонколоните при свързване.
  Ако не се извършва добър контакт, извадете променливотоковия адаптер и избършете конектора и мястото около него както на таблета, така и на докинг тонколоните. Средствата за продухване, които се продават в търговската мрежа, също са подходящи за издухване на заседналия прах и замърсяване. Внимавайте да не повредите конектора при почистването.

Почистване
Почиствайте устройството с мека суха кърпа или леко навлажнена с мек почистващ препарат. Не употребявайте препарати на спиртна и бензинова основа – те могат да повредят повърхностното покритие.

Експлоатация
- Не поставяйте нищо върху устройството. Тъй като това устройство няма магнитна екранировка, не поставяйте върху него ленти със записи, часовници, кредитни карти или дискети с магнитна кодировка.
- Ако в устройството попадне твърд предмет или течност, предоставете го за проверка от квалифициран специалист преди по-нататъшна употреба.
- Тъй като това устройство няма магнитна екранировка, не поставяйте пред него ленти със записи, часовници, кредитни карти или дискети с магнитна кодировка за продължителен период от време.

Ако телевизионната картина или дисплеят на монитора се изкривят от магнитно поле
- Тъй като това устройство няма магнитна екранировка, в някои случаи картината на някои телевизори или персонални компютри може да се изкриви от магнитното поле. При това положение изключете захранването на телевизора или компютъра и след 15–30 мин. го включете отново. При персоналния компютър вземете необходимите предпазни мерки за съхранение на данните, преди да го изключите.
  Когато няма признаци за подобрение, поставете устройството по-далече от телевизора или компютъра. Освен това се уверете, че няма поставени предмети с прикрепени или вградени магнити близо до телевизора или персоналния компютър, като напр. рафтове, телевизионни стойки, играчки и др. Те могат да причинят магнитно изкривяване на картината при взаимодействието им с устройството.

За допълнителна информация посетете нашия уеб сайт
За Северна Америка: http://www.sony.com/tabaccy
За Европа: http://www.sony.eu/XperiaTablet
За Азиатско-тихоокеанския регион, Близкия изток и Африка: http://www.sony.net/Products/tablet/AP/

Търговски марки и забележка
- "Xperia" и "Xperia Tablet" са търговски марки на Sony Mobile Communications AB.
- Всички други имена на системи, продукти и услуги са търговски марки на съответните им собственици.

В това ръководство маркировките ™ или ® не са посочени.

Dansk

Brug af dockinghøjttaleren, når den er sat til en tablet

1 **Tryk på ⏻-knappen på dock-højttaleren eller på fjernbetjeningen for at tænde dock-højttaleren.**
⏻-indikatoren lyser.

2 **Tilslut den tablet, der er tændt.**
App Selector starter automatisk tabletten.
- Hvis du forbinder tabletten, samtidig med at du bruger en app, kan du fortsat bruge den app, der er i brug.

3 **Vælg den ønskede app på App Selector.**
Vælg en app ved at trykke på pileknapperne på fjernbetjeningen eller trykke på skærmen på tabletten.

4 **Juster lydstyrken.**
Tryk på VOL-knapperne +/– på dockinghøjttaleren eller fjernbetjeningen.
- Når lyden på tabletten er afbrudt, kan du ikke udsende lyd fra dock-højttaleren. Annuller afbrydelsen af lyden på tabletten, og juster derefter lyden på dock-højttaleren.

5 **Tryk på ⏻-knappen for at slå dock-højttaleren fra efter brug.**
⏻-indikatoren slukkes.
Skærmen på tabletten går i dvale (dvaletilstand) efter et bestemt tidsrum.

Bemærkninger
- Dock-højttaleren slukkes automatisk efter et stykke tid, hvis du ikke tilslutter en tablet, når INPUT-indikatoren er slukket, eller hvis du ikke har nogen lyd til INPUT-stikket, når INPUT-indikatoren er tændt.
- Når tabletten er låst af et mønster, en pinkode eller adgangskode, kan du ikke starte App Selector på fjernbetjeningen. Lås først tabletten op.
- Du kan muligvis ikke betjene visse apps ved hjælp af fjernbetjeningen.
- Når lyden på tabletten er afbrudet, kan du ikke udsende lyd fra dock-højttaleren.
- Når tabletten er koblet til dock-højttaleren, kan du ikke justere tablettens lydstyrke.

Tip
- Tabletten oplades, når den er sluttet til Dock-højttaleren, også selvom Dock-højttaleren er slukket.
- Du kan føje apps, der kan startes fra App Selector, til App Selector.
- Du kan indstille afbrydelsen af lyden på tabletten til automatisk at blive annulleret på App Selector indstillingsskærm.

Sådan startes App Selector
Tryk på HOME-knappen på fjernbetjeningen.

Sådan vendes tilbage til den forrige side under betjening af App Selector
Tryk på BACK-knappen på fjernbetjeningen.

Brug af dock-højttaleren, når den er koblet til andre enheder F

Du kan koble en transportabel lydenhed til dock-højttaleren. Kobl enheden [1] til INPUT-stikket [2] ved hjælp af en egnet forbindelsesledning [3] (medfølger ikke).
Før du slutter enheden til dock-højttaleren, skal du skrue ned for lyden på enheden for at undgå, at der pludselig er en høj lyd, der kan beskadige din hørelse.

Lytning til den eksterne enhed
1 **Tryk på ⏻-knappen på dock-højttaleren eller på fjernbetjeningen for at tænde dock-højttaleren.**
⏻-indikatoren lyser.

2 **Tryk på INPUT-knappen for at få INPUT-indikatoren til at lyse.**

3 **Start afspilning på den tilsluttede kildeenhed.**

4 **Juster lydstyrken.**
Juster lydstyrken ved hjælp af VOL +/– knappen eller den tilsluttede kildeenhed.

5 **Tryk på ⏻-knappen for at slå dock-højttaleren fra efter brug.**
⏻-indikatoren slukkes.

Bemærk
- Hvis du kobler dock-højttaleren til en enhed med en indbygget radio eller tuner, mistes radiomodtagelsen muligvis, eller følsomheden kan blive reduceret.

Fejlfinding

Hvis du har spørgsmål eller problemer vedrørende denne enhed, der ikke er gennemgået i denne vejledning, kan du kontakte din nærmeste Sony-forhandler.
Hvis et problem ikke kan løses, kan du kontakte din nærmeste Sony-forhandler.

Der er ingen lyd.
- Kontrollér forbindelserne.
- Tryk på VOL + knappen.
- Sørg for, at tabletten afspiller musik.
- Annuller afbrydelsen af lyden på tabletten.
- Hvis INPUT-indikatoren er tændt, skal du trykke på INPUT-knappen for at vælge tabletten.
- Skru op for lydstyrken på den eksterne enhed.
- Tryk på 🔇 på fjernbetjeningen for at annullere afbrydelsen af lyden.
- Tag hovedtelefonerne ud af tabletten.
- Tag Bluetooth-forbindelsen ud af tabletten.

Fjernbetjeningen virker ikke.
- Placer fjernbetjeningen tæt på dock-højttalerens fjernsensor.
- Fjern eventuelle forhindringer mellem dock-højttaleren og fjernbetjeningen.
- Udskift batteriet.
- Undlad at placere dock-højttaleren i nærheden af fluorescerende lys.

Der er kraft feedbackstøj.
- Fjern dock-højttaleren fra støjkilden.
- Sæt dock-højttaleren i en anden vægkontakt.

Lyden forvrænges.
- Tryk på VOL – knappen for at reducere lydstyrken.
- Skru ned for lydstyrken på den eksterne enheder, der er sat i INPUT-stikket.

Batterierne kan ikke sættes i fjernbetjeningen.
- Kontrollér polariteten (+/–), og sæt det korrekt i.

Der er ingen radiomodtagelse.
- Når du sætter dock-højttaleren til radioen via INPUT-stikket, er der muligvis ingen radiomodtagelse, eller også kan følsomheden blive reduceret.

Hvis ⏻ (strøm)-knappen blinker, eller hvis dock-højttaleren slukkes automatisk ved at afspille ved fuld lydstyrke, er beskyttelseskredsløbet i gang. I dette tilfælde skal du tage vekselstrømsadapteren ud af stikkontakten og sætte den i igen. Hvis dock-højttaleren ikke fungerer korrekt, skal du kontakte din nærmeste Sony-forhandler.

Specifikationer

Højttalerafsnit
Højttalersystem: 50 mm fuld rækkevidde, forseglet
Impedans: 8 Ω
Maksimum indgangseffekt: 10 W

Forstærkerafsnit
Praktisk maksimumudgang: 10 W + 10 W (1 kHz, 8 Ω)
Strøm (vekselstrømsadapter*): Indgang AC 100 V – 240 V, 50 Hz/60 Hz, Udgang DC 19,5 V, 3,3 A
Ind-/udgangsstik: Stik til multiport (1), INPUT-stik (stereo-mini) (1), Strømstik (1)
Driftstemperatur: 5 °C til 35 °C (temperaturgradient mindre end 10 °C/time)
Driftsfugtighed: 20% til 80% (ikke kondenseret), såfremt fugtighed er mindre end 65% ved 35 °C (hygrometermåling på mindre end 29 °C)
Driftstemperatur: –20 °C til +60 °C (temperaturgradient mindre end 10 °C/time)
Driftsfugtighed: 10% til 90% (ikke kondenseret), såfremt fugtighed er mindre end 20% ved 60 °C (hygrometermåling på mindre end 35 °C)
Mål: Ca. 170 mm × 96,2 (maks. 182,8) mm × 202,1 mm (b × h × d)
Vægt: Ca. 1.400 g
Medfølgende tilbehør: Vekselstrømsadapter, Vekselstrømsledning, Fjernbetjening, Litiumbatteri CR2025 (installeret i fjernbetjeningen), Brugervejledning (dette dokument)
* Brug kun vekselstrømsadapteren (VGP-AC19V43) og vekselstrømsledningen, der fulgte med dette produkt.

Design og specifikationer er genstand for ændringer uden varsel.

Forsigtighedsregler

Vedrørende sikkerhed
- Vekselstrømsledning må kun ændres i en autoriseret servicebutik.
- Brug kun den medfølgende vekselstrømsadapter. Brug ikke en anden vekselstrømsadapter.
- Navnepladen er placeret udvendigt i bunden.
- Før du betjener enheden, skal du sørge for, at enhedens driftsspænding er identisk med den, som gælder for den lokale strømforsyning.

Købssted	Driftsspænding
Alle lande/områder	100 V – 240 V AC, 50/60 Hz

- Enheden er ikke koblet fra vekselstrømskilden, så længe den sidder i vægkontakten, også selvom selve enheden er slukket.
- Når du betjener enheden med vekselstrømsadapteren, skal du tage vekselstrømsadapteren ud af vægkontakten, hvis enheden ikke bruges i en længere periode. Hvis du bare sætter ⏻ (strøm)-knappen på standby, slukkes vekselstrømsadapteren ikke.

Vedrørende placering
- Stil ikke dock-højttaleren på steder, der er:
  – Ekstremt varme eller kolde
  – Støvede eller beskidte
  – Meget fugtige
  – Vibrerende
  – Genstand for stærke magnetfelter
  – Sandede
  – Udsat for direkte sollys
- Undlad at påføre mekanisk stød eller tabe enheden.
- Sørg for, at der ikke kommer noget metallisk i kontakt med enhedens metaldele. Hvis der opstår kontakt, kan der opstå kortslutning, og enheden beskadiges muligvis.
- Enheden må ikke betjenes med en beskadiget ledning.
- Enheden må ikke betjenes, hvis den er blevet tabt eller beskadiget.
- Hold altid metalkontakterne rene.
- Undlad at adskille eller ændre enheden.
- Mens enheden er i brug, er det normalt, at den bliver varm.
- Hold enheden væk fra TV- eller AM-modtagere, da det kan forstyrre modtagelse af TV eller AM.
- Håndtér enheden forsigtigt, når du tilslutter eller frakobler den.
- Når du transporterer din tablet, skal du sørge for at fjerne den fra enheden først. Hvis din tablet flyttes, mens enheden er installeret, kan det få enheden til at vælte og dermed resultere i personskader eller beskadigelse af enheden eller tabletten.
- Hvis der er partikler af støv eller snavs (selvom partiklerne ikke kan ses med det blotte øje) på stikket, der er sluttet til tabletten, kan din tablet muligvis ikke detektere dock-højttaleren, når den er tilsluttet.
  Hvis tilslutningen lader til at være dårlig, kan du tage vekselstrømsadapteren ud og tørre konnektoren og området omkring den af på både tabletten og dock-højttaleren. Kommercielle luftafstøvere er også effektive til at blæse rester af støv og snavs væk. Pas på, du ikke beskadiger konnektoren, mens du rengør den.

Om rengøring
Rengør enheden med en blød og tør klud eller en blød klud, der er fugtet let med et mildt rengøringsmiddel. Brug ikke nogen form for opløsningsmiddel, som f.eks. alkohol eller benzin, som kan beskadige overfladen.

Vedrørende betjening
- Stil ikke noget på enheden. Da enheden ikke er beskyttet mod magnetisme, må du ikke placere optagne bånd, ure, personlige kreditkort eller disketter med magnetkodning på enheden.
- Hvis en genstand eller væske kommer ind i enheden, skal du få enheden tjekket af autoriseret personale, før du igen betjener den.
- Da enheden ikke er beskyttet mod magnetisme, skal du ikke efterlade optagne bånd, ure, personlige kreditkort eller disketter med magnetkode foran enheden i længere tid ad gangen.

Hvis tv-billedet eller skærmvisningen forstyrres magnetisk
- Da denne enhed ikke er magnetisk beskyttet, kan der være tilfælde, hvor billedet på visse tv-apparater/pc'er kan blive magnetisk forvrænget. I dette tilfælde skal du slukke for tv-apparatet/den personlige computer og tænde for det/den igen efter 15 til 30 minutter. Når det gælder pc'en, skal du tage de relevante forholdsregler som f.eks. datalagring, før du slukker den.
  Hvis der ikke synes at være nogen forbedring, skal du placere enheden længere fra tv-apparatet/pc'en. Sørg derudover for ikke at stille genstande, hvorpå der er påsat eller bruges magneter, i nærheden af tv-apparatet/pc'en, f.eks. radiohylder, tv-borde, legetøj osv. Disse kan skabe magnetisk forvrængning i billedet på grund af deres interaktion med enheden.

Besøg vores websted for yderlige oplysninger
For Nordamerika: http://www.sony.com/tabaccy
For Europa: http://www.sony.eu/XperiaTablet
For Asien-Stillehavsområdet, Mellemøsten og Afrika: http://www.sony.net/Products/tablet/AP/

Varemærker og bemærkning
- "Xperia" og "Xperia Tablet" er varemærker, der er ejet af Sony Mobile Communications AB.
- Alle andre navne på systemer, produkter og tjenester er varemærker tilhørende deres respektive ejere.

I denne vejledning er mærket ™ eller ® ikke specificeret.

Norsk

Bruke dokkinghøyttaleren koblet til et nettbrett

1 **Trykk på ⏻-knappen på dokkinghøyttaleren eller fjernkontrollen for å slå på dokkinghøyttaleren.**
⏻-indikatoren lyser.

2 **Koble til nettbrettet som er slått på.**
App Selector på nettbrettet starter automatisk.
- Hvis du kobler til nettbrettet mens du bruker en app, kan du fortsette å bruke den appen.

3 **Velg ønsket app på App Selector.**
Velg en app ved å trykke på pilknappene på fjernkontrollen, eller ved å berøre skjermen på nettbrettet.

4 **Justere lydstyrken.**
Trykk på knappene VOL +/– på dokkinghøyttaleren eller fjernkontrollen.
- Når lyden på nettbrettet er dempet, kan du ikke sende ut lyd fra dokkinghøyttaleren. Avbryt dempingen på nettbrettet, og juster deretter lyden på dokkinghøyttaleren.

5 **Trykk på ⏻-knappen for å slå av dokkinghøyttaleren etter bruk.**
⏻-indikatoren slukker.
Skjermen på nettbrettet går i hvilemodus etter en viss tid.

Merknader
- Dokkinghøyttaleren slår seg automatisk av etter en stund hvis du ikke kobler til et nettbrett når INPUT-indikatoren er av, eller hvis du ikke sender ut lyd til INPUT-inngangen når INPUT-indikatoren er på.
- Når nettbrettet er låst med et mønster, en PIN-kode eller et passord, kan du ikke starte App Selector med fjernkontrollen. Lås opp nettbrettet først.
- Det er ikke sikkert at du kan bruke alle apper ved bruk av fjernkontrollen.
- Når lyden på nettbrettet er dempet, kan du ikke sende ut lyd fra dokkinghøyttaleren.
- Når nettbrettet er koblet til dokkinghøyttaleren, kan du ikke justere volumet på nettbrettet.

Tips
- Nettbrettet lades når det er koblet til dokkinghøyttaleren, selv om dokkinghøyttaleren er slått av.
- Du kan legge til apper som kan startes fra App Selector, til App Selector.
- Du kan sette demping av lyden på nettbrettet til å bli avbrutt automatisk, i innstillingsskjermbildet for App Selector.

Starte App Selector
Trykk på HOME-knappen på fjernkontrollen.

Gå tilbake til forrige side mens App Selector brukes
Trykk på BACK-knappen på fjernkontrollen.

Bruke dokkinghøyttaleren koblet til andre enheter F

Du kan koble en bærbar lydenhet til dokkinghøyttaleren. Koble enheten [1] til INPUT-inngangen [2] ved bruk av en egnet ledning [3] (følger ikke med).
Før du kobler enheten til dokkinghøyttaleren, skal du redusere volumet på enheten for å unngå brå og kraftig lyd, noe som kan skade hørselen.

Lytte til den eksterne enheten
1 **Trykk på ⏻-knappen på dokkinghøyttaleren eller fjernkontrollen for å slå på dokkinghøyttaleren.**
⏻-indikatoren lyser.

2 **Trykk på INPUT-knappen for å tenne INPUT-indikatoren.**

3 **Start avspilling på den tilkoblede kildeenheten.**

4 **Justere volumet.**
Juster volumet med knappen VOL +/–, eller på den tilkoblede kildeenheten.

5 **Trykk på ⏻-knappen for å slå av dokkinghøyttaleren etter bruk.**
⏻-indikatoren slukker.

Merknad
- Hvis du kobler dokkinghøyttaleren til en enhet med integrert radio eller mottaker, kan radiomottak avbrytes eller følsomheten bli redusert.

Problemløsing

Hvis du har spørsmål eller får problemer med denne enheten, som du ikke finner svar på i denne håndboken, ber vi deg kontakte nærmeste Sony-forhandler.
Hvis et problem vedvarer, skal du kontakte nærmeste Sony-forhandler.

Det er ingen lyd.
- Kontroller tilkoblingene.
- Trykk på knappen VOL +.
- Forsikre deg om at nettbrettet spiller av musikk.
- Avbryt demping av lyd på nettbrettet.
- Hvis INPUT-indikatoren er på, kan du trykke på INPUT-knappen for å velge nettbrettet.
- Øk lydstyrken på den eksterne enheten.
- Trykk på 🔇 på fjernkontrollen for å avbryte demping av lyden.
- Koble fra hodetelefonen fra nettbrettet.
- Koble fra Bluetooth-forbindelsen på nettbrettet.

Fjernkontrollen virker ikke.
- Ta fjernkontrollen helt bort til fjernkontrollsensoren på dokkinghøyttaleren.
- Fjern alle hindringer mellom dokkinghøyttaleren og fjernkontrollen.
- Skift batteriet.
- Plasser dokkinghøyttaleren unna fluorescerende lys.

Det er alvorlig tilbakekoblingsstøy.
- Flytt dokkinghøyttaleren unna støykilden.
- Koble dokkinghøyttaleren til et annet strømuttak.

Lyden er forvrengt.
- Trykk på knappen VOL – for å redusere volumet.
- Reduser volumet på den eksterne enheten som er koblet til INPUT-inngangen.

Batteriene kan ikke settes inn i fjernkontrollen.
- Kontroller polariteten (+/–), og sett det inn riktig.

Radiomottak er ikke mulig.
- Hvis dokkinghøyttaleren kobles til en radio via INPUT-inngangen, er det ikke sikkert at radiomottak blir mulig, eller følsomheten kan bli redusert.

Hvis ⏻ (strøm)-indikatoren blinker, eller hvis dokkinghøyttaleren slår seg av automatisk ved avspilling med fullt volum, er det beskyttelseskretsen som er aktivert. I så fall skal du koble fra vekselstrømadapteren fra strømuttaket og koble den til igjen. Hvis dokkinghøyttaleren fortsatt ikke virker som den skal, kan du kontakte nærmeste Sony-forhandler.

Spesifikasjoner

Høyttalerdel
Høyttalersystem: 50 mm fullt område, forseglet
Impedans: 8 Ω
Største inngangseffekt: 10 W

Forsterkerdel
Faktisk største utgangseffekt: 10 W + 10 W (1 kHz, 8 Ω)
Strøm (vekselstrømadapter*): Inngangseffekt vekselstrøm 100 V – 240 V, 50 Hz / 60 Hz, Utgangseffekt likestrøm 19,5 V, 3,3 A
Innganger og utganger: Tapp for multiport (1), INPUT-inngang (stereo mini) (1), Strøminngang (1)
Driftstemperatur: 5 °C til 35 °C (temperaturstigning mindre enn 10 °C per time)
Driftsfuktighet: 20% til 80% (ikke-kondensert), forutsatt at fuktigheten er mindre enn 65% ved 35 °C (hygrometeravlesing på mindre enn 29 °C)
Oppbevaringstemperatur: –20 °C til +60 °C (temperaturstigning mindre enn 10 °C per time)
Oppbevaringsfuktighet: 10% til 90% (ikke-kondensert), forutsatt at fuktigheten er mindre enn 20% ved 60 °C (hygrometeravlesing på mindre enn 35 °C)
Mål: Omtrent 170 mm × 96,2 (maks. 182,8) mm × 202,1 mm (b × h × d)
Vekt: Omtrent 1400 g
Medfølgende tilbehør: Vekselstrømadapter, Vekselstrømledning, Fjernkontroll, Litiumbatteri CR2025 (satt inn i fjernkontrollen), Bruksanvisning (dette dokumentet)
* Bruk bare vekselstrømadapteren (VGP-AC19V43) og vekselstrømledningen som følger med dette produktet.

Utforming og spesifikasjoner kan endres uten varsel.

Forholdsregler

Om sikkerhet
- Vekselstrømledningen må skiftes av kvalifisert serviceverksted.
- Bruk kun den medfølgende vekselstrømadapteren. Ikke bruk en annen vekselstrømadapter.
- Navneplaten sitter på undersiden.
- Før du bruker enheten, må du forsikre deg om at driftsspenningen for enheten stemmer med den for strømuttaket.

Der kjøpt	Driftsspenning
Alle land og regioner	100 V – 240 V vekselstrøm, 50/60 Hz

- Enheten er ikke koblet fra vekselstrømkilden så lenge den er koblet til et strømuttak, selv om selve enheten er slått av.
- Etter at enheten er brukt med vekselstrømadapteren, skal vekselstrømadapteren kobles fra strømuttaket hvis enheten ikke skal brukes på en lengre stund. Ved bare å sette ⏻ (strøm)-knappen på standby, slås ikke vekselstrømadapteren av.

Om plassering
- Ikke plasser dokkinghøyttaleren på steder som er:
  – svært varme eller kalde
  – støvete eller skitne
  – svært fuktige
  – vibrerende
  – utsatt for sterke magnetiske felt
  – sandete
  – direkte utsatt for sollys
- Ikke utsett enheten for mekaniske støtt, og ikke la den falle ned.
- Sørg for at ingen metallgjenstander kommer i kontakt med metalldelene på enheten. Hvis det oppstår kontakt, kan det føre til kortslutning og til at enheten blir ødelagt.
- Ikke bruk enheten med en skadet ledning.
- Ikke bruk enheten hvis den har falt ned eller er skadet.
- Hold alltid metallkontaktene rene.
- Ikke ta fra hverandre enheten eller foreta endringer på den.
- Når enheten er i bruk, er det vanlig at den blir varm.
- Hold enheten unna TV-apparater og AM-mottakere fordi den kan forstyrre TV- og AM-mottak.
- Håndter enheten forsiktig når du kobler den til og fra.
- Når du skal frakte nettbrettet, må du huske å ta det av enheten først. Hvis du frakter nettbrettet med enheten påmontert, kan det føre til at enheten faller av. Det kan igjen føre til personskade eller skade på enheten eller nettbrettet.
- Hvis det er støv eller partikler (selv om partiklene ikke er synlige for øyet) på tappen som kobles til nettbrettet, er det ikke sikkert at enheten oppdager dokkinghøyttaleren når denne kobles til.
  Hvis forbindelsen er dårlig, skal du ta av vekselstrømadapteren og tørke ren tappen og området rundt den, på både nettbrettet og dokkinghøyttaleren. En vanlig lufblåser, som er å få kjøpt, blåser effektivt bort støv og skitt. Vær forsiktig så du ikke skader kontakten når du rengjør den.

Rengjøring
Rengjør enheten med en myk, tørr klut eller en myk klut som er fuktet lett med et mildt rengjøringsmiddel. Ikke bruk løsemidler, for eksempel alkohol eller rensebensin, fordi det kan skade overflaten.

Om bruken
- Ikke sett noe oppå enheten. Ettersom denne enheten ikke er magnetisk skjermet, skal du ikke legge innspilte bånd, klokker, kredittkort eller disketter med magnetisk koding på enheten.
- Hvis en fast gjenstand eller væske kommer inn i enheten, skal enheten kontrolleres av en kvalifisert person før du fortsetter å bruke den.
- Ettersom denne enheten ikke er magnetisk skjermet, skal du ikke legge innspilte bånd, klokker, kredittkort eller disketter med magnetisk koding foran enheten i lengre tid.

Hvis TV-bilde eller skjermbilde forvrenges av magnetisme
- Ettersom denne enheten ikke er magnetisk skjermet, kan det forekomme at bildet på enkelte TV-apparater og datamaskiner blir forvrengt av magnetisme. I så fall skal du slå av strømmen til TV-apparatet eller datamaskinen, og slå den på igjen etter 15 til 30 minutter. Når det gjelder datamaskin, skal du lagre data før du slå den av.
  Hvis det ikke blir bedre, skal du plassere enheten lengre unna TV-apparatet eller datamaskinen. I tillegg skal du sørge for å ikke plassere magnetiske gjenstander eller gjenstander med magneter nær TV-apparatet eller datamaskinen, for eksempel lydanlegg, TV-stativer, leker og lignende. Disse kan skape magnetisk forvrengning i bildet på grunn av sin vekselvirkning med enheten.

Du finner flere opplysninger på vårt nettsted
For Nord-Amerika: http://www.sony.com/tabaccy
For Europa: http://www.sony.eu/XperiaTablet
For regionen Asia og stillehavsområdet, Midt-Østen og Afrika: http://www.sony.net/Products/tablet/AP/

Varemerker og merknader
- "Xperia" og "Xperia Tablet" er varemerker som tilhører Sony Mobile Communications AB.
- Alle andre navn på systemer, produkter og tjenester er varemerker for de respektive eierne.

I denne håndboken er ikke symbolene ™ eller ® spesifisert.

Slovenščina

Uporaba priklopne postaje z zvočniki, priključene na tablični računalnik

1 **Za izklop priklopne postaje z zvočniki pritisnite gumb ⏻ na priklopni postaji z zvočniki ali daljinskem upravljalniku.**
Kazalnik ⏻ se osvetli.

2 **Priključite vklopljen tablični računalnik.**
Na tabličnem računalniku se samodejno zažene pripomoček App Selector.
- Če priključite tablični računalnik, medtem ko uporabljate aplikacijo, lahko nadaljujete z uporabo aktivne aplikacije.

3 **V pripomočku App Selector zberite želeno aplikacijo.**
Izberite aplikacijo z uporabo gumbov s puščicami na daljinskem upravljalniku ali z dotikom na zaslon tabličnega računalnika.

4 **Prilagodite glasnost.**
Pritisnite gumba VOL +/– na priklopni postaji z zvočniki ali daljinskem upravljalniku.
- Kadar je tablični računalnik utišan, ne morete oddajati zvoka s priklopne postaje z zvočniki. Prekličite utišanje glasnosti na tabličnem računalniku, nato pa prilagodite zvok na priklopni postaji z zvočniki.

5 **Po uporabi pritisnite gumb ⏻ za izklop priklopne postaje z zvočniki.**
Kazalnik ⏻ ugasne.
Zaslon tabličnega računalnika se po določenem času preklopi v način spanje (sleep mode).

Opombe
- Priklopna postaja z zvočniki se čez čas samodejno ugasne, če tabličnega računalnika ne priklopite, ko je kazalnik INPUT izklopljen ali če ne vstavite avdia v vhod INPUT, ko je kazalnik INPUT vklopljen.
- Če je tablični računalnik zaklenjen z vzorcem, PIN kodo ali geslom, na daljinskem upravljalniku ni mogoče zagnati pripomočka App Selector. Najprej odklenite tablični računalnik.
- Nekaterih aplikacij morda ne boste mogli uporabljati z daljinskim upravljalnikom.
- Kadar je tablični računalnik utišan, ne morete oddajati zvoka s priklopne postaje z zvočniki.
- Kadar je tablični računalnik priključen na priklopno postajo z zvočniki, ne morete prilagajati glasnosti zvoka tabličnega računalnika

Nasvet
- Tablični računalnik se napaja, ko je priklopljen na priklopno postajo z zvočniki, tudi če je ta izklopljena.
- V pripomoček App Selector lahko dodate aplikacije, ki jih lahko zaženete prek pripomočka App Selector.
- Nastavite lahko, da se utišanje glasnosti tabličnega računalnika samodejno prekliče na nastavitvenem zaslonu pripomočka App Selector.

Za zagon pripomočka App Selector
Pritisnite gumb HOME na daljinskem upravljalniku.

Za vrnitev na prejšnjo stran med uporabo pripomočka App Selector
Pritisnite gumb BACK na daljinskem upravljalniku.

Uporaba priklopne postaje z zvočniki, priključene na druge naprave F

Na priklopno postajo z zvočniki ne morete priklopiti prenosne zvočne naprave. Priključite napravo [1] v vhod INPUT [2] z uporabo ustreznega priključnega kabla [3] (ni priložen).
Pred priklopom naprave na priklopno postajo z zvočniki, zmanjšajte glasnost naprave, da preprečite nenaden glasen zvok, ki bi lahko poškodoval vaš sluh.

Poslušanje zunanje naprave
1 **Za izklop priklopne postaje z zvočniki pritisnite gumb ⏻ na priklopni postaji z zvočniki ali daljinskem upravljalniku.**
Kazalnik ⏻ se osvetli.

2 **Pritisnite gumb INPUT, da se osvetli kazalnik INPUT.**

3 **Začnite s predvajanjem na priključeni izvorni napravi.**

4 **Prilagodite glasnost.**
Prilagodite glasnost z uporabo gumba VOL +/– ali priključene izvorne naprave.

5 **Po uporabi pritisnite gumb ⏻ za izklop priklopne postaje z zvočniki.**
Kazalnik ⏻ ugasne.

Opomba
- Če priključite priklopno postajo z zvočniki na napravo z vgrajenim radiom ali sprejemnikom, morda ne bo sprejema radijskih postaj ali pa bo občutljivost zmanjšana.

Odpravljanje napak

Če imate kakšno vprašanje ali težavo v zvezi s to enoto, ki je ni v te navodilih, se posvetujte z najbližjim prodajalcem izdelkov Sony.
Če katere težave ni mogoče odpraviti, se posvetujte z najbližjim prodajalcem izdelkov Sony.

Ni zvoka.
- Preverite priključke.
- Pritisnite gumb VOL +.
- Prepričajte se, da tablični računalnik predvaja glasbo.
- Prekličite funkcijo utišanja na tabličnem računalniku.
- Če je kazalnik INPUT vklopljen, pritisnite gumb INPUT in izberite tablični računalnik.
- Povečajte glasnost na zunanji napravi.
- Pritisnite 🔇 na daljinskem upravljalniku za preklic funkcije utišanja.
- Odklopite slušalke iz tabličnega računalnika.
- Izključite povezavo Bluetooth na tabličnem računalniku.

Daljinski upravljalnik ne deluje.
- Približajte daljinski upravljalnik daljinskemu tipalu priklopne postaje z zvočniki.
- Odstranite vse ovire med priklopno postajo z zvočniki in daljinskim upravljalnikom.
- Zamenjajte baterijo.
- Odmaknite priklopno postajo z zvočniki stran od fluorescentnih luči.

Prihaja do močnega povratnega hrupa.
- Odmaknite priklopno postajo z zvočniki stran od vira hrupa.
- Priključite priklopno postajo z zvočniki v drugo stensko vtičnico.

Zvok je popačen.
- Pritisnite gumb VOL – za zmanjšanje glasnosti.
- Zmanjšajte glasnost na zunanji napravi, priključeni na vhod INPUT.

V daljinski upravljalnik ni mogoče vstaviti baterij.
- Preverite pola (+/–) in jo pravilno vstavite.

Radijskega sprejema ni na voljo.
- Ko priključujete priklopno postajo z zvočniki na radio prek vhoda INPUT, morda ne bo radijskega sprejema ali pa bo zmanjšana občutljivost.

Če utripa kazalnik ⏻ (napajanje) ali če se priklopna postaja z zvočniki samodejno izklopi pri predvajanju s polno glasnostjo, deluje varnostni tokokrog. V tem primeru izvlecite napajalnik AC iz stenske vtičnice in ga ponovno priključite. Če priklopna postaja z zvočniki še vedno ne deluje pravilno, se posvetujte z najbližjim prodajalcem izdelkov Sony.

Specifikacije

Zvočnik
Sistem zvočnikov: 50 mm Poln domet, zaprt
Impedanca: 8 Ω
Največja vhodna moč: 10 W

Ojačevalnik
Praktični največja izhodna moč: 10 W + 10 W (1 kHz, 8 Ω)
Napajanje (napajalnik AC*): Vhod AC 100 V - 240 V, 50 Hz/60 Hz, Izhod DC 19,5 V, 3,3 A
Vhodni/izhodni: Vtič za večvratni vhod (1), Vhod INPUT (mini stereo) (1), Napajalni vtič (1)
Obratovalna temperatura: 5 °C do 35 °C (sprememba temperature manj kot 10 °C/uro)
Obratovalna vlažnost: 20% do 80% (brez kondenzacije), če je vlažnost nižja od 65% pri 35 °C (odčitek higrometra manj kot 29 °C)
Temperatura shranjevanja: –20 °C do +60 °C (sprememba temperature manj kot 10 °C/uro)
Vlažnost shranjevanja: 10% do 90% (brez kondenzacije), če je vlažnost nižja od 20% pri 60 °C (odčitek higrometra manj kot 35 °C)
Dimenzije: Pribl. 170 mm × 96,2 (maks. 182,8) mm × 202,1 mm (š × v × d)
Teža: Pribl. 1.400 g
Priloženi dodatki: Napajalnik AC, Napajalni kabel AC, Daljinski upravljalnik, Litijeva baterija CR2025 (vstavljena v daljinski upravljalnik), Navodila za uporabo (ta dokument)
* Uporabljajte le napajalnik AC (VGP-AC19V43) in napajalni kabel AC, ki sta priložena temu izdelku.

Oblika in specifikacije se lahko spremenijo brez predhodnega opozorila.

Previdnostni ukrepi

O varnosti
- Napajalni kabel AC sme zamenjati samo strokovna servisna delavnica.
- Uporabljajte samo priloženi napajalnik AC. Ne uporabljajte drugih napajalnikov AC.
- Identifikacijska ploščica se nahaja na spodnji zunanji strani.
- Preden začnete uporabljati enoto, se prepričajte, da se obratovalna napetost enote sklada z napetostjo vašega lokalnega električnega omrežja.

Kje je bila kupljena	Obratovalna napetost
Vse države/regije	100 V - 240 V AC, 50/60 Hz

- Enota ni izključena iz vira napajanja AC, dokler je vključena v stensko vtičnico, tudi če je enota sama izklopljena.
- Po uporabi enote z napajalnikom AC ga izvlecite iz stenske vtičnice, če enote dlje časa ne boste uporabljali. Samo s preklopom gumba ⏻ (napajanje) v pripravljenost ne izklopite napajalnika AC.

O postavitvi
- Priklopne postaje z zvočniki ne polagajte na mesta, ki so:
  – Izjemno vroča ali hladna
  – Prašna ali umazana
  – Zelo vlažna
  – Vibrirajoča
  – Izpostavljena močnim magnetnim poljem
  – Peščena
  – Izpostavljena neposredni sončni svetlobi
- Enota ne sme pasti ali biti izpostavljena mehanskim udarcem.
- Pazite, da nič kovinskega ne pride v stik s kovinskimi deli enote. To lahko povzroči kratki stik, ki lahko poškoduje enoto.
- Enote ne uporabljajte s poškodovanim kablom.
- Ne uporabljajte enote, če je padla ali se poškodovala.
- Kovinski stiki naj bodo vedno čisti.
- Enote ne razstavljajte ali predelujte.
- Med uporabo je običajno, da se enota segreje.
- Enote ne približujte TV ali AM sprejemnikom, saj lahko moti TV ali AM sprejem.
- Pri povezovanju ali odstranjevanju enote bodite previdni.
- Ko prenašate vaš tablični računalnik, ga najprej odstranite z enote. Premikanje tabličnega računalnika z nameščeno enoto lahko povzroči, da enota odpade, kar lahko povzroči telesne poškodbe ali okvaro enote ali vašega tabličnega računalnika.
- Če so na vtiču, ki je povezan na tablični računalnik, prah ali delci umazanije (tudi če delci s prostim očesom niso vidni), vaš tablični računalnik morda ne bo zaznal priklopne postaje z zvočniki, ko bo ta povezana.
  Če je povezava slaba, odstranite napajalnik AC in obrišite priključek in območje okoli njega na tabličnem računalniku in priklopni postaji z zvočniki. Komercialni zračni odstranjevalci prahu so prav tako učinkoviti pri odpihavanju prahu in umazanije. Bodite previdni, da priključka med čiščenjem ne poškodujete.

Pri čiščenju
Enoto čistite z mehko in suho krpo ali pa z mehko krpo, ki jo rahlo navlažite z blago raztopino pralnega sredstva. Ne uporabljajte topil, kot sta alkohol ali bencin, saj lahko poškodujejo končno obdelavo.

O obratovanju
- Na enoto ne postavljajte ničesar. Ker enota ni magnetno zaščitena, nanjo ne postavljajte posnetih kaset, ur, osebnih kreditnih kartic ali disket z magnetnim kodiranjem.
- Če bi v enoto padel trd delec ali bi v njo prodrla tekočina, mora enoto pred nadaljnjo uporabo preveriti kvalificirano osebje.
- Ker enota ni magnetno zaščitena, ne puščajte posnetih kaset, ur, osebnih kreditnih kartic ali disket z magnetnim kodiranjem pred enoto dlje časa.

Če je televizijska slika ali prikaz monitorja magnetno popačen
- Ker enota ni magnetno zaščitena, se lahko v nekaterih primerih zgodi, da bo slika na televiziji/osebnem računalniku magnetno popačena. V takšnem primeru prekinite napajanje televizije/osebnega računalnika in ga ponovno priključite po 15 do 30 minutah. Pri osebnem računalniku ukrepajte tako, da shranite podatke, preden a izklopite.
  Če ni izboljšanja, premaknite enoto stran od televizije/računalnika. Nadalje zagotovite, da ne postavljate predmetov, kot so stojala za zvočne naprave, stojala za televizije, igrače itd., v katere so vgrajeni ali se uporabljajo magneti, v bližino televizije/osebnega računalnika. Ti lahko povzročijo magnetno popačenje slike zaradi medsebojnega vpliva z enoto.

Za nadaljne informacije obiščite našo spletno stran
Za Severno Ameriko: http://www.sony.com/tabaccy
Za Evropo: http://www.sony.eu/XperiaTablet
Za Pacifiško Azijo, Srednji vzhod in Afriko: http://www.sony.net/Products/tablet/AP/

Blagovne znamke in obvestilo
- »Xperia« in »Xperia Tablet« sta blagovni znamki družbe Sony Mobile Communications AB.
- Vsa druga imena sistemov, izdelkov in storitev so blagovne znamke njihovih ustreznih lastnikov.

V tem priročniku oznaki ™ ali ® nista posebej določeni.