SONY

4-435-882-31 (2)

α

# Vertical Grip

Οδηγίες λειτουργίας
Instrukcja obsługi
Návod na obsluhu
Használati útmutató
Instrucţiuni de utilizare

## VG-C99AM

InfoLITHIUM M SERIES

© 2012 Sony Corporation

*443588231*

http://www.sony.net/

Printed on 70% or more rectcled paper using VOC (Volatile Organic Compound) -free vegetable oil based ink.

Printed in China

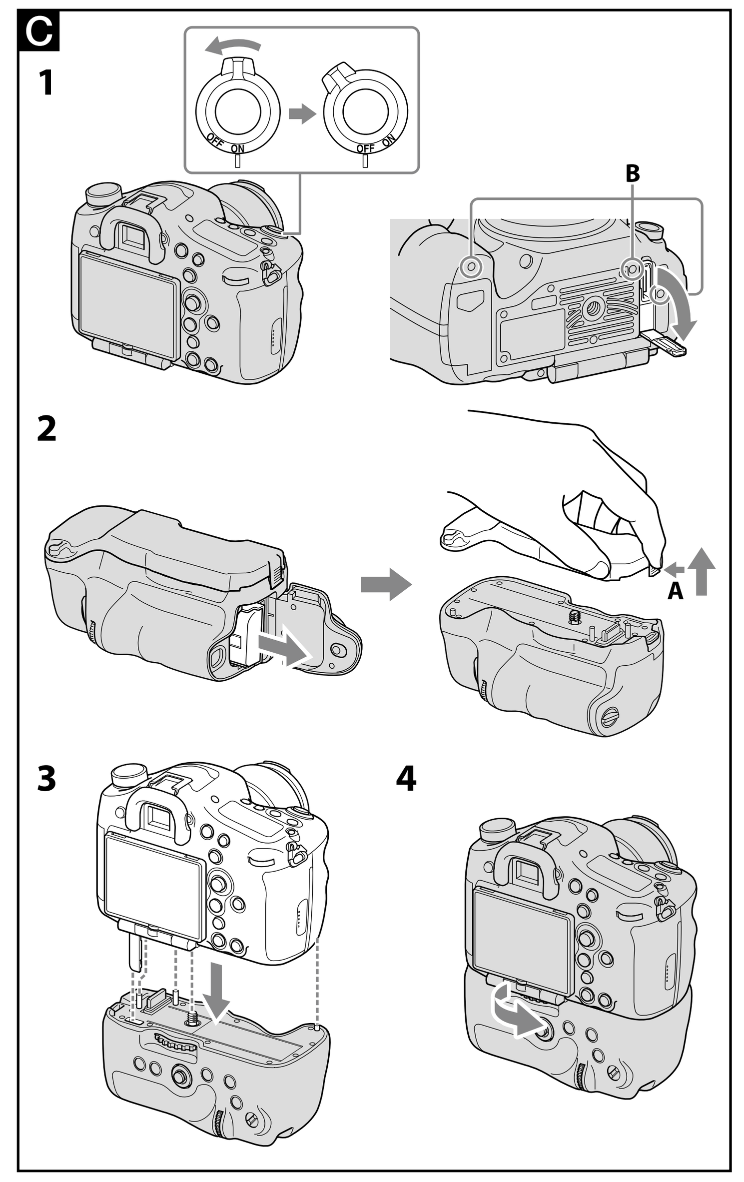


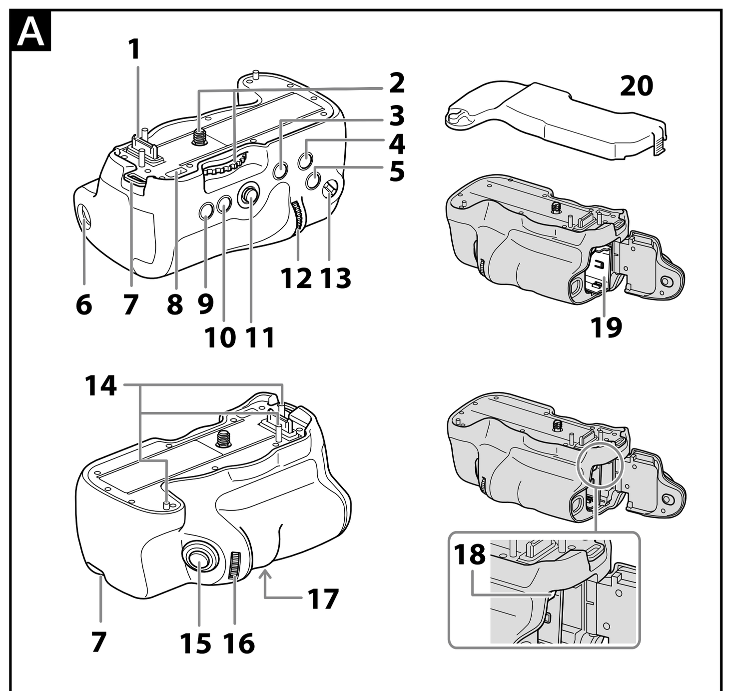


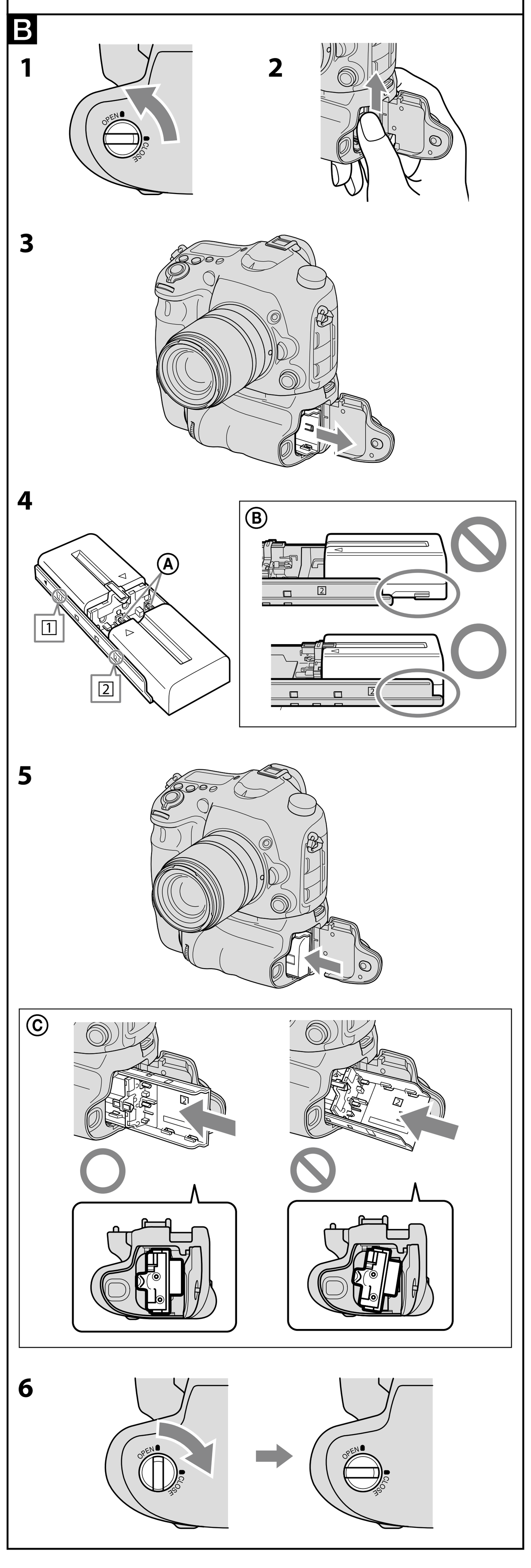


## Ελληνικά

Πριν θέσετε σε λειτουργία αυτό το προϊόν, διαβάστε προσεκτικά το παρόν εγχειρίδιο και κρατήστε το για μελλοντική αναφορά.

### ΠΡΟΕΙΔΟΠΟΙΗΣΗ

Για να αποτρέψετε τον κίνδυνο πυρκαγιάς ή ηλεκτροπληξίας, μην εκθέτετε τη συσκευή σε βροχή ή υγρασία.

Τοποθετήστε ταινία πάνω στις επαφές των μπαταριών λιθίου για την αποφυγή βραχυκυκλώματος κατά την απόρριψη των μπαταριών και ακολουθήστε τους τοπικούς κανονισμούς για την απόρριψη μπαταριών.

Φυλάσσετε τις μπαταρίες ή αντικείμενα για τα οποία υπάρχει κίνδυνος κατάποσης μακριά από μικρά παιδιά. Επικοινωνήστε αμέσως με ιατρό σε περίπτωση κατάποσης ενός αντικειμένου.

Αφαιρέστε αμέσως τις μπαταρίες και διακόψτε τη χρήση αν...
- το προϊόν πέσει ή υποστεί πρόσκρουση και εκτεθεί το εσωτερικό του.
- από το προϊόν προέρχεται μια παράξενη οσμή, θερμότητα ή καπνός.

Μην αποσυναρμολογείτε. Μπορεί να προκληθεί ηλεκτροπληξία αν ακουμπήσετε ένα κύκλωμα υψηλής τάσης στο εσωτερικό του προϊόντος.

### ΠΡΟΣΟΧΗ

Αντικαταστήστε την μπαταρία με άλλη μπαταρία του ίδιου τύπου. Σε αντίθετη περίπτωση, ενδέχεται να προκληθεί πυρκαγιά ή ηλεκτροπληξία.

Μην εκθέτετε τις μπαταρίες σε υπερβολική ζέστη όπως ήλιο, φωτιά ή παρόμοια στοιχεία.

### Για πελάτες στην Ευρώπη

**Απορριψη παλαιών ηλεκτρικών & ηλεκτρονικών συσκευών (Ισχύει στην Ευρωπαϊκή Ένωση και άλλες Ευρωπαϊκές χώρες με ξεχωριστά συστήματα αποκομιδής)**
Το σύμβολο αυτό επάνω στο προϊόν ή στη συσκευασία του υποδεικνύει ότι το προϊόν αυτό δεν θα πρέπει να απορρίπτεται μαζί με τα συνηθισμένα οικιακά απορρίμματα. Αντίθετα θα πρέπει να παραδίδεται στο κατάλληλο σημείο αποκομιδής για την ανακύκλωση ηλεκτρικών και ηλεκτρονικών συσκευών. Εξασφαλίζοντας ότι το προϊόν αυτό απορρίπτεται σωστά, βοηθάτε στο να αποτραπούν όποιες αρνητικές επιπτώσεις στην ανθρώπινη υγεία και στο περιβάλλον που θα προέκυπταν από την μη κατάλληλη διαχείριση των αποβλήτων αυτού του προϊόντος. Η ανακύκλωση των υλικών βοηθά στην εξοικονόμηση των φυσικών πόρων. Για περισσότερες πληροφορίες σχετικά με την ανακύκλωση αυτού του προϊόντος, επικοινωνήστε με τις δημοτικές αρχές της περιοχής σας, με την υπηρεσία διάθεσης των οικιακών απορριμμάτων ή το κατάστημα από το οποίο αγοράσατε το προϊόν.

### <Σημείωση για τους πελάτες στις χώρες που ισχύουν οι οδηγίες της Ε.Ε.>

Ο κατασκευαστής αυτού του προϊόντος είναι η Sony corporation , 1-7-1 Konan Minato-ku Τόκυο, 108-0075 Ιαπωνία. Ο εξουσιοδοτημένος αντιπρόσωπος για το EMC και την ασφάλεια των προϊόντων είναι η Sony Deutschland GmbH, Hedelfinger Strasse 61, 70327 Στουτγκάρδη, Γερμανία. Για οποιαδήποτε θέμα υπηρεσίας ή εγγύησης, παρακαλώ ανατρέξτε στις διευθύνσεις που δίνονται στα χωριστά έγγραφα υπηρεσιών ή εγγύησης.

## Σημειώσεις σχετικά με τη χρήση

**Για λεπτομέρειες σχετικά με μοντέλα φωτογραφικών μηχανών συμβατά με αυτήν τη μονάδα, επισκεφτείτε την τοποθεσία Web στην περιοχή σας, ή επικοινωνήστε με τον αντιπρόσωπο της Sony ή το τοπικό εξουσιοδοτημένο κέντρο σέρβις της Sony.**
**Επισημαίνεται ότι η θέση της οθόνης LCD της φωτογραφικής μηχανής μπορεί να επηρεάσει αυτή τη μονάδα.**
**Αν και αυτή η μονάδα έχει σχεδιαστεί λαμβάνοντας υπόψη την ανθεκτικότητά της στη σκόνη και το πιτσίλισμα, ενδέχεται να μην κρατήσει έξω όλη τη σκόνη ή τα πιτσιλίσματα.**

### Μπαταρίες

**Μπορούν να χρησιμοποιηθούν μόνο μπαταρίες "InfoLITHIUM"* NP-FM500H. Μπορείτε να τοποθετήσετε έως και δύο μπαταρίες σε αυτή τη μονάδα ταυτόχρονα. Μπορείτε να χρησιμοποιήσετε τρεις μπαταρίες μαζί με την μπαταρία που είναι τοποθετημένη στη φωτογραφική μηχανή. Αυτές εναλλάσσονται αυτόματα.**
**Δεν μπορούν να χρησιμοποιηθούν άλλες μπαταρίες "InfoLITHIUM"* με αυτήν τη μονάδα.**

- Αφαιρείτε τις μπαταρίες από τη μονάδα κατά την αποθήκευση της μονάδας για εκτεταμένη χρονική περίοδο.
- Χρησιμοποιείτε πάντα μια γνήσια μπαταρία Sony με αυτή τη μονάδα. Φορτίζετε την μπαταρία μόνο με τον καθορισμένο φορτιστή μπαταρίας.
- Η μονάδα αυτή δεν διαθέτει λειτουργία φορτιστή μπαταρίας.

*** Τι είναι το "InfoLITHIUM";**
Το "InfoLITHIUM" είναι μια μπαταρία ιόντων λιθίου που μπορεί να ανταλλάσσει δεδομένα με συμβατές ηλεκτρονικές συσκευές σχετικά με την κατανάλωσή της. Η Sony συνιστά να χρησιμοποιείτε την μπαταρία "InfoLITHIUM" με ηλεκτρονικές συσκευές που έχουν το λογότυπο InfoLITHIUM.

### Μέρη που πρέπει να αποφεύγονται για τη χρήση και αποθήκευση της μονάδας

Ανεξάρτητα από το αν η μονάδα χρησιμοποιείται ή είναι αποθηκευμένη, μην την αφήνετε σε μέρη όπου μπορεί να εκτεθεί σε:
- Εξαιρετικά υψηλές θερμοκρασίες
  Μην αφήνετε τη μονάδα σε μέρος όπου μπορεί να εκτεθεί σε άμεσο ηλιακό φως. Αποφεύγετε μέρη όπως τα ταμπλό των αυτοκινήτων ή κοντά σε πηγές θερμότητας. Το εσωτερικό ενός οχήματος μπορεί να θερμανθεί υπερβολικά αν τα παράθυρα είναι κλειστά κατά τη διάρκεια του καλοκαιριού ή αν το όχημα είναι εκτεθειμένο σε άμεσο ηλιακό φως. Η μονάδα μπορεί να παραμορφωθεί ή να παρουσιάσει δυσλειτουργίες αν παραμείνει μέσα σε ένα όχημα.
- Υπερβολικούς κραδασμούς
- Ισχυρό ηλεκτρομαγνητισμό ή ακτίνες
- Υπερβολική άμμο ή σκόνη

### Άλλες προφυλάξεις

- Η μονάδα αυτή έχει σχεδιαστεί για χρήση από 0 °C έως 40 °C.
- Οι ταχείες και έντονες αλλαγές στη θερμοκρασία προκαλούν τη δημιουργία συμπύκνωσης. Για το λόγο αυτό, σφραγίστε τη μονάδα μέσα σε μια πλαστική σακούλα και αφαιρέστε όσο περισσότερο αέρα μπορείτε από το εσωτερικό της σακούλας πριν επιχειρήσετε να φέρετε τη μονάδα μέσα όταν ήταν έξω στο κρύο για μεγάλο χρονικό διάστημα. Όταν η θερμοκρασία μέσα στη σακούλα έχει προλάβει να αυξηθεί σταδιακά στη θερμοκρασία δωματίου, μπορείτε να αφαιρέσετε με ασφάλεια τη μονάδα από τη σακούλα. Οι διαδικασίες αυτές θα εμποδίσουν την ταχεία αλλαγή της θερμοκρασίας της μονάδας, εμποδίζοντας έτσι τη δημιουργία συμπύκνωσης.
- Σε περίπτωση που λερωθεί, καθαρίστε τη μονάδα με ένα καθαρό, στεγνό πανί. Αποφεύγετε την επαφή της μονάδας με οινόπνευμα ή άλλα χημικά.
- Κατά την αποθήκευση της μονάδας ξεχωριστά, αφαιρείτε πάντα πρώτα τις μπαταρίες.
- Κατά τη σύνδεση ενός τρίποδου σε αυτή τη μονάδα, χρησιμοποιήστε ένα τρίποδο με βίδα μήκους έως και 5,5 mm. Η μονάδα δεν μπορεί να στερεωθεί γερά σε τρίποδο που χρησιμοποιεί μακρύτερη βίδα. Σε περίπτωση που το επιχειρήσετε θα προκληθεί βλάβη σε αυτή τη μονάδα.
- Κατά τη σύνδεση ενός τρίποδου σε αυτή τη μονάδα, εισαγάγετε πλήρως τη βίδα του τρίποδου στην υποδοχή τρίποδου αυτής της μονάδας. Αν η βίδα του τρίποδου δεν εισαχθεί πλήρως και ασκηθεί πίεση στη μονάδα, μπορεί να προκληθεί βλάβη στη βίδα του τρίποδου.

## A Προσδιορισμός των μερών

1 Σύνδεσμος φωτογραφικής μηχανής
2 Βίδα σύνδεσης
3 Για λήψη: Κουμπί AEL (κλείδωμα AE)/SLOW SYNC
Για προβολή: Κουμπί (Ευρετήριο εικόνων)
4 Για λήψη: Κουμπί AF/MF (Αυτόματη εστίαση/μη αυτόματη εστίαση)
Για προβολή: Κουμπί (Μεγέθυνση)
5 Κουμπί (Έκθεση)
6 Κουμπί OPEN/CLOSE διαμερίσματος μπαταριών
7 Άγκιστρο λουριού
- Αν δυσκολεύεστε να συνδέσετε το λουρί στο άγκιστρο λουριού, κάντε το πριν συνδέσετε αυτή τη μονάδα στη φωτογραφική μηχανή.

8 Υποδοχή καλύμματος συνδέσμου κατακόρυφης λαβής
9 Κουμπί (Έξυπνος τηλεμετατροπέας)/Κουμπί μεγέθυνσης εστίασης
10 Για λήψη: Κουμπί Fn (Λειτουργία)
Για προβολή: Κουμπί (Περιστροφή εικόνας)
11 Πολυ-επιλογέας
12 Πίσω τροχός ρύθμισης
13 Διακόπτης ON/OFF ελέγχου λαβής
14 Ακίδες καθοδήγησης
15 Κουμπί κλείστρου
16 Μπροστινός τροχός ρύθμισης
17 Υποδοχή τρίποδου
18 Αναστολέας μπαταριών
19 Θήκη μπαταριών
20 Επάνω κάλυμμα

## B Τοποθέτηση των μπαταριών

Μπαταρία NP-FM500H (απαιτείται 1 ή 2)
- Τα μοντέλα NP-FM55H, NP-FM50, NP-FM30, NP-FW50, NP-FH50 δεν είναι διαθέσιμα με αυτή τη μονάδα.
- Φροντίζετε να φορτίζετε τις μπαταρίες με τον καθορισμένο φορτιστή μπαταρίας πριν από τη χρήση.

**1 Περιστρέψτε το κουμπί OPEN/CLOSE του διαμερίσματος μπαταριών στη θέση "OPEN".**

**2 Πιέστε προς τα επάνω τον αναστολέα μπαταριών (μπλε) με το δάκτυλο προς την κατεύθυνση του βέλους όπως φαίνεται στην εικόνα.**
- Κατά την απελευθέρωση της ασφάλειας του αναστολέα μπαταριών, φροντίστε να ανασηκωθεί η θήκη μπαταριών.

**3 Αφαιρέστε τη θήκη μπαταριών.**

**4 Τοποθετήστε τις μπαταρίες στη θήκη μπαταριών σύμφωνα με τις ενδείξεις πάνω στη θήκη μπαταριών.**
- Κατά την τοποθέτηση μιας μπαταρίας, τοποθετήστε την στη μια από τις δύο πλευρές.
- Μην ακουμπήσετε τον ακροδέκτη της θήκης μπαταριών Ⓐ.
- Ελέγξτε ότι η μπαταρία έχει τοποθετηθεί γερά στη θήκη μπαταριών. (Βλ. εικόνα B-4-Ⓑ.)
- Αν η θήκη μπαταριών τοποθετηθεί εσφαλμένα, δεν μπορείτε να πιέσετε τον αναστολέα μπαταριών με το δάκτυλό σας. Σε αυτήν την περίπτωση, πιέστε προς τα επάνω τον αναστολέα μπαταριών με ένα αιχμηρό αντικείμενο όπως ένα στυλό για να αφαιρέσετε τη θήκη μπαταριών.
- Τοποθετείτε μόνο μπαταρίες NP-FM500H στη θήκη μπαταριών. Μην τοποθετείτε άλλες μπαταρίες.
- Μην αποσυναρμολογήσετε τη θήκη μπαταριών.

**5 Τοποθετήστε τη θήκη μπαταριών στην αρχική της θέση πιέζοντάς την έως ότου ασφαλίσει με ένα κλικ.**
- Βεβαιωθείτε ότι ο αναστολέας μπαταριών έχει ασφαλίσει τη θήκη μπαταριών. Αν ο αναστολέας μπαταριών δεν ασφαλίσει σωστά, η φωτογραφική μηχανή μπορεί να μην αναγνωρίσει σωστά τις μπαταρίες που είναι τοποθετημένες στη θήκη μπαταριών.
- Αν ωθήσετε με δύναμη τη θήκη μπαταριών μέσα στη μονάδα υπό γωνία χωρίς τοποθετημένη μπαταρία, θα εισέλθει μερικώς, αλλά θα προκαλέσετε βλάβη στη μονάδα αν την εισαγάγετε περισσότερο.
  Τοποθετήστε τη θήκη μπαταριών σε οριζόντια θέση στη μονάδα και με τη σωστή κατεύθυνση. (Βλ. εικόνα B-5-Ⓒ.)

**6 Κλείστε την πόρτα του διαμερίσματος μπαταριών και περιστρέψτε το κουμπί OPEN/CLOSE του διαμερίσματος μπαταριών στη θέση "CLOSE".**
- Περιστρέψτε το κουμπί OPEN/CLOSE του διαμερίσματος μπαταριών σωστά στη θέση του όπως φαίνεται στην εικόνα.

## C Σύνδεση αυτής της μονάδας στη φωτογραφική μηχανή

**1 Θέστε το διακόπτη POWER της φωτογραφικής μηχανής στη θέση "OFF" και ανοίξτε το κάλυμμα συνδέσμου κατακόρυφης λαβής έως ότου είναι κατακόρυφο.**

**2 Αν η θήκη μπαταριών είναι τοποθετημένη σε αυτή τη μονάδα, αφαιρέστε την πριν αφαιρέστε το επάνω κάλυμμα.**
- Ανασηκώστε το επάνω κάλυμμα ενώ πιέζετε το τμήμα A όπως φαίνεται στην εικόνα.

**3 Συνδέστε αυτή τη μονάδα στη φωτογραφική μηχανή.**
- Η φωτογραφική μηχανή και η μονάδα δεν είναι στερεωμένες. Κρατάτε τις γερά και με τα δύο χέρια.
- Ευθυγραμμίστε το κάθε ένα από τα παρακάτω μέρη και τοποθετήστε τα ευθεία.
  [Αυτή η μονάδα] Υποδοχή καλύμματος συνδέσμου κατακόρυφης λαβής
  ↔ [Φωτογραφική μηχανή] Κάλυμμα συνδέσμου κατακόρυφης λαβής
  [Αυτή η μονάδα] Ακίδες καθοδήγησης (3 ακίδες)
  ↔ [Φωτογραφική μηχανή] Οπές καθοδήγησης στο κάτω μέρος (3 οπές) (Βλ. εικόνα C-1-B.)
  [Αυτή η μονάδα] Σύνδεσμος φωτογραφικής μηχανής
  ↔ [Φωτογραφική μηχανή] Σύνδεσμος κατακόρυφης λαβής

**4 Περιστρέψτε τη βίδα σύνδεσης αυτής της μονάδας έως το τέρμα προς την κατεύθυνση του βέλους ώστε να ασφαλίσει γερά.**
- Ελέγχετε τακτικά κατά τη διάρκεια της χρήσης ότι η βίδα σύνδεσης δεν έχει χαλαρώσει.

**5 Εισαγάγετε τη θήκη μπαταριών με τοποθετημένες τις μπαταρίες μέσα στη μονάδα. Κλείστε την πόρτα του διαμερίσματος μπαταριών και περιστρέψτε το κουμπί OPEN/CLOSE του διαμερίσματος μπαταριών στη θέση "CLOSE".**

**6 Θέστε το διακόπτη POWER της φωτογραφικής μηχανής στη θέση "ON" ώστε να αναγνωρίσει ότι η μονάδα είναι συνδεδεμένη.**
- Η φωτογραφική μηχανή δεν αναγνωρίζει τη μονάδα αν δεν είναι ενεργοποιημένη.
- Αν δεν σκοπεύετε να χρησιμοποιήσετε τη φωτογραφική μηχανή σύντομα, απενεργοποιήστε την πάλι.

### Αποσύνδεση αυτής της μονάδας από τη φωτογραφική μηχανή

**1 Θέστε το διακόπτη POWER της φωτογραφικής μηχανής στη θέση "OFF".**
- Αν η θήκη μπαταριών είναι τοποθετημένη σε αυτή τη μονάδα, αφαιρέστε την.

**2 Περιστρέψτε τη βίδα σύνδεσης στην αντίθετη κατεύθυνση από ότι κατά τη σύνδεση έως ότου ακουστεί ένα κλικ.**
- Η φωτογραφική μηχανή και η μονάδα δεν είναι στερεωμένες. Κρατάτε τις γερά και με τα δύο χέρια.

**3 Αφαιρέστε αυτή τη μονάδα από τη φωτογραφική μηχανή σε ευθεία κατεύθυνση ώστε να μην ασκηθεί πίεση στο σύνδεσμο της φωτογραφικής μηχανής και στις ακίδες καθοδήγησης της μονάδας.**
- Μετά τη χρήση, τοποθετήστε πάλι το επάνω κάλυμμα της μονάδας για την προστασία του συνδέσμου της φωτογραφικής μηχανής.
- Κλείστε πάλι το κάλυμμα συνδέσμου κατακόρυφης λαβής.

**4 Θέστε το διακόπτη POWER της φωτογραφικής μηχανής στη θέση "ON" ώστε να αναγνωρίσει ότι η μονάδα είναι αποσυνδεδεμένη.**
- Αν δεν σκοπεύετε να χρησιμοποιήσετε τη φωτογραφική μηχανή σύντομα, απενεργοποιήστε την πάλι.
- Η μπαταρία που είναι συνδεδεμένη στη φωτογραφική μηχανή θα εξαντληθεί πιο γρήγορα αν η φωτογραφική μηχανή δεν αναγνωρίσει ότι η μονάδα είναι αποσυνδεδεμένη.

## Αντικατάσταση της μπαταρίας αυτής της μονάδας

Αν επαρκεί το υπόλοιπο επίπεδο ισχύος της μπαταρίας που είναι τοποθετημένη στη φωτογραφική μηχανή, μπορείτε να αφαιρέσετε τη θήκη μπαταριών από αυτή τη μονάδα και να αντικαταστήσετε τις μπαταρίες χωρίς να απενεργοποιήσετε τη φωτογραφική μηχανή.

## Λήψη κατακόρυφων εικόνων

Οι λειτουργίες των τροχών και κουμπιών αυτής της μονάδας είναι ίδιες με αυτές για το κύριο σώμα της φωτογραφικής μηχανής.
Όταν χρησιμοποιείτε αυτή τη μονάδα, ανατρέξτε επίσης στις οδηγίες λειτουργίας που παρέχονται με τη φωτογραφική μηχανή σας.
Όταν χρησιμοποιείτε αυτή τη μονάδα σε κατακόρυφο προσανατολισμό, ρυθμίστε το διακόπτη ON/OFF ελέγχου λαβής στη θέση "ON".
- Ο διακόπτης ON/OFF ελέγχου λαβής ενεργοποιεί (ON) και απενεργοποιεί (OFF) τις λειτουργίες των τροχών και κουμπιών.
- Ανεξάρτητα από τη θέση του διακόπτη ON/OFF ελέγχου λαβής, το κουμπί λειτουργίας της φωτογραφικής μηχανής λειτουργεί πάντα.
- Ενεργοποιήστε (ON) και απενεργοποιήστε (OFF) τη μονάδα με το διακόπτη της φωτογραφικής μηχανής. Ο διακόπτης ON/OFF ελέγχου λαβής δεν μπορεί να ενεργοποιήσει (ON) και απενεργοποιήσει (OFF) τη μονάδα.

### Ένδειξη ισχύος μπαταρίας που απομένει

Όταν τοποθετείτε μια μπαταρία στη φωτογραφική μηχανή και τις δύο μπαταρίες (NP-FM500H) σε αυτή τη μονάδα, η παρακάτω ένδειξη εμφανίζεται στην οθόνη LCD ή στο σκόπευτρο της φωτογραφικής μηχανής. (οθόνη του SLT-A99V/SLT-A99)

**Οθόνη LCD** **Σκόπευτρο**

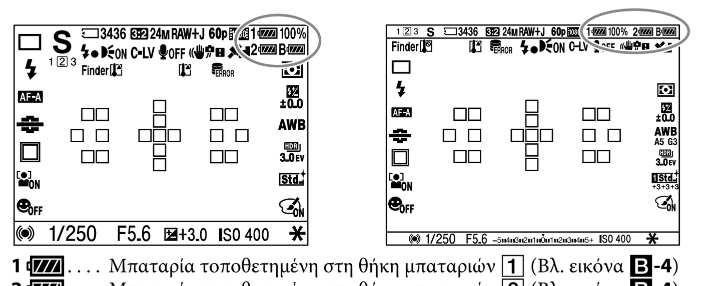


1 .... Μπαταρία τοποθετημένη στη θήκη μπαταριών [1] (Βλ. εικόνα B-4)
2 .... Μπαταρία τοποθετημένη στη θήκη μπαταριών [2] (Βλ. εικόνα B-4)
B .... Μπαταρία τοποθετημένη στη φωτογραφική μηχανή

Οι τρεις μπαταρίες χρησιμοποιούνται με την εξής σειρά.
① Η μπαταρία που είναι τοποθετημένη στη μονάδα και έχει μικρότερη ισχύ
② Η μπαταρία που είναι τοποθετημένη στη μονάδα και έχει μεγαλύτερη ισχύ
③ Η μπαταρία που είναι τοποθετημένη στη φωτογραφική μηχανή
Το επίπεδο ισχύος που απομένει της μπαταρίας που χρησιμοποιείται εμφανίζεται ως ποσοστό (%).
Η ένδειξη της μπαταρίας που χρησιμοποιείται αλλάζει όπως φαίνεται παρακάτω.
Όταν εξαντληθεί η μπαταρία που χρησιμοποιείται, η μονάδα μεταβαίνει αυτόματα στην επόμενη μπαταρία.

| | |
|---|---|
| Χωρητικότητα μπαταρίας που απομένει | υψηλή → χαμηλή |
| Αν συνεχίσετε να πραγματοποιείτε λήψεις αφού εμφανιστεί η ένδειξη, η μπαταρία εξαντλείται και η μονάδα μεταβαίνει αυτόματα στην επόμενη μπαταρία. | |

## Σημειώσεις σχετικά με το φακό

- Όταν χρησιμοποιείτε ένα φακό ο οποίος διαθέτει υποδοχή τρίποδου, συνδέστε το φακό στο τρίποδο χρησιμοποιώντας την υποδοχή τρίποδου για να ισορροπήσει το βάρος του φακού.
- Όταν χρησιμοποιείτε αυτή τη μονάδα συνδεδεμένη στη φωτογραφική μηχανή με το φακό 70-200mm F2.8G, 300mm F2.8G, 70-400mm F4-5.6G SSM ή 500mm F4G SSM συνδεδεμένο στο κολάρο για στήριξη σε τρίποδο, περιστρέψτε το κολάρο για στήριξη σε τρίποδο στη θέση που επιτρέπει τη χρήση της λαβής.
- Όταν χρησιμοποιείτε αυτή τη μονάδα συνδεδεμένη στη φωτογραφική μηχανή με το φακό 70-200mm F2.8G, 70-400mm F4-5.6G SSM ή 500mm F4G SSM συνδεδεμένο στο κολάρο για στήριξη σε τρίποδο, οι παρακάτω διακόπτες φακού ενδέχεται να μη λειτουργούν κατά τη λήψη σε κατακόρυφη θέση. Πριν τη λήψη σε κατακόρυφη θέση, ρυθμίστε τους στην οριζόντια θέση.
  — Διακόπτης λειτουργίας εστίασης
  — Διακόπτης λειτουργίας DMF
  — Περιορισμός της διαδρομής εστίασης

## Αντιμετώπιση προβλημάτων

Αν η φωτογραφική μηχανή ή αυτή η μονάδα δεν λειτουργούν σωστά, αποσυνδέστε τη μονάδα από τη φωτογραφική μηχανή, αφαιρέστε όλες τις μπαταρίες και, στη συνέχεια, τοποθετήστε πάλι τις μπαταρίες.

Αν η φωτογραφική μηχανή ή αυτή η μονάδα συνεχίζουν να μη λειτουργούν σωστά, ελέγξτε τα παρακάτω σημεία.

| Σύμπτωμα | Λύση |
|---|---|
| Η φωτογραφική μηχανή δεν λειτουργεί ακόμα και όταν η μονάδα είναι συνδεδεμένη στη φωτογραφική μηχανή, οι μπαταρίες είναι τοποθετημένες στη μονάδα και ο διακόπτης POWER της φωτογραφικής μηχανής είναι στη θέση ON. | • Ελέγξτε ότι η βίδα σύνδεσης της μονάδας είναι βιδωμένη γερά.<br>• Ελέγξτε ότι οι μπαταρίες είναι φορτισμένες. |
| Το κουμπί κλείστρου ή άλλα κουμπιά λειτουργίας δεν λειτουργούν. | • Ελέγξτε ότι ο διακόπτης ON/OFF ελέγχου λαβής δεν έχει ρυθμιστεί στη θέση OFF.<br>• Αν ένα ξένο αντικείμενο πιαστεί μεταξύ του συνδέσμου κατακόρυφης λαβής της φωτογραφικής μηχανής και του συνδέσμου φωτογραφικής μηχανής αυτής της μονάδας, τα κουμπιά λειτουργίας ενδέχεται να μη λειτουργούν. Βεβαιωθείτε ότι η σύνδεση δεν έχει μειωθεί από κάποιο ξένο αντικείμενο ή σκόνη.<br>• Ελέγξτε ότι η βίδα σύνδεσης δεν έχει χαλαρώσει. |

## Προδιαγραφές

| | |
|---|---|
| Μπαταρία | NP-FM500H DC7,2V |
| Διαστάσεις (Περίπου) | 140 mm × 69 mm × 86 mm (π/υ/β) |
| Μάζα | Περίπου 325 g<br>(με τη θήκη μπαταριών, χωρίς τις μπαταρίες) |
| Θερμοκρασία λειτουργίας | 0 °C έως 40 °C |
| Περιεχόμενα αντικείμενα | Κατακόρυφη λαβή (1), Θήκη μπαταριών (1), Επάνω κάλυμμα (1), Σύνολο έντυπης τεκμηρίωσης |

Ο σχεδιασμός και οι προδιαγραφές υπόκεινται σε αλλαγή χωρίς προειδοποίηση.

Οι επωνυμίες α και "InfoLITHIUM" είναι εμπορικά σήματα της Sony Corporation.

## Polski

Przed pierwszym użyciem należy dokładnie przeczytać niniejszą instrukcję i zachować ją na przyszłość.

### OSTRZEŻENIE

Aby zmniejszyć ryzyko pożaru lub porażenia prądem, nie wystawiać urządzenia na deszcz i chronić je przed wilgocią.

Styki baterii litowej należy zabezpieczyć taśmą, aby nie dopuścić do zwarcia podczas wyrzucania baterii. Należy przestrzegać obowiązujących w danym kraju przepisów dotyczących utylizacji baterii.

Baterie oraz inne przedmioty, które mogą być połknięte, należy przechowywać w miejscach niedostępnych dla dzieci. W przypadku połknięcia należy natychmiast skontaktować się z lekarzem.

Należy niezwłocznie wyjąć baterie i nie używać ich ponownie, jeśli:
- produkt zostanie upuszczony lub narażony na uderzenie, podczas którego jego wnętrze było niezabezpieczone.
- produkt jest wyjątkowo gorący, wytwarza nieprzyjemny zapach lub dymi się.

Nie demontować. Dotknięcie obwodu pod wysokim napięciem znajdującego się w produkcie grozi porażeniem elektrycznym.

### UWAGA

Należy używać akumulatora określonego typu. Użycie innego akumulatora może grozić pożarem lub obrażeniami.

Nie należy narażać baterii na wysokie temperatury, na przykład bezpośrednie światło słoneczne, ogień itp.

### Dotyczy klientów z Europy

**Pozbywanie się zużytego sprzętu (stosowane w krajach Unii Europejskiej i w pozostałych krajach europejskich stosujących własne systemy zbiórki)**
Ten symbol na produkcie lub jego opakowaniu oznacza, że produkt nie może być traktowany jako odpad komunalny, lecz powinno się go dostarczyć do odpowiedniego punktu zbiórki sprzętu elektrycznego i elektronicznego, w celu recyklingu. Odpowiednie zadysponowanie zużytego produktu zapobiega potencjalnym negatywnym wpływom na środowisko oraz zdrowie ludzi, jakie mogłyby wystąpić w przypadku niewłaściwego zagospodarowania odpadów. Recykling materiałów pomaga chronić środowisko naturalne. W celu uzyskania bardziej szczegółowych informacji na temat recyklingu tego produktu, należy skontaktować się z lokalną jednostką samorządu terytorialnego, ze służbami zagospodarowywania odpadów lub ze sklepem, w którym zakupiony został ten produkt.

### <Uwaga dla klientów w krajach stosujących dyrektywy UE>

Producentem tego produktu jest Sony Corporation, 1-7-1 Konan Minato-ku Tokyo, 108-0075 Japonia. Upoważnionym przedstawicielem producenta w Unii Europejskiej, uprawnionym do dokonywania i potwierdzania oceny zgodności z wymaganiami zasadniczymi, jest Sony Deutschland GmbH, Hedelfinger Strasse 61, 70327 Stuttgart, Niemcy

Sony Europe Limited,
The Heights,
Brooklands,
Weybridge,
Surrey, KT130XW,
United Kingdom

## Uwagi dotyczące użytkowania

**Szczegółowe informacje na temat modelów aparatów zgodnych z tym uchwytem można uzyskać na stronie internetowej firmy Sony lub w najbliższej placówce sprzedaży firmy Sony lub w autoryzowanym punkcie serwisowym Sony.**
**Położenie monitora LCD aparatu może mieć wpływ na uchwyt.**
**Uchwyt jest pyłoszczelny i bryzgoszczelny, ale może on nie zapewniać stuprocentowego zabezpieczenia przed pyłem i rozpryskami.**

### Akumulatory

**Można stosować wyłącznie akumulatory „InfoLITHIUM"* NP-FM500H. Jednocześnie mogą być używane dwa akumulatory. Razem z akumulatorem podłączonym do aparatu możliwe jest korzystanie z trzech akumulatorów. Są one przełączane automatycznie.**
**Inne akumulatory „InfoLITHIUM" nie mogą być używane z tym uchwytem.**

- W przypadku długotrwałego okresu przechowywania aparatu bez jego użytkowania należy wyjmować z niego akumulatory.
- Zawsze należy korzystać z oryginalnych akumulatorów firmy Sony. Ładowanie akumulatorów wykonywać wyłącznie za pomocą określonej ładowarki.
- Ten aparat nie posiada funkcji ładowarki akumulatorów.

*** Co to jest „InfoLITHIUM"?**
„InfoLITHIUM" to litowo-jonowy akumulator, który może wymieniać dane na temat zużycia z kompatybilnymi urządzeniami elektronicznymi Firma Sony zaleca korzystanie z akumulatorów „InfoLITHIUM" z urządzeniami elektronicznymi z widocznym takie InfoLITHIUM logo.

### W jakich miejscach nie należy używać ani przechowywać uchwytu

Bez względu na pogodę, w jakiej uchwyt jest używany lub przechowywany, nie należy go pozostawiać w miejscach narażonych na:
- Wyjątkowo wysokie temperatury
  Nie zostawiać uchwytu w miejscach narażonych na bezpośrednie światło słoneczne. Unikać miejsc takich jak deska rozdzielcza lub w pobliżu źródeł ciepła. Latem w bezpośrednim słońcu lub przy zamkniętych oknach wnętrze samochodu może się nagrzać do bardzo wysokich temperatur. W przypadku pozostawienia uchwytu wewnątrz samochodu może dojść do jego odkształcenia lub usterki.
- Nadmierne wibracje
- Silne pole elektromagnetyczne lub promieniowanie
- Dużą ilość piasku lub pyłu

### Inne uwagi

- Uchwyt został zaprojektowany do użytku w temperaturach od 0°C do 40°C.
- Nagły i znaczący wzrost temperatury powoduje skraplanie w uchwycie.
  W przypadku wnoszenia uchwytu do budynku po długotrwałym przechowywaniu go w zimnym miejscu, należy zamknąć je w szczelnej torbie, usuwając z niej jak najwięcej powietrza. Uchwyt można bezpiecznie wyjąć z torby, gdy temperatura powietrza w torbie stopniowo wzrośnie do temperatury w pomieszczeniu. Dzięki takiej procedurze można uniknąć nagłej zmiany temperatury, nie dopuszczając tym samym do wytworzenia się skraplania.
- W przypadku zabrudzenia, wyczyścić uchwyt czystą, suchą szmatką. Nie dopuszczać do kontaktu uchwytu z alkoholem lub innymi środkami chemicznymi.
- Jeśli uchwyt ma być przechowywany oddzielnie, zawsze należy najpierw wyjąć akumulator.
- W przypadku konieczności użycia statywu, należy użyć statywu ze śrubą nie dłuższą niż 5,5 mm. Tego uchwytu nie można dobrze zamocować na statywie z długą śrubą. Może to spowodować uszkodzenie uchwytu.
- Podłączając uchwyt do statywu, należy włożyć śrubę statywu do oprawki na statyw w uchwycie. Jeśli śruba statywu nie zostanie maksymalnie wsunięta, a uchwyt zostanie mocniej przyciśnięty, śruba statywu może zostać uszkodzona.

## A Oznaczenie elementów

1 Złącze aparatu
2 Śruba mocująca
3 Do wykonywania zdjęć: Przycisk AEL (blokada AE)/przycisk SLOW SYNC
Do przeglądania: Przycisk (Indeks zdjęć)
4 Do wykonywania zdjęć: Przycisk AF/MF (Automatyczne/ręczne ustawianie ostrości)
Do przeglądania: Przycisk (Powiększ)
5 Przycisk (Ekspozycja)
6 Pokrętło komory akumulatora OPEN/CLOSE
7 Zaczep na pasek
- Jeśli podłączenie paska do zaczepu na pasek sprawia trudność, należy to zrobić przed podłączeniem uchwytu do aparatu.

8 Otwór pokrywy złącza uchwytu pionowego
9 Przycisk (Inteligentny telekonwerter)/przycisk Focus Magnifier
10 Do wykonywania zdjęć: Przycisk Fn (Funkcja)
Do przeglądania: Przycisk (Obracanie zdjęć)
11 Multi-wybór
12 Tylne pokrętło sterujące
13 Włącznik uchwytu ON/OFF
14 Kołki prowadzące
15 Przycisk migawki
16 Przednie pokrętło sterujące
17 Oprawka na statyw
18 Ogranicznik akumulatora
19 Podstawka akumulatora
20 Górna pokrywa

## B Wkładanie akumulatorów

Akumulator NP-FM500H (wymagane są 1 lub 2)
- NP-FM55H, NP-FM50, NP-FM30, NP-FW50, NP-FH50 nie są dostępne dla tego uchwytu.
- Przed użyciem należy naładować akumulatory za pomocą zalecanej ładowarki.

**1 Obrócić pokrętło otwierania komory akumulatora OPEN/CLOSE do położenia „OPEN."**

**2 Przesunąć do góry ogranicznik akumulatora (niebieski) w kierunku pokazywanym przez strzałkę.**
- Po zwolnieniu blokady ogranicznika akumulatora należy wysunąć podstawkę na akumulator.

**3 Wyjąć podstawkę akumulatora.**

**4 Zamocować akumulatory w podstawce na akumulatory, zgodnie z opisem na podstawce na akumulatory.**
- Wkładając akumulator, należy przymocować go po obu stronach.
- Nie dotykać styku podstawki akumulatora Ⓐ.
- Sprawdzić, czy akumulator jest dobrze przymocowany do podstawki akumulatora. (patrz rysunek B-4-Ⓑ).
- Jeśli podstawka na akumulator będzie nieprawidłowo wsunięta, nie będzie można przesunąć ogranicznika akumulatora. W takim wypadku należy przesunąć ogranicznik akumulatora wąskim przedmiotem (na przykład długopisem), aby wysunąć podstawkę na akumulator.
- Do podstawki na akumulator należy podłączać wyłącznie akumulator NP-FM500H. Nie podłączać innych akumulatorów.
- Nie demontować podstawki na akumulator.

**5 Wsunąć podstawkę na akumulator do oryginalnego położenia, naciskając ją, aż do usłyszenia odgłosu zatrzaśnięcia.**
- Ogranicznik akumulatora powinien zablokować podstawkę na akumulator. Jeśli ogranicznik akumulatora nie zablokuje podstawki prawidłowo, aparat/kamera może nie rozpoznać akumulatorów podłączonych do podstawki akumulatora.
- W przypadku wsunięcia podstawki na akumulator do uchwytu pod kątem na siłę, bez zamontowanego akumulatora, zostanie ona częściowo wsunięta, ale w przypadku dalszego wsuwania, uchwyt zostanie uszkodzony.
  Wsunąć podstawkę na akumulator do uchwytu w pozycji poziomej, w prawidłowym kierunku (patrz rysunek B-5-Ⓒ).

**6 Zamknąć klapkę komory akumulatora i obrócić pokrętło komory akumulatora OPEN/CLOSE do położenia „CLOSE".**
- Obrócić pokrętło komory akumulatora OPEN/CLOSE do odpowiedniego położenia, jak na rysunku.

## C Podłączanie uchwytu do aparatu

**1 Ustawić przełącznik POWER aparatu do położenia „OFF" i otworzyć pokrywę złącza uchwytu pionowego.**

**2 Jeśli włożona jest podstawka na akumulator, należy ją wyjąć przed zdjęciem górnej pokrywy.**
- Podnieść górną pokrywę, naciskając element A na rysunku.

**3 Podłączyć uchwyt do aparatu.**
- Aparat i uchwyt nie są przymocowane. Należy mocno je trzymać oburącz.
- Wyrównać poszczególne części i prosto je założyć.
  [Uchwyt] Otwór pokrywy złącza uchwytu pionowego
  ↔ [Aparat] Otwór pokrywy złącza uchwytu pionowego
  [Uchwyt] Kołki prowadzące (3 kołki)
  ↔ [Aparat] Otwory prowadzące na dole (3 otwory) (patrz rysunek C-1-B.)
  [Uchwyt] Złącze aparatu
  ↔ [Aparat] Złącze uchwytu pionowego

**4 Obrócić śrubę mocującą uchwytu maksymalnie w kierunku pokazywanym przez strzałkę, aby ją dobrze zablokować.**
- Regularnie podczas użytkowania sprawdzać, czy śruba mocująca się nie poluzowała.

**5 Włożyć podstawkę na akumulator z zamocowanymi akumulatorami do uchwytu. Zamknąć klapkę komory akumulatora i obrócić pokrętło komory akumulatora OPEN/CLOSE do położenia „CLOSE".**

**6 Ustawić przełącznik POWER aparatu do położenia „ON", tak by aparat rozpoznał, że podłączono uchwyt.**
- Aparat nie wykryje uchwytu bez włączenia zasilania.
- Jeśli aparat nie będzie później używany, wyłączyć zasilanie.

### Odłączanie uchwytu od aparatu

**1 Ustawić przełącznik POWER aparatu do położenia „OFF".**
- Jeśli podstawka na akumulator jest włożona do uchwytu, należy ją wyjąć.

**2 Obrócić śrubę mocującą w kierunku przeciwnym do montażu, aż do usłyszenia kliknięcia.**
- Aparat i uchwyt nie są przymocowane. Należy mocno je trzymać oburącz.

**3 Zdejmować uchwyt z aparatu prosto, tak aby na złącze aparatu i kołki prowadzące uchwytu nie był wywierany nacisk.**
- Po użyciu należy założyć górną pokrywę uchwytu, aby zabezpieczyć złącze aparatu.
- Zamknąć pokrywę złącza uchwytu pionowego.

**4 Ustawić przełącznik POWER aparatu do położenia „ON", tak by aparat rozpoznał, że odłączono uchwyt.**
- Jeśli aparat nie będzie później używany, wyłączyć zasilanie.
- Akumulator podłączony do aparatu zużyje się szybciej, jeśli aparat nie będzie wykrywał obecności podłączonego uchwytu.

## Wymiana akumulatora w uchwycie

Jeśli poziom pozostałej energii akumulatora podłączonego do aparatu jest wystarczający, można wyjąć z uchwytu podstawkę na akumulator i wymienić akumulator(y) bez wyłączania zasilania aparatu.

## Wykonywanie zdjęć pionowych

Funkcje pokręteł i przycisków uchwytu są takie same, jak tych na głównym korpusie aparatu.
Korzystając z uchwytu należy się również zapoznać z instrukcjami dołączonymi do aparatu.
Używając uchwytu w pozycji pionowej, ustawić przełącznik ON/OFF sterowania uchwytem do położenia „ON".
- Przełącznik ON/OFF sterowania uchwytem włącza (ON) i wyłącza (OFF) funkcje pokręteł i przycisków.
- Bez względu na położenie przełącznika ON/OFF sterowania uchwytem, przycisk sterowania aparatu jest zawsze aktywny.
- Zasilanie można włączać (ON) i wyłączać (OFF) za pomocą przełącznika POWER aparatu. Przełącznik ON/OFF sterowania uchwytem nie może włączyć (ON) ani wyłączyć (OFF) zasilania.

### Wskaźnik pozostałej mocy akumulatora

Podczas wkładania akumulatora do aparatu i wkładania dwóch akumulatorów (NP-FM500H) do uchwytu, na wyświetlaczu LCD lub celowniku aparatu wyświetlany jest poniższy wskaźnik. (wyświetlacz SLT-A99V/SLT-A99)
**Wyświetlacz LCD** **Celownik**

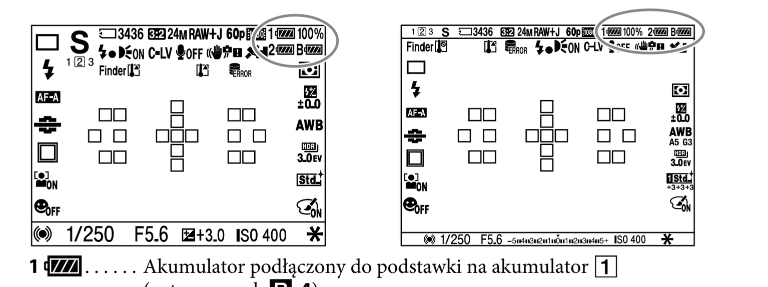


1 ...... Akumulator podłączony do podstawki na akumulator [1] (patrz rysunek B-4)
2 ...... Akumulator podłączony do podstawki na akumulator [2] (patrz rysunek B-4)
B ...... Akumulator podłączony do aparatu

Trzy akumulatory są używane w następującej kolejności:
① Akumulator w uchwycie, który ma mniej energii
② Akumulator w uchwycie, który ma więcej energii
③ Akumulator podłączony do aparatu
Poziom pozostałej energii akumulatora jest wyświetlany jako wartość procentowa (%).
Znak używanego aktualnie akumulatora zmienia się zgodnie z poniższym schematem.
Kiedy używany akumulator się wyczerpie, uchwyt automatycznie zacznie używać następnego akumulatora.

| | |
|---|---|
| Pozostała moc akumulatora | wysoka → niska |
| W przypadku dalszego wykonywania zdjęć po pojawieniu się znaku, akumulator wyczerpie się i uchwyt automatycznie zacznie używać następnego akumulatora. | |

## Obiektywy

- Korzystając z obiektywu wyposażonego w gniazdo statywu, należy zamocować obiektyw na statywie za pomocą gniazda statywu, aby ułatwić właściwe wyważenie obiektywu.
- Jeśli uchwyt będzie mocowany na aparacie z obiektywem 70-200mm F2.8G, 300mm F2.8G, 70-400mm F4-5.6G SSM lub 500mm F4G SSM podłączonym do kołnierza mocowania statywu, obrócić kołnierz mocowania statywu do położenia umożliwiającego użycie uchwytu.
- Jeśli uchwyt będzie mocowany na aparacie z obiektywem 70-200mm F2.8G, 70-400mm F4-5.6G SSM lub 500mm F4G SSM podłączonym do kołnierza mocowania statywu, wymienione poniżej przełączniki obiektywu mogą nie działać podczas wykonywania zdjęć pionowych. Przed rozpoczęciem wykonywania zdjęć pionowych należy ustawić wymienione przełączniki do położenia poziomego.
  — Przełącznik trybu ustawiania ostrości
  — Przełącznik trybu DMF
  — Ogranicznik zakresu ustawiania ostrości

## Wykrywanie i rozwiązywanie problemów

Jeśli aparat lub uchwyt nie działa prawidłowo, odłączyć uchwyt od aparatu, wyjąć wszystkie akumulatory i ponownie je podłączyć.

Jeśli aparat lub uchwyt nadal nie działa prawidłowo, należy sprawdzić poniższe elementy.

| Objaw | Rozwiązanie |
|---|---|
| Aparat nie działa nawet po podłączeniu uchwytu do aparatu, włożeniu akumulatorów do uchwytu i ustawieniu przełącznika POWER do położenia włączenia ON. | • Sprawdzić, czy śruba mocująca jest dobrze dokręcona.<br>• Sprawdzić, czy akumulatory są naładowane. |
| Przycisk migawki lub inne przyciski funkcyjne nie działają. | • Sprawdzić, czy przełącznik ON/OFF sterowania uchwytem nie jest ustawiony do położenia wyłączenia OFF.<br>• Jeśli między złącze uchwytu pionowego aparatu a złącze aparatu na uchwycie dostanie się ciało obce, przyciski funkcyjne mogą nie działać. Sprawdzić, czy podłączenie jest prawidłowe, czy nie ma ciał obcych lub zabrudzeń.<br>• Sprawdzić, czy śruba mocująca uchwytu nie jest poluzowana. |

## Dane techniczne

| | |
|---|---|
| Akumulator | NP-FM500H DC 7,2 V |
| Wymiary (ok.) | 140 mm × 69 mm × 86 mm (sz./wys./gł.) |
| Waga | Ok. 325 g<br>(z podstawką na akumulator, bez akumulatorów) |
| Temperatura robocza | 0°C do 40°C |
| W zestawie | Uchwyt pionowy (1), podstawka na akumulator (1), górna pokrywa (1), zestaw drukowanej dokumentacji |

Konstrukcja i dane techniczne mogą ulec zmianie bez uprzedzenia.

α oraz „InfoLITHIUM" są znakami towarowymi firmy Sony Corporation.

## Slovensky

Pred používaním tohto výrobku si, prosím, dôkladne prečítajte tento návod a uschovajte ho pre možnú potrebu v budúcnosti.

### VÝSTRAHA

Aby ste znížili riziko vzniku požiaru alebo úrazu elektrickým prúdom, nevystavujte zariadenie dažďu ani vlhkosti.

Kontakty lítiovej batérie prelepte páskou, aby ste zabránili skratovaniu pri zneškodňovaní batérií a dodržiavajte miestne nariadenia ohľadne zneškodňovania batérií.

Batérie a predmety, ktoré by sa dali prehltnúť, uschovávajte mimo dosahu malých detí. V prípade prehltnutia predmetu okamžite kontaktujte lekára.

Batérie okamžite vyberte a prestaňte používať, ak...
- Výrobok spadol, alebo bol vystavený nárazu, kedy došlo k odhaleniu vnútra.
- Výrobok emituje divný zápach, teplo alebo dym.

Nerozoberajte. Ak sa dotknete vysokonapäťového obvodu vnútri výrobku, môže dôjsť k zasiahnutiu elektrickým prúdom.

### UPOZORNENIE

Batériu vymieňajte len za určený typ. V opačnom prípade môže dôjsť k požiaru alebo zraneniu.

Nevystavujte batérie prílišnému teplu, ako je napr. priame slnečné žiarenie, oheň a pod.

### Pre zákazníkov v Európe

**Likvidácia starých elektrických a elektronických prístrojov (vzťahuje sa na Európsku úniu a európske krajiny so systémami oddeleného zberu)**
Tento symbol na výrobku alebo na jeho obale znamená, že výrobok nesmie byť spracovávaný ako komunálny odpad. Musí sa odovzdať do príslušnej zberne na recykláciu elektrických a elektronických zariadení. Zaručením správnej likvidácie tohto výrobku pomôžete pri predchádzaní potenciálnych negatívnych dopadov na životné prostredie a na zdravie človeka, ktoré by mohli byť zapríčinené nevhodným zaobchádzaním s odpadmi z tohto výrobku. Recyklovaním materiálov pomôžete zachovať prírodné zdroje. Podrobnejšie informácie o recyklácii tohto výrobku vám na požiadanie poskytne miestny úrad, služba likvidácie komunálneho odpadu alebo predajňa, v ktorej ste si tento výrobok zakúpili.

### <Poznámka pre zákazníkov v krajinách podliehajúcich smerniciam EÚ>

Výrobcom tohoto výrobku je Sony Corporation, 1-7-1 Konan Minato-ku, Tokyo, 108-0075 Japonsko. Autorizovaným zástupcom pre EMC a bezpečnosť výrobku je Sony Deutschland GmbH, Hedelfinger Strasse 61, 70327 Stuttgart, Nemecko. V akýchkoľvek servisných alebo záručných záležitostiach prosím kontaktujte adresy uvedené v separátnych servisných alebo záručných dokumentoch.

## Poznámky o používaní

**Podrobnosti o modeloch fotoaparátov kompatibilných s touto jednotkou nájdete na lokálnej webovej lokalite spoločnosti Sony, alebo sa poraďte s predajcom výrobkov značky Sony, či s miestnym autorizovaným servisným zariadením Sony.**
**Uvedomte si, že poloha LCD monitora fotoaparátu môže mať na túto jednotku vplyv.**
**Hoci bola táto jednotka navrhnutá berúc do úvahy prachotesnosť a vodotesnosť, nemusí úplne zabrániť vniknutiu prachu alebo postriekania.**

(pokračovanie na druhej strane)

**Slovensky**

(pokračovanie z prvej strany)

## Batérie

**Môžu sa používať len batérie* „InfoLITHIUM" NP-FM500H.**
**Súčasne môžete do tejto jednotky vložiť až dve batérie. Môžete používať tri batérie v spojení s batériu vo fotoaparáte. Tie sa prepínajú automaticky.**
**Iné batérie „InfoLITHIUM" sa v spojení s touto jednotkou používať nemôžu.**

- Pri dlhodobom uskladnení tejto jednotky vyberte z nej batérie.
- V spojení s touto jednotkou vždy používajte originálnu batériu Sony. Batériu nabíjajte len pomocou vyšpecifikovanej nabíjačky batérií.
- Táto jednotka nie je vybavená funkciou nabíjačky batérií.

*** Čo je „InfoLITHIUM"?**
„InfoLITHIUM" je lítium-iónová batéria, ktorá dokáže vymieňať údaje ohľadne spotreby batérie s kompatibilnými elektronickými zariadeniami. Spoločnosť Sony odporúča používať batérie „InfoLITHIUM" v spojení s elektronickými zariadeniami označenými InfoLITHIUM logom.

## Miesta, ktoré nie sú vhodné na používanie a skladovanie jednotky

Bez ohľadu na to, či sa jednotka používa alebo skladuje, nenechávajte ju na miestach, kde môže byť vystavená:

- Účinkom extrémne vysokých teplôt
  Túto jednotku nenechávajte na miestach, kde môže byť vystavená účinkom priameho slnečného žiarenia; vyhýbajte sa miestam, ako sú prístrojové dosky alebo blízkosť tepelných zdrojov. Vnútri vozidla môže byť extrémne horúco, ak sú okná vozidla v lete zatvorené, alebo ak je vozidlo na priamom slnku. Ak jednotku ponecháte vo vozidle, jednotka sa môže zdeformovať alebo môže vykazovať chyby.
- Nadmerným vibráciám
- Silným elektromagnetickým účinkom alebo žiareniu
- Účinkom prostredí s veľkým výskytom piesku alebo prachu

## Ďalšie upozornenia

- Táto jednotka bola navrhnutá na používanie pri teplotách od 0 °C do 40 °C.
- Rýchly a značný nárast teploty spôsobuje vytváranie kondenzácie. Preto jednotku uzavrite do plastového vrecka a odsajte čo najviac vzduchu zvnútra vrecka pred tým, ako túto jednotku po tom, čo bola dlhodobo v chlade, prinesiete dovnútra. Po tom, ako sa teplota vo vrecku postupne zvýši na izbovú teplotu, jednotku môžete bezpečne vybrať z vrecka. Tieto postupy zabránia náhlym teplotným zmenám v jednotke a tým zabránia vytváraniu kondenzácie.
- V prípade znečistenia očisťte túto jednotku čistou suchou tkaninou. Zabráňte kontaktu tejto jednotky s alkoholom alebo inými chemikáliami.
- Pri samostatnom uskladnení tejto jednotky vždy najprv vyberte batérie.
- Na namontovanie statívu k tejto jednotke použite jednu skrutku nie dlhšiu ako 5,5 mm. Túto jednotku nemožno pomocou dlhých skrutiek pevne k statívu upevniť. V opačnom prípade dôjde k poškodeniu jednotky.
- Pri pripájaní statívu k tejto jednotke úplne zastrčte skrutku statívu do objímky na pripojenie statívu na tejto jednotke. Ak nebude skrutka úplne zastrčená a na jednotku vyviniete tlak, skrutka statívu sa môže poškodiť.

## A Označenie súčastí

1 Konektor fotoaparátu
2 Skrutka na pripojenie
3 Na fotografovanie: Tlačidlo AEL (blokovanie AE)/tlačidlo SLOW SYNC
Na pozeranie: Tlačidlo (index obrázkov)
4 Na fotografovanie: Tlačidlo AF/MF (automatické zaostrenie/manuálne zaostrenie)
Na pozeranie: Tlačidlo (zväčšenie)
5 Tlačidlo (expozícia)
6 Gombík OPEN/CLOSE na priehradke na vloženie batérií
7 Háčik na pripevnenie pútka
- Ak je ťažké pripojiť pútko k háčiku na pripevnenie pútka, urobte to pred pripojením tejto jednotky k fotoaparátu.

8 Štrbina na kryte konektora vertikálneho držiaka
9 Tlačidlo (inteligentný telekonvertor)/tlačidlo na zostrenie s priblížením
10 Na fotografovanie: Tlačidlo Fn (funkcia)
Na pozeranie: Tlačidlo (otáčanie obrazu)
11 Viacúčelový volič
12 Zadný gombík na ovládanie
13 Vypínač ON/OFF na ovládanie držiaka
14 Vodiace kolíky
15 Tlačidlo uzávierky
16 Predný gombík na ovládanie
17 Objímka na pripojenie statívu
18 Zarážka batérií
19 Zásobník na batérie
20 Horný kryt

## B Vloženie batérií

Batéria NP-FM500H (vyžaduje sa 1 alebo 2)

- NP-FM55H, NP-FM50, NP-FM30, NP-FW50, NP-FH50 nie sú pre túto jednotku k dispozícii.
- Pred použitím nabite batériu pomocou vyšpecifikovanej nabíjačky batérií.

**1 Otočte gombík OPEN/CLOSE na priehradke na vloženie batérií do polohy „OPEN".**

**2 Prstom vytlačte nahor zarážku batérií (modrá) v smere šípky podľa obrázka.**
- Pri uvoľňovaní poistky zarážky batérií dávajte pozor na vysunutie zásobníka na batérie.

**3 Vyberte zásobník na batérie.**

**4 Batérie vložte do zásobníka na batérie podľa vyobrazenia na zásobníku na batérie.**
- Pri vkladaní batérie batériu vložte na ktorúkoľvek stranu.
- Nedotýkajte sa koncovky zásobníka na batérie Ⓐ.
- Skontrolujte, že batéria je pevne vložená do zásobníka na batérie. (Pozrite si obrázok B-4-Ⓑ.)
- Ak je batéria nesprávne vložená, prstom nedokážete vytlačiť zarážku batérií. V takomto prípade vytlačte zarážku batérií pomocou tenkého zahroteného predmetu, ako je pero, a vyberte zásobník na batérie.
- Batériu NP-FM500H vkladajte len do zásobníka na batérie. Nevkladajte žiadne iné batérie.
- Zásobník na batérie nerozoberajte.

**5 Zásobník na batérie zasuňte do pôvodnej polohy, a to zatlačením, až kým neklikne.**
- Skontrolujte, že zarážka batérií zablokovala zásobník na batérie. Ak sa zarážka batérií správne nezablokuje, fotoaparát nemusí správne rozpoznať batériu(e) pripojenú(é) k zásobníku na batérie.
- Ak zásobník na batérie bez vložených batérií nasilu zatlačíte do jednotky pod uhlom, zasunie sa len čiastočne, ale pri ďalšom zasúvaní jednotku poškodíte. Zásobník na batérie zasuňte do jednotky horizontálne a rovno. (Pozrite si obrázok B-5-Ⓒ.)

**6 Zatvorte dvierka priehradky na vloženie batérií a otočte gombík OPEN/CLOSE priehradky na vloženie batérií do polohy „CLOSE".**
- Gombík OPEN/CLOSE na priehradke na vloženie batérií otočte do správnej polohy, ako je to znázornené na obrázku.

## C Pripojenie tejto jednotky k fotoaparátu

**1 Prepnite prepínač POWER na fotoaparáte do polohy „OFF" a otvorte kryt konektora vertikálneho držiaka do vzpriamenej polohy.**

**2 Ak je zásobník na batérie v tejto jednotke, vyberte ho po demontovaní horného krytu.**
- Zdvihnite horný kryt pri stlačení časti A podľa obrázka.

**3 Pripojte túto jednotku k fotoaparátu.**
- Fotoaparát a táto jednotka nie sú upevnené. Držte ich pevne oboma rukami.
- Zarovnajte všetky nasledujúce časti a osaďte ich rovno.
  [Táto jednotka] Štrbina na kryte konektora vertikálneho držiaka
  ⟷ [Fotoaparát] Kryt konektora vertikálneho držiaka
  [Táto jednotka] Vodiace kolíky (3 kolíky)
  ⟷ [Fotoaparát] Vodiace otvory na spodku (3 otvory) (Pozrite si obrázok C-1-B.)
  [Táto jednotka] Konektor fotoaparátu
  ⟷ [Fotoaparát] Konektor vertikálneho držiaka

**4 Otočte úplne skrutku na pripojenie na tejto jednotke v smere šípky až do pevného zablokovania.**
- Počas používania pravidelne kontrolujte, že skrutka na pripojenie nie je uvoľnená.

**5 Do tejto jednotky zasuňte zásobník na batérie s vloženými batériami. Zatvorte dvierka priehradky na vloženie batérií a otočte gombík OPEN/CLOSE priehradky na vloženie batérií do polohy „CLOSE".**

**6 Prepnite prepínač POWER na fotoaparáte do polohy „ON", aby zistil pripojenie tejto jednotky.**
- Fotoaparát nerozpozná túto jednotku, ak ho nezapnete.
- Ak fotoaparát nemienite čoskoro používať, znova ho vypnite.

### Odpojenie tejto jednotky od fotoaparátu

**1 Prepnite prepínač POWER na fotoaparáte do polohy „OFF".**
- Ak je zásobník na batérie v tejto jednotke, vyberte ho.

**2 Otočte skrutku na pripojenie v opačnom smere pripájania, až kým neklikne.**
- Fotoaparát a táto jednotka nie sú upevnené. Držte ich pevne oboma rukami.

**3 Odpojte túto jednotku od fotoaparátu v priamom smere bez toho, aby ste nenamáhali konektor fotoaparátu a vodiace kolíky tejto jednotky.**
- Po použití nasaďte horný kryt tejto jednotky, aby ste chránili konektor fotoaparátu.
- Zatvorte kryt konektora vertikálneho držiaka.

**4 Prepnite prepínač POWER na fotoaparáte do polohy „ON", aby zistil odpojenie tejto jednotky.**
- Ak fotoaparát nemienite čoskoro používať, znova ho vypnite.
- Batéria fotoaparátu sa vybije rýchlejšie, ak fotoaparát nezistí odpojenie tejto jednotky.

## Výmena batérií tejto jednotky

Ak je zostávajúce nabitie batérie vo fotoaparáte dostatočné, môžete vybrať zásobník na batérie z tejto jednotky a vymeniť batérie bez vypnutia fotoaparátu.

## Snímanie vertikálnych záberov

Používanie voličov a tlačidiel na jednotke je rovnaké, ako v prípade voličov a tlačidiel na hlavnej časti fotoaparátu.
Pri používaní tejto jednotky si pozrite aj návod na obsluhu svojho fotoaparátu.
Ak sa používa táto jednotka vo vertikálnom smere, nastavte vypínač ON/OFF na ovládanie držiaka na „ON".

- Vypínač ON/OFF na ovládanie držiaka prepína funkcie voličov a tlačidiel na ON a OFF.
- Bez ohľadu na polohu vypínača ON/OFF na ovládanie držiaka bude tlačidlo na ovládanie fotoaparátu vždy fungovať.
- Napájanie zapnite a vypnite prepnutím prepínača POWER na fotoaparáte do polohy ON a OFF. Vypínač ON/OFF na ovládanie držiaka nedokáže zapnúť a vypnúť napájanie prepnutím do polohy ON a OFF.

### Indikátor zostávajúceho nabitia batérie

Keď vložíte batériu do fotoaparátu a vložíte dve batérie (NP-FM500H) do tejto jednotky, nasledujúci indikátor sa zobrazí na LCD monitore alebo v hľadáčiku fotoaparátu. (displej SLT-A99V/SLT-A99)

**LCD monitor** **Hľadáčik**

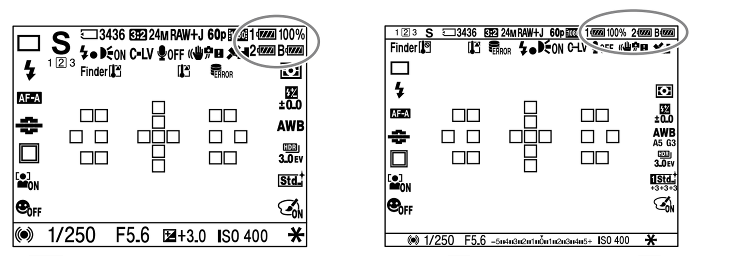

1 ..... Batéria vložená do zásobníka na batérie 1 (Pozrite si obrázok B-4)
2 ..... Batéria vložená do zásobníka na batérie 2 (Pozrite si obrázok B-4)
B ..... Batéria vložená do fotoaparátu

Tri batérie sa používajú v nasledujúcom poradí.
① Batéria vložená do tejto jednotky ma menší výkon
② Batéria vložená do tejto jednotky ma väčší výkon
③ Batéria vo fotoaparáte
Zostávajúce nabitie používanej batérie je zobrazované v percentách (%).
Značka používanej batérie sa zmení, ako je to znázornené nižšie. Keď sa používaná batéria vybije, jednotka sa automaticky prepne na ďalšiu batériu.

| Zostávajúca kapacita batérie | vysoká → nízka |
|---|---|

Ak budete chvíľu pokračovať vo fotografovaní po tom, ako sa zobrazí značka, batéria sa vybije a jednotka sa automaticky prepne na ďalšiu batériu.

## Poznámky ohľadne objektívu

- Ak budete používať objektív, pre ktorý je dodávaná objímka na statív, namontujte objektív na statív pomocou dodávanej objímky na statív s cieľom vyvážiť hmotnosť objektívu.
- Ak sa používa táto jednotka pripojená k fotoaparátu s objektívmi 70-200mm F2.8G, 300mm F2.8G, 70-400mm F4-5.6G SSM alebo 500mm F4G SSM namontovanými na prstenec na namontovanie na statív, otočte prstenec na namontovanie na statív do polohy umožňujúcej používanie držiaka.
- Ak sa používa táto jednotka pripojená k fotoaparátu s objektívmi 70-200mm F2.8G, 70-400mm F4-5.6G SSM alebo 500mm F4G SSM namontovanými na prstenec na namontovanie na statív, pri vertikálnom fotografovaní nemusia fungovať nasledujúce prepínače objektívu. Pred vertikálnym fotografovaním ich nastavte do horizontálnej polohy.
  — Prepínač režimu zaostrenia
  — Prepínač režimu DMF
  — Obmedzovač rozsahu zaostrenia

## Riešenie problémov

Ak fotoaparát alebo táto jednotka nefungujú správne, odpojte túto jednotku od fotoaparátu, vyberte všetky batérie a opäť ich vložte naspäť.

Ak fotoaparát alebo táto jednotka stále nefungujú správne, skontrolujte nasledujúce položky.

| Príznak | Náprava |
|---|---|
| Fotoaparát nefunguje ani po pripojení jednotky k fotoaparátu, vložení batérií do jednotky a fotoaparátu a prepnutí prepínača POWER do polohy ON. | • Skontrolujte utiahnutie skrutky na pripojenie jednotky. • Skontrolujte nabitie batérií. |
| Tlačidlo uzávierky alebo ďalšie tlačidlá na obsluhu nefungujú. | • Skontrolujte, že vypínač ON/OFF na ovládanie držiaka je prepnutý do polohy OFF. • Tlačidlá na obsluhu nemusia fungovať, ak sa medzi konektor vertikálneho držiaka a konektor fotoaparátu tejto jednotky zachytí cudzí predmet. Skontrolujte, že spojenie nie je narušené cudzím predmetom alebo špinou. • Skontrolujte, či nie je uvoľnená skrutka na pripojenie na tejto jednotke. |

## Technické údaje

| | |
|---|---|
| Batéria | NP-FM500H DC 7,2 V |
| Rozmery (približne) | 140 mm × 69 mm × 86 mm (š/v/h) |
| Hmotnosť | Približne 325 g (vrátane zásobníka na batérie, bez batérií) |
| Prevádzková teplota | 0 °C až 40 °C |
| Dodané položky | Vertikálny držiak (1), zásobník na batérie (1), horný kryt (1), súprava vytlačenej dokumentácie |

Vzhľad a technické údaje sa môžu zmeniť bez predchádzajúceho upozornenia.

α a „InfoLITHIUM" sú ochranné známky Sony Corporation.

**Magyar**

Mielőtt használatba venné a terméket, olvassa el alaposan ezt az útmutatót, és tartsa meg, hogy szükség esetén a jövőben is bármikor elővehesse.

### VIGYÁZAT

Tűz és áramütés veszélyének csökkentése érdekében ne tegye ki a készüléket eső vagy nedvesség hatásának.

A lítiumakkumulátorok hulladékba helyezésekor ragasztószalaggal ragassza le az akkumulátor pólusait a rövidzár elkerülése érdekében. Az akkumulátor hulladékba helyezése során kövesse a helyi előírásokat.

Tartsa az akkumulátorokat és egyéb lenyelhető tárgyakat gyermekektől távol. Bármilyen tárgy lenyelése esetén azonnal forduljon orvoshoz.

Azonnal távolítsa el az akkumulátort, és ne használja tovább őket, ha:
- a terméket lezuhan, vagy a terméket ütés éri, és ennek hatására a termék belseje láthatóvá válik;
- a termék furcsa szagot, hőt vagy füstöt bocsát ki.

Ne szerelje szét. Áramütés következhet be, ha megérinti a termék belsejében a nagyfeszültségű áramkört.

### FIGYELEM

Csak a megadott típusú akkumulátort/elemet használja. Ellenkező esetben tűz vagy sérülés keletkezhet.

Ne tegye ki az akkumulátorokat túlzott hőnek, például napsütésnek, tűznek vagy hasonlóknak.

### Európai vásárlóink számára

**Feleslegessé vált elektromos és elektronikus készülékek hulladékként való eltávolítása (Használható az Európai Unió és egyéb európai országok szelektív hulladékgyűjtési rendszereiben)**
Ez a szimbólum a készüléken vagy a csomagolásán azt jelzi, hogy a terméket ne kezelje háztartási hulladékként. Kérjük, hogy az elektromos és elektronikai hulladék gyűjtésére kijelölt gyűjtőhelyen adja le. A feleslegessé vált termék helyes kezelésével segít megelőzni a környezet és az emberi egészség károsodását, mely bekövetkezhetne, ha nem követi a hulladékkezelés helyes módját. Az anyagok újrahasznosítása segít a természeti erőforrások megőrzésében. A termék újrahasznosítása érdekében további információért forduljon a lakhelyén az illetékesekhez, a helyi hulladékgyűjtő szolgáltatóhoz vagy ahhoz az üzlethez, ahol a terméket megvásárolta.

### <Megjegyzés az EU-s irányelveket követő országokban élő vásárlóink számára>

Ezt a terméket a Sony Corporation (Japán, 108-0075 Tokió, 1-7-1 Konan, Minato-ku) gyártotta. A termékbiztonsággal és az EMC irányelvekkel kapcsolatban a Sony Deutschland GmbH (Németország, 70327 Stuttgart, Hedelfinger Strasse 61.) a jogosult képviselő. Kérjük, bármely szervizeléssel vagy garanciával kapcsolatos ügyben, a különálló szerviz- vagy garanciadokumentumokban megadott címekhez forduljon.

## Használatra vonatkozó megjegyzések

**Az egységgel kompatibilis fényképezőgép-modellekről további tudnivalókat az Ön lakóhelyén érvényes Sony webhelyen olvashat, vagy kérjen tanácsot a Sony forgalmazójától vagy a hivatalos Sony márkaszerviztől.**
**Felhívjuk a figyelmet arra, hogy a fényképezőgép LCD monitorának helyzete hatással lehet erre az egységre.**
**Bár az egység a porállóság és a felfröccsenésekkel szembeni vízállóság jegyében lett kialakítva, előfordulhat, hogy a por vagy felfröccsenő folyadék egy része bejut az egységbe.**

### Akkumulátorok

**Csak NP-FM500H típusú „InfoLITHIUM" akkumulátor(ok)* használható(k).**
**Az egységre egyszerre legfeljebb két akkumulátor rögzíthető. A fényképezőgépre rögzített akkumulátorral kombinálva három akkumulátorcsomag használható. Ezek között a váltás automatikusan történik.**
**Az egységgel nem használhatók más „InfoLITHIUM" akkumulátorok*.**

- Az egység hosszú időtartamú tárolásához távolítsa el az akkumulátorokat az egységről.
- Mindig eredeti Sony akkumulátorokat használjon a jelen egységgel. Kizárólag a megadott akkumulátortöltővel töltse az akkumulátort.
- Az egység nem rendelkezik akkumulátortöltő funkcióval.

*** Mi az az „InfoLITHIUM"?**
Az „InfoLITHIUM" egy olyan lítium-ion akkumulátor, amely adatokat tud cserélni a kompatibilis elektronikus berendezésekkel az akkumulátor fogyasztására vonatkozóan. A Sony azt javasolja, hogy az „InfoLITHIUM" akkumulátort a megfelelő InfoLITHIUM logóval rendelkező elektronikus berendezésekkel használja.

### Az egység használata és tárolása során kerülendő helyek

Akár használja, akár tárolja a jelen egységet, kerülje az olyan helyeket, ahol az egység a következőknek van kitéve:

- Rendkívül magas hőmérséklet
  Ne hagyja az egységet olyan helyen, ahol közvetlen napfénynek lehet kitéve. Kerülje az olyan helyeket, mint a járművek műszerfala vagy a hőforrások környezete. A járművek belseje rendkívüli módon felforrósodhat, ha a jármű ablakai zárva vannak nyáron, vagy ha a járművet közvetlen napfény éri. Az egység deformálódhat, vagy működési hibák léphetnek fel, ha az egységet a járműben hagyja.
- Túlságosan erős rezgések
- Erős elektromágneses tér vagy sugárzás
- Túlságosan nagy mennyiségű homok vagy por

### Egyéb figyelmeztetések

- Az egységet 0 °C és 40 °C közötti hőmérsékleten történő használatra tervezték.
- A hőmérséklet gyors és erőteljes növekedése hatására páralecsapódás következhet be. Ezért ha az egység huzamosabb ideig hideg helyen volt, akkor mielőtt meleg helyre vinné, helyezze műanyag tasakba, távolítsa el a levegőt a lehető legteljesebb mértékben, és zárja le a tasakot. Miután a tasakban lévő hőmérséklet elérte a helyiségbeli hőmérsékletet, biztonságosan eltávolíthatja az egységet a tasakból. Ezzel az eljárással elkerülhető az egység hőmérsékletének hirtelen megváltozása, és ezáltal a páralecsapódás.
- Ha az egység beszennyeződik, tiszta, száraz törlőkendővel tisztíthatja meg. Ne hagyja, hogy az egység alkohollal vagy egyéb vegyszerrel érintkezzen.
- Amikor az egységet külön tárolja, először távolítsa el az akkumulátor(oka)t.
- Amikor háromlábú állványt rögzít az egységhez, legfeljebb 5,5 mm-es hosszúságú csavarral rendelkező állványt használjon. Az egység nem rögzíthető szilárdan a hosszú csavarral rendelkező háromlábú állványokhoz. Ha mégis megpróbálja, akkor az egység megsérül.
- Amikor háromlábú állványt rögzít az egységhez, teljesen illessze az állványcsavart az egység állványfoglalatába. Ha az állványcsavart nem illeszti teljesen be, és nyomást fejt ki az egységre, akkor az állványcsavar megsérülhet.

## A A termék részei

1 Fényképezőgép csatlakozója
2 Rögzítőcsavar
3 Felvétel készítéséhez: AEL (AE zár) gomb/SLOW SYNC gomb
Felvétel megtekintéséhez: (Képindex) gomb
4 Felvétel készítéséhez: AF/MF (Automatikus fókusz/manuális fókusz) gomb
Felvétel megtekintéséhez: (Nagyítás) gomb
5 (Exponálás) gomb
6 Akkumulátortartó rekesz nyitására és zárására szolgáló OPEN/CLOSE forgógomb
7 Szíjhoz szolgáló fül
- Ha a szíj nehezen rögzíthető a fülhöz, akkor ezt a műveletet még azelőtt végezze el, hogy a jelen egységet a fényképezőgéphez rögzítené.

8 Függőleges markolat csatlakozójának burkolati nyílása
9 (Intelligens telekonverter) gomb/Fókusznagyítás gomb
10 Felvétel készítéséhez: Fn (Funkció) gomb
Felvétel megtekintéséhez: (Kép forgatása) gomb
11 Többfunkciós kiválasztógomb
12 Hátsó vezérlőtárcsa
13 Markolat vezérlésének be- és kikapcsolására szolgáló ON/OFF kapcsoló
14 Vezetőpeckek
15 Zár gomb
16 Első vezérlőtárcsa
17 Háromlábú állvány foglalata
18 Akkumulátor ütközője
19 Akkumulátortálca
20 Felső burkolat

## B Az akkumulátorok behelyezése

NP-FM500H akkumulátor (1 vagy 2 szükséges)

- Az NP-FM55H, NP-FM50, NP-FM30, NP-FW50 és NP-FH50 akkumulátorok nem kaphatók ehhez az egységhez.
- Használat előtt mindenképpen töltse fel az akkumulátorokat a megadott akkumulátortöltővel.

**1 Fordítsa az akkumulátortartó rekesz nyitására és zárására szolgáló „OPEN/CLOSE" forgógombot „OPEN" állásba.**

**2 Ujjával nyomja az akkumulátor (kék színű) ütközőjét a nyíl irányába, az ábrán látható módon.**
- Amikor elengedi az akkumulátor ütközőjének zárját, ügyeljen rá, hogy felpattintsa az akkumulátortálcát.

**3 Távolítsa el az akkumulátortálcát.**

**4 Rögzítse az akkumulátort az akkumulátortálcához az akkumulátortálcán látható jelzésnek megfelelően.**
- A rögzítés során bármelyik oldalon rögzítheti az akkumulátort.
- Ne érintse meg az akkumulátortálca kapcsát Ⓐ.
- Ellenőrizze, hogy az akkumulátor határozottan van-e rögzítve az akkumulátortálcához. (Lásd a B-4-Ⓑ ábrát.)
- Ha az akkumulátortálcát nem megfelelően helyezi be, akkor ujjával nem tudja felnyomni az akkumulátor ütközőjét. Ilyenkor az akkumulátor eltávolításához valamilyen finom hegyű tárggyal, például tollal nyomja fel az akkumulátor ütközőjét.
- Kizárólag az NP-FM500H akkumulátort rögzítse az akkumulátortálcához. Más akkumulátort ne rögzítsen.
- Ne szerelje szét az akkumulátortálcát.

**5 Kattanásig benyomva helyezze be az akkumulátort az előírt helyre.**
- Győződjön meg róla, hogy az akkumulátor ütközője rögzíti az akkumulátortálcát. Ha az akkumulátor ütközője nem zár megfelelően, lehet, hogy a fényképezőgép nem fogja felismerni az akkumulátortálcához csatlakoztatott akkumulátor(oka)t.
- Ha az akkumulátortálcát ferdén nyomja be erővel az egységbe úgy, hogy nincs akkumulátor behelyezve, akkor a tálca részlegesen bemegy, de ha tovább erőlteti, megsérül.
  Vízszintes helyzetben és a megfelelő irányba tartva helyezze be az akkumulátortálcát az egységbe. (Lásd a B-5-Ⓒ ábrát.)

**6 Zárja az akkumulátortartó rekesz ajtaját, és fordítsa az akkumulátortartó rekesz nyitására és zárására szolgáló „OPEN/CLOSE" forgógombot „CLOSE" állásba.**
- Fordítsa az akkumulátortartó rekesz nyitására és zárására szolgáló „OPEN/CLOSE" forgógombot a megfelelő állásba, az ábrának megfelelően.

## C Az egység rögzítése a fényképezőgéphez

**1 Állítsa a fényképezőgép áramellátásának POWER kapcsolóját „OFF" (Ki) helyzetbe, és nyissa fel a függőleges markolat csatlakozójának burkolatát függőleges helyzetbe.**

**2 Ha az akkumulátortálca be lett helyezve az egységbe, akkor távolítsa el a felső burkolat eltávolítása előtt.**
- Emelje fel a felső burkolatot, és közben nyomja meg az ábrán látható A részt.

**3 Rögzítse az egységet a fényképezőgéphez.**
- A fényképezőgép és a jelen egység nincs egymáshoz rögzítve. Tartsa őket határozottan, két kézzel.
- Igazítsa egymáshoz a következő részeket, és egyenesen illessze őket össze.
  [A jelen egységen] Függőleges markolat csatlakozójának burkolati nyílása
  ⟷ [A fényképezőgépen] Függőleges markolat csatlakozójának burkolati nyílása
  [A jelen egységen] Vezetőpeckek (3 pecek)
  ⟷ [A fényképezőgépen] Alsó vezetőlyukak (3 lyuk) (lásd a C-1-B ábrát.)
  [A jelen egységen] Fényképezőgép csatlakozója
  ⟷ [A fényképezőgépen] Függőleges markolat csatlakozója

**4 Forgassa teljesen el az egység rögzítőcsavarját a nyíl irányába, míg határozottan nem rögzül.**
- Rendszeres időközönként ellenőrizze, hogy a rögzítőcsavar nem lazult-e meg.

**5 Helyezze be az akkumulátortálcát a rá rögzített akkumulátorral (akkumulátorokkal) együtt az egységbe. Zárja az akkumulátortartó rekesz ajtaját, és fordítsa az akkumulátortartó rekesz nyitására és zárására szolgáló „OPEN/CLOSE" forgógombot „CLOSE" állásba.**

**6 Állítsa a fényképezőgép áramellátásának „POWER" kapcsolóját „ON" (Be) helyzetbe, hogy a készülék felismerje az egység csatlakoztatását.**
- A fényképezőgép csak akkor ismeri fel a jelen egységet, ha az áramellátás be van kapcsolva.
- Ha ezt követően egy ideig nem szándékozik a fényképezőgépet használni, akkor kapcsolja ki ismét az áramellátást.

### Az egység leválasztása a fényképezőgépről

**1 Állítsa a fényképezőgép áramellátásának „POWER" kapcsolóját „OFF" helyzetbe.**
- Ha az akkumulátortálca be lett helyezve az egységbe, akkor távolítsa el.

**2 Fordítsa el kattanásig a rögzítőcsavart, a rögzítési iránnyal ellentétesen.**
- A fényképezőgép és a jelen egység nincs egymáshoz rögzítve. Tartsa őket határozottan, két kézzel.

**3 Távolítsa el a jelen egységet a fényképezőgépről, egyenesen, hogy ne fejtsen ki terhelést a fényképezőgép csatlakozójára és a jelen egység vezetőpeckeire.**
- Használat után helyezze vissza a jelen egység felső burkolatát a fényképezőgép csatlakozójának védelme érdekében.
- Zárja ismét le a függőleges markolat csatlakozójának burkolatát.

**4 Állítsa a fényképezőgép áramellátásának „POWER" kapcsolóját „ON" (Be) helyzetbe, hogy a készülék felismerje az egység leválasztását.**
- Ha ezt követően egy ideig nem szándékozik a fényképezőgépet használni, akkor kapcsolja ki ismét az áramellátást.
- A fényképezőgéphez csatlakoztatott akkumulátorcsomag gyorsabban lemerül, ha a fényképezőgép nem ismeri fel az egység leválasztását.

## A jelen egység akkumulátorának cseréje

Ha a fényképezőgéphez csatlakozó akkumulátor megmaradó töltöttségi szintje elegendő, akkor a fényképezőgép áramellátásának kikapcsolása nélkül eltávolíthatja az akkumulátortálcát a jelen egységből, és kicserélheti az akkumulátor(oka)t.

## Függőleges felvételek készítése

Az egység tárcsáival és gombjaival végzett műveletek ugyanazok, mint a fényképezőgép testén végzettek.
Az egység használata során mindig támaszkodjon a fényképezőgéphez mellékelt használati utasításokra.
Amikor az egységet függőleges helyzetben használja, állítsa a markolat vezérlésének be- és kikapcsolására szolgáló ON/OFF kapcsolót „ON" helyzetbe.

- A markolat vezérlésének be- és kikapcsolására szolgáló ON/OFF kapcsoló a tárcsa és a gombok működését kapcsolja be (ON) és ki (OFF).
- A markolat vezérlésének be- és kikapcsolására szolgáló ON/OFF kapcsoló helyzetétől függetlenül a fényképezőgép vezérlőgombja mindig működik.
- A fényképezőgép áramellátásának „POWER" kapcsolójával kapcsolja be (ON) és ki (OFF) az áramellátást. A markolat vezérlésének be- és kikapcsolására szolgáló ON/OFF kapcsolóval az áramellátás nem kapcsolható be (ON) és ki (OFF).

### Az akkumulátor megmaradó töltöttségi szintjének kijelzője

Amikor egy akkumulátort helyez a fényképezőgépbe és két akkumulátort (NP-FM500H) a jelen egységbe, a következő kijelzés jelenik meg a fényképezőgép LCD monitorán vagy keresőjében. (a SLT-A99V/SLT-A99 képernyője)

**LCD monitor** **Kereső**

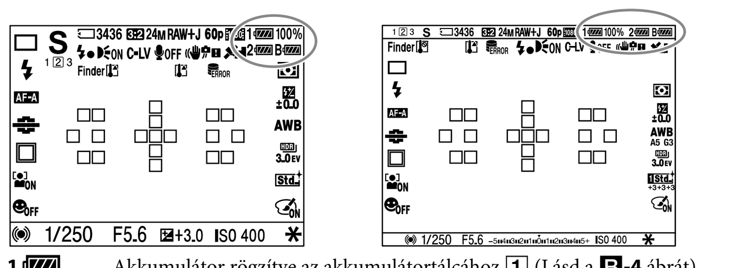

1 ..... Akkumulátor rögzítve az akkumulátortálcához 1 (Lásd a B-4 ábrát)
2 ..... Akkumulátor rögzítve az akkumulátortálcához 2 (Lásd a B-4 ábrát)
B ..... Akkumulátor behelyezve a fényképezőgépbe

A három akkumulátor használata a következő sorrendben történik.
① A jelen egységhez csatlakozó, alacsonyabb töltöttségű akkumulátor
② A jelen egységhez csatlakozó, magasabb töltöttségű akkumulátor
③ A fényképezőgéphez csatlakozó akkumulátor
A használatban lévő akkumulátor megmaradó töltöttségi szintje százalékértékként (%) jelenik meg.
A használatban lévő akkumulátor jelzése az alábbi ábrán látható módon változik. Amikor az akkumulátor lemerül, az egység automatikusan a következő akkumulátorra vált.

| Akkumulátor megmaradó töltöttségi szintje | magas → alacsony |
|---|---|

Ha a jelzés megjelenése után folytatja a fényképek készítését, az akkumulátor lemerül, és az egység automatikusan a következő akkumulátorra vált.

## Megjegyzések az objektívvel kapcsolatban

- Ha állványfoglalattal rendelkező objektívet használ, akkor az objektív súlyának kiegyenlítése érdekében a mellékelt állványfoglalattal rögzítse az objektívet a háromlábú állványhoz.
- Ha úgy használja az egységet a fényképezőgéphez rögzítve, hogy a 70-200mm F2.8G, 300mm F2.8G, 70-400mm F4-5.6G SSM vagy 500mm F4G SSM objektív a háromlábú állványrögzítő gallérjához van rögzítve, akkor forgassa el az állványrögzítő gallért abba a helyzetbe, amely lehetővé teszi a markolat használatát.
- Ha úgy használja az egységet a fényképezőgéphez rögzítve, hogy a 70-200mm F2.8G, 70-400mm F4-5.6G SSM vagy 500mm F4G SSM objektív a háromlábú állvány rögzítőgallérjához van rögzítve, akkor előfordulhat, hogy az alábbi objektívkapcsolók nem működnek a függőleges felvételek során. Függőleges felvételkészítés előtt állítsa őket vízszintes helyzetbe.
  — Fókuszálási mód kapcsolója
  — DMF mód kapcsolója
  — Fókuszálási tartomány korlátozója

## Hibakeresés

Ha a fényképezőgép nem működik megfelelően, akkor válassza le a jelen egységet a fényképezőgépről, távolítsa el az összes akkumulátort, majd rögzítse újra az akkumulátorokat.

Ha a fényképezőgép vagy a jelen egység ezt követően sem működik megfelelően, akkor ellenőrizze az alábbiakat.

| Tünet | Megoldás |
|---|---|
| A fényképezőgép azt követően sem működik, hogy a jelen egységet a fényképezőgéphez csatlakoztatta, az akkumulátor(oka)t behelyezte az egységbe, és a fényképezőgép áramellátásának POWER kapcsolóját ON (Be) helyzetbe állította. | • Ellenőrizze, hogy az egység rögzítőcsavarja megfelelően meg van-e húzva. • Ellenőrizze, hogy az akkumulátor(ok) fel van(nak)-e töltve. |
| Nem működik a zár gombja vagy valamelyik másik működtetőgomb. | • Ellenőrizze, hogy a markolat vezérlésének be- és kikapcsolására szolgáló ON/OFF kapcsoló nem kikapcsolt (OFF) állásban van-e. • Ha idegen test szorul a függőleges markolatnak a fényképezőgépen lévő csatlakozója és a jelen egységen lévő fényképezőgép-csatlakozó közé, akkor előfordulhat, hogy a működtetőgombok nem működnek. Győződjön meg róla, hogy a csatlakozást nem akadályozza idegen test vagy szennyeződés. • Ellenőrizze, hogy az egység rögzítőcsavarja nem laza. |

## Műszaki adatok

| | |
|---|---|
| Akkumulátor | NP-FM500H 7,2 V DC |
| Méretek (kb.) | 140 mm × 69 mm × 86 mm (sz/ma/mé) |
| Tömeg | Kb. 325g (akkumulátortálcával, akkumulátorok nélkül) |
| Üzemi hőmérséklet | 0 °C ... 40 °C |
| A csomag tartalma | Függőleges markolat (1), akkumulátortálca (1), felső burkolat (1), nyomtatott dokumentáció |

A forma és a műszaki adatok előzetes bejelentés nélkül megváltozhatnak.

Az α és az „InfoLITHIUM" a Sony Corporation védjegye.

**Română**

Înainte de a utiliza produsul, citiţi în întregime acest manual şi păstraţi-l pentru consultări ulterioare.

### AVERTIZARE

În vederea reducerii riscului de foc sau de incendiu, nu expuneţi aparatul la ploaie sau umezeală.

Acoperiţi cu bandă izolatoare contactele bateriilor cu litiu pentru a evita scurtcircuitele când eliminaţi bateriile şi respectaţi normele locale privind eliminarea bateriilor.

Nu lăsaţi bateriile sau obiectele care ar putea fi ingerate la îndemâna copiilor. Luaţi imediat legătura cu doctorul dacă s-a ingerat un obiect.

Scoateţi imediat bateriile şi întrerupeţi utilizarea dacă:
- produsul a fost scăpat sau dacă a suferit un impact prin care s-a expus interiorul său.
- produsul emite un miros neobişnuit, căldură sau fum.

A nu se dezasambla. Poate surveni electrocutarea dacă se atinge un circuit de înaltă tensiune din interiorul produsului.

### ATENŢIE

Înlocuiţi bateria numai cu o baterie de tipul specificat. În caz contrar, se pot produce incendii sau leziuni personale.

Nu expuneţi bateriile la căldură excesivă, precum lumina solară, focul sau surse asemănătoare.

### Pentru clienţii din Europa

**Dezafectarea echipamentelor electrice şi electronice vechi (Se aplică pentru ţările membre ale Uniunii Europene şi pentru alte ţări europene cu sisteme de colectare separată)**
Acest simbol aplicat pe produs sau pe ambalajul acestuia, indică faptul că acest produs nu trebuie tratat ca pe un deşeu menajer. El trebuie predat punctelor de reciclare a echipamentelor electrice şi electronice. Asigurându-vă că acest produs este dezafectat în mod corect, veţi ajuta la prevenirea posibilelor consecinţe negative asupra mediului şi a sănătăţii umane, dacă produsul ar fi fost dezafectat în mod necorespunzător. Reciclarea materialelor va ajuta la conservarea resurselor naturale. Pentru mai multe detalii legate de reciclarea acestui produs, vă rugăm să contactaţi primăria din oraşul dumneavoastră, serviciul de salubritate local sau magazinul de unde aţi cumpărat produsul.

### < Notă pentru clienţii din ţările care aplică Directivele UE >

Producătorul acestui aparat este : Sony Corporation, 1-7-1 Konan Minato-ku Tokyo, 108-0075 Japonia. Reprezentantul autorizat pentru compatibilitatea electromagnetică si conformitatea electrosecurităţii produselor este : Sony Deutschland GmbH, Hedelfinger Strasse 61,70327 Stuttgart, Germania. Pentru orice probleme de service sau de garanţie , vă rugăm să consultaţi documentele de garanţie ce însoţesc aparatul.

## Note privind utilizarea

**Pentru detalii privind modelele de cameră compatibile ale acestei unităţi, vizitaţi site-ul Sony din zona dvs. sau consultaţi reprezentanţa Sony ori unitatea de service Sony locală autorizată.**
**Reţineţi că poziţia monitorului LCD al camerei ar putea afecta această unitate.**
**Deşi această unitate este concepută pentru a fi cât mai etanşă la praf şi stropi, este posibil ca pătrunderea prafului şi stropilor să nu fie complet imposibilă.**

### Pachetele de baterii

**Se pot utiliza numai pachetele de baterii „InfoLITHIUM"* NP-FM500H.**
**Puteţi fixa până la două pachete de baterii simultan la această unitate. Puteţi utiliza trei pachete de baterii în combinaţie cu pachetul de baterii fixat la cameră. Acestea sunt comutate automat.**
**Alte pachete de baterii „InfoLITHIUM"* nu pot fi utilizate cu această unitate.**

- Scoateţi pachetele de baterii din această unitate când o stocaţi pe o perioadă extinsă de timp.
- Utilizaţi întotdeauna un pachet de baterii Sony autentic cu această unitate. Încărcaţi bateria numai cu încărcătorul de baterii specificat.
- Această unitate nu are o funcţie de încărcare a bateriilor.

*** Ce este „InfoLITHIUM" ?**
„InfoLITHIUM" este un pachet de baterii litiu-ion ce poate transmite date cu echipamente electronice compatibile privind stadiul de încărcare al bateriilor. Sony vă recomandă să utilizaţi pachetul de baterii „InfoLITHIUM" cu echipamentul electronic ce poartă sigla respectivă InfoLITHIUM.

### Locuri în care se va evita utilizarea şi depozitarea unităţii

Indiferent dacă această unitate este în curs de utilizare sau depozitare, nu o lăsaţi în locuri în care ar putea fi expusă la:

- Temperaturi extrem de mari
  Nu lăsaţi această unitate în locuri în care ar putea fi expusă luminii solare directe; Evitaţi locuri precum bordul vehiculelor şi nu o lăsaţi aproape de surse de căldură. Interiorul vehiculului se poate încinge extrem de puternic dacă geamurile sunt închise vara sau dacă vehiculul stă în lumină solară directă. Unitatea se poate deforma sau poate suferi defecţiuni dacă este lăsată în interiorul vehiculului.
- Vibraţii excesive
- Câmpuri sau radiaţii electromagnetice puternice
- Cantitate excesivă de praf sau nisip

### Alte măsuri de precauţie

- Intervalul de temperatură destinat utilizării unităţii este de 0 °C - 40 °C.
- O creştere rapidă şi puternică a temperaturii duce la formarea de condens. Prin urmare, etanşaţi unitatea într-o pungă de plastic şi scoateţi cât mai mult aer din interiorul pungii înainte de a încerca să aduceţi această unitate în spaţii interioare după ce a fost la temperaturi mici perioade mari de timp. Odată ce temperatura din pungă a început să crească treptat, apropiindu-se de temperatura camerei, puteţi scoate unitatea din pungă. Aceste proceduri vor preveni trecerea bruscă a unităţii de la o temperatură la alta, împiedicând formarea condensului.
- Dacă este murdară, această unitate poate fi curăţată cu o cârpă curată şi uscată. Nu îi permiteţi acestei unităţi să intre în contact cu alcoolul sau cu alte substanţe chimice.
- Dacă depozitaţi separat această unitate, scoateţi întotdeauna pachetele de baterii în prealabil.
- Când fixaţi un trepied la această unitate, folosiţi unul cu un şurub cu o lungime ce să nu depăşească 5,5 mm. Această unitate nu poate fi fixată ferm pe un trepied folosind şuruburi lungi. Dacă încercaţi să o fixaţi astfel, veţi deteriora unitatea.
- Când fixaţi un trepied la această unitate, introduceţi până la capăt şurubul de trepied în locaşul de trepied al acestei unităţi. Dacă şurubul de trepied nu este complet introdus şi se apasă pe unitate, şurubul de trepied poate suferi deteriorări.

## A Identificarea pieselor

1 Conector cameră
2 Şurub de fixare
3 Pentru fotografiere: buton AEL (blocare AE)/buton SLOW SYNC
Pentru vizualizare: buton (Index imagine)
4 Pentru fotografiere: buton AF/MF (autofocalizare/focalizare manuală)
Pentru vizualizare: buton (Mărire)
5 buton (Expunere)
6 Buton OPEN/CLOSE pentru compartimentul bateriilor
7 Cârlig curea
- Dacă întâmpinaţi greutăţi la fixarea curelei la cârligul de curea, fixaţi-o înainte de a fixa această unitate la cameră.

8 Fantă capac conector pentru gripul vertical
9 buton (teleconvertor inteligent)/buton mărire focalizare
10 Pentru fotografiere: buton Fn (Funcţie)
Pentru vizualizare: buton (Rotire imagine)
11 Multiselector
12 Buton rotativ de comandă posterior
13 Buton ON/OFF pentru comanda gripului
14 Axuri de ghidare
15 Buton obturator
16 Buton rotativ de comandă faţă
17 Locaş pentru trepied
18 Opritor pentru pachetul de baterii
19 Tăviţă pentru pachetul de baterii
20 Capac superior

## B Introducerea pachetelor de baterii

Pachet de baterii NP-FM500H (1 sau 2 necesare)

- NP-FM55H, NP-FM50, NP-FM30, NP-FW50, NP-FH50 nu sunt disponibile pentru această unitate.
- Nu omiteţi să încărcaţi pachetele de baterii cu încărcătorul de baterii specificat înaintea utilizării.

**1 Rotiţi butonul OPEN/CLOSE al compartimentului de baterii în poziţia „OPEN."**

**2 Apăsaţi opritorul de baterie (albastru) cu degetul în direcţia săgeţii, conform ilustraţiei.**
- Când eliberaţi blocajul opritorului pachetului de baterii, aveţi grijă la tăviţa pachetului de baterii, care va fi propulsată în afară.

**3 Scoateţi tăviţa pachetului de baterii.**

**4 Fixaţi pachetele de baterii la tăviţa pachetului de baterii conform indicaţiilor de pe tăviţa pachetului de baterii.**
- Când fixaţi un pachet de baterii, fixaţi-l ori pe o parte, ori pe cealaltă.
- Nu atingeţi borna tăviţei pachetului de baterii Ⓐ.
- Verificaţi dacă pachetul de baterii este ferm fixat pe tăviţei pachetului de baterii. (Consultaţi ilustraţia B-4-Ⓑ.)
- Dacă tăviţa pachetului de baterii este introdusă incorect, nu puteţi împinge în sus opritorul de baterii cu degetul. În acest caz, împingeţi opritorul de baterii în sus cu un obiect cu vârf ascuţit, precum un pix, pentru a scoate tăviţa pachetului de baterii.
- Fixaţi pachetul de baterii NP-FM500H numai la tăviţa pachetului de baterii. Nu fixaţi celelalte pachete de baterii.
- Nu dezasamblaţi tăviţa pachetului de baterii.

**5 Introduceţi tăviţa pachetului de baterii în poziţia iniţială, apăsând-o până ce se angrenează sonor.**
- Asiguraţi-vă că opritorul pachetului de baterii blochează tăviţa pachetului de baterii. Dacă opritorul pentru pachetul de baterii nu se blochează adecvat, este posibil ca pachetul(ele) de baterii ataşate la tăviţa pentru pachetul de baterii să nu fie corect recunoscute de cameră.
- Dacă forţaţi tăviţa pachetului de baterii să intre în unitate în unghi înclinat, fără a avea niciun pachet de baterii instalat, aceasta va intra parţial, dar veţi deteriora unitatea dacă insistaţi.
  Introduceţi tăviţa pachetului de baterii în poziţie orizontală faţă de unitate şi în direcţia corectă. (Consultaţi ilustraţia B-5-Ⓒ.)

**6 Închideţi uşiţa compartimentului de baterii şi rotiţi butonul OPEN/CLOSE al compartimentului de baterii în poziţia „CLOSE."**
- Rotiţi butonul OPEN/CLOSE al compartimentului de baterii adecvat în poziţie, conform ilustraţiei.

## C Fixarea acestei unităţi la cameră

**1 Aduceţi comutatorul POWER al camerei în poziţia „OFF" şi deschideţi capacul conector pentru gripul vertical până ce este drept.**

**2 Dacă tăviţa de baterii este fixată în unitate, scoateţi-o înainte de a scoate şi capacul superior.**
- Ridicaţi capacul superior în timp ce apăsaţi piesa A din ilustraţie.

**3 Fixaţi această unitate la cameră.**
- Camera şi această unitate nu sunt fixate. Ţineţi-le ferm cu ambele mâini.
- Aliniaţi fiecare dintre următoarele piese şi îmbinaţi-le drept.
  [Această unitate] Fantă capac conector pentru gripul vertical
  ⟷ [Cameră] Capac conector pentru gripul vertical
  [Această unitate] Axuri de ghidare (3 axuri)
  ⟷ [Cameră] Orificii de ghidare pe partea inferioară (3 orificii) (Consultaţi ilustraţia C-1-B.)
  [Această unitate unit] Conector cameră
  ⟷ [Cameră] Conector pentru gripul vertical

**4 Rotiţi şurubul de fixare al acestei unităţi până la capăt în direcţia săgeţii, astfel încât să fie ferm blocat.**
- Verificaţi periodic în timpul utilizării dacă nu s-a desprins şurubul de fixare.

**5 Introduceţi tăviţa pachetului de baterii cu pachetele de baterii fixate în această unitate. Închideţi uşiţa compartimentului de baterii şi rotiţi butonul OPEN/CLOSE al compartimentului de baterii în poziţia „CLOSE."**

**6 Aduceţi comutatorul POWER al camerei în poziţia „ON" astfel încât să recunoască fixarea acestei unităţi.**
- Camera nu recunoaşte această unitate decât dacă este pornită alimentarea electrică.
- Dacă nu intenţionaţi să utilizaţi camera imediat apoi, dezactivaţi din nou alimentarea electrică.

### Decuplarea acestei unităţi de la cameră

**1 Aduceţi comutatorul POWER al camerei în poziţia „OFF".**
- Dacă tăviţa de baterii este fixată în această unitate, scoateţi-o.

**2 Rotiţi şurubul de fixare în direcţia opusă celei de fixare, până ce se angrenează sonor.**
- Camera şi această unitate nu sunt fixate. Ţineţi-le ferm cu ambele mâini.

**3 Scoateţi această unitate din cameră în direcţie dreaptă astfel încât să nu exercitaţi presiuni asupra conectorului camerei şi axurilor de ghidare ale acestei unităţi.**
- După utilizare, puneţi la loc capacul superior al acestei unităţi pentru a proteja conectorul camerei.
- Închideţi la loc capacul conector pentru gripul vertical.

**4 Aduceţi comutatorul POWER al camerei în poziţia „ON" astfel încât să recunoască decuplarea acestei unităţi.**
- Dacă nu intenţionaţi să utilizaţi camera imediat apoi, dezactivaţi din nou alimentarea electrică.
- Pachetul de baterii fixat la cameră se va epuiza mai repede în cazul în care camera nu recunoaşte decuplarea acestei unităţi.

## Înlocuirea pachetului de baterii al acestei unităţi

Dacă nivelul de încărcare rămas al bateriilor din pachetul de baterii fixat la cameră este suficient, puteţi scoate tăviţa de baterii din această unitate şi puteţi înlocui pachetele de baterii fără a dezactiva alimentarea camerei.

## Fotografierea imaginilor verticale

Butoanele rotative şi cele simple ale unităţii funcţionează la fel ca cele din corpul principal al camerei.
Când utilizaţi această unitate, consultaţi şi instrucţiunile de utilizare ce însoţesc camera dvs.
Când utilizaţi această unitate pe verticală, aduceţi comutatorul de comandă a gripului ON/OFF în poziţia „ON."

- Comutatorul de comandă ON/OFF a gripului activează (ON) şi dezactivează (OFF) funcţiile butoanelor simple şi rotative.
- Indiferent de poziţia comutatorului de comandă ON/OFF a gripului, butonul de acţionare a camerei este mereu funcţional.
- Activaţi (ON) şi dezactivaţi (OFF) alimentarea electrică cu ajutorul comutatorului POWER al camerei. Comutatorul de comandă ON/OFF a gripului nu poate activa (ON) şi dezactiva (OFF) alimentarea electrică.

### Indicatorul stadiului de încărcare al bateriei

Când introduceţi un pachet de baterii în cameră şi introduceţi două pachete de baterii (NP-FM500H) în această unitate, următorul indicator se afişează pe monitorul LCD sau pe vizorul camerei. (afişajul SLT-A99V/SLT-A99)

**Monitor LCD** **Vizor**

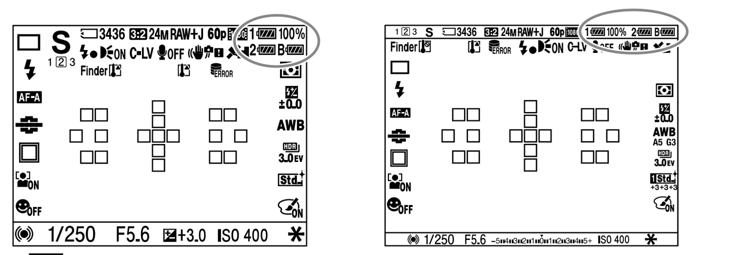

1 ...... Pachet de baterii fixat la tăviţa de baterii 1 (Consultaţi ilustraţia B-4)
2 ...... Pachet de baterii fixat la tăviţa de baterii 2 (Consultaţi ilustraţia B-4)
B ...... Pachet de baterii instalat în cameră

Cele trei pachete de baterii sunt utilizate în ordinea de mai jos.
① Pachetul de baterii fixat la această unitate care este mai puţin încărcat
② Pachetul de baterii fixat la această unitate care este încărcat mai mult
③ Pachetul de baterii fixat la cameră
Nivelul de încărcare rămas al bateriilor din pachetul de baterii utilizat este afişat procentual (%).
Simbolul pachetului de baterii utilizat se schimbă conform imaginii de mai jos. Când pachetul de baterii utilizat se epuizează, unitatea comută automat pe următorul pachet de baterii.

| Capacitate rămasă a bateriilor | ridicată → scăzută |
|---|---|

Dacă continuaţi să fotografiaţi încă o perioadă de timp după apariţia simbolului pachetul de baterii se epuizează, iar unitatea comută automat pe următorul pachet de baterii.

## Observaţii privind obiectivul

- Dacă utilizaţi un obiectiv pentru care este furnizat un locaş de trepied, fixaţi obiectivul pe trepied cu ajutorul locaşului de trepied furnizat pentru a putea echilibra greutatea obiectivului.
- Dacă utilizaţi această unitate fixată la cameră cu obiectivul 70-200mm F2.8G, 300mm F2.8G, 70-400mm F4-5.6G SSM sau 500mm F4G SSM fixat la inelul de montare a trepiedului, rotiţi inelul de montare a trepiedului în poziţia care permite utilizarea gripului.
- Dacă utilizaţi această unitate fixată la cameră cu obiectivul 70-200mm F2.8G, 70-400mm F4-5.6G SSM sau 500mm F4G SSM fixat la inelul de montare a trepiedului, este posibil ca următoarele comutatoare de obiectiv să nu funcţioneze în timpul fotografierii verticale. Înainte de fotografierea verticală, fixaţi-le în poziţie orizontală.
  — Comutator mod focalizare
  — Comutator mod DMF
  — Limitator distanţă de focalizare

## Remedierea defecţiunilor

În cazul în care camera sau această unitate nu funcţionează corect, decuplaţi această unitate de la cameră, scoateţi toate pachetele de baterii şi fixaţi la loc pachetele de baterii.

În cazul în care camera sau această unitate continuă să nu funcţioneze corect, verificaţi următoarele puncte.

| Manifestare | Remediu |
|---|---|
| Camera nu funcţionează chiar şi după ce unitatea este cuplată la cameră, pachetele de baterii sunt introduse în unitate, iar comutatorul POWER al camerei este cuplat pe ON. | • Verificaţi dacă şurubul de fixare a unităţii este strâns ferm. • Verificaţi dacă pachetele de baterii sunt încărcate. |
| Butonul obturatorului sau alte butoane de acţionare nu funcţionează. | • Verificaţi dacă comutatorul de comandă ON/OFF a gripului nu este fixat pe OFF. • Dacă un obiect străin este prins între conectorul pentru gripul vertical al camerei şi conectorul camerei al acestei unităţi, este posibil ca butoanele de acţionare să nu funcţioneze. Asiguraţi-vă că legătura nu este afectată de obiecte străine sau impurităţi. • Verificaţi dacă şurubul de fixare al acestei unităţi nu s-a desprins. |

## Specificaţii

| | |
|---|---|
| Pachet de baterii | NP-FM500H 7,2 VCC |
| Dimensiuni (Aprox.) | 140 mm × 69 mm × 86 mm (l/i/a) |
| Greutate | Aprox. 325 g (inclusiv tăviţa pachetului de baterii, exclusiv pachetele de baterii) |
| Temperatură de funcţionare | 0 °C - 40 °C |
| Articole incluse | Grip vertical (1), tăviţa pachetului de baterii (1), capacul superior (1), documentaţie imprimată |

Concepţia şi specificaţiile pot fi modificate fără notificare prealabilă.

α şi „InfoLITHIUM" sunt mărci comerciale ale Sony Corporation.