3-277-987-**72**(1)

CD Radio Cassette-Corder

Használati útmutató HU

Prevádzkové pokyny SK

CFD-RS60CP

© 2007 Sony Corporation Printed in China

http://www.sony.net/

VIGYÁZAT

Tűz és áramütés veszélyének csökkentése érdekében ne tegye ki e készüléket eső vagy nedvesség hatásának.
Az áramütés elkerülésének érdekében ne nyissa ki a készülék házát. A javítást kizárólag szakemberrel végeztesse.
Tűz veszélyének csökkentése érdekében, ne fedje le a berendezés szellőzőnyílásait újságpapírral, asztalterítővel, függönnyel stb. Továbbá, ne helyezzen égő gyertyát a berendezésre.

Tűz és áramütés veszélyének csökkentése érdekében ne helyezzen folyadékkal teli tárgyat, például vázát a berendezésre.

Csatlakoztassa a készüléket a legkönnyebben elérhető hálózati konnektorhoz. Ha bármilyen rendellenességet tapasztalna, akkor a villásdugót azonnal húzza ki a hálózati konnektorból.

Ne helyezze a készüléket olyan zárt térbe, mint egy könyvespolc vagy beépített szekrény.

Az elemet (akkumulátort) ne tegye ki túlzott mértékű hő hatásának, például közvetlen napfénynek, tűznek vagy hasonlónak.
A fülhallgatók és fejhallgatók által keltett nagy hangnyomás halláskárosodást okozhat.

Feleslegessé vált elektromos és elektronikus készülékek hulladékként való eltávolítása (Használható az Európai Unió és egyéb európai országok szelektív hulladékgyűjtési rendszereiben)

Ez a szimbólum a készüléken vagy a csomagolásán azt jelzi, hogy a terméket ne kezelje háztartási hulladékként. Kérjük, hogy az elektromos és elektronikai hulladék gyűjtésére kijelölt gyűjtőhelyen adja le. A feleslegessé vált termék helyes kezelésével segít megelőzni a környezet és az emberi egészség károsodását, mely bekövetkezhetne, ha nem követi a hulladékkezelés helyes módját. Az anyagok újrahasznosítása segít a természeti erőforrások megőrzésében. A termék újrahasznosítása érdekében további információért forduljon a lakhelyén az illetékesekhez, a helyi hulladékgyűjtő szolgáltatóhoz vagy ahhoz az üzlethez, ahol a terméket megvásárolta. Alkalmazható tartozékok: távvezérlő

Megjegyzés a vásárlóknak: az alábbi információ csak az Európai Unió irányelveit alkalmazó országokban eladott berendezésekre vonatkozik

Ezt a terméket a Sony Corporation (108-0075 Japán, Tokió, 1-7-1 Konan, Minato-ku) gyártotta. A termékbiztonsággal és az EMC irányelvekkel kapcsolatban a Sony Deutschland GmbH (Németország, 70327 Stuttgart, Hedelfinger Strasse 61.) a jogosult képviselő. Kérjük, bármely szervizeléssel vagy garanciával kapcsolatos ügyben, a különálló szerviz- vagy garanciadokumentumokban megadott címekhez forduljon.

Megjegyzés a DualDisc kettős lemezekkel kapcsolatban

A DualDisc kettős lemez olyan kétoldalas lemez, amelynek egyik oldalán DVD-felvétel, másik oldalán pedig digitálisan rögzített zenei anyag található. De mivel a zenei anyagot tartalmazó oldal formátuma nem felel meg a kompaktlemez (CD) felvételi szabványának, az ilyen lemezt ezzel a készülékkel nem biztos, hogy le lehet játszani.

Szerzői jogvédelmi technológiával kódolt zenei lemezek

A készülék Compact Disc (CD) szabványú lemezek lejátszására van tervezve. Napjainkban több zenei kiadó is forgalmaz különféle szerzői jogvédelmi technológiával kódolt zenei lemezeket. Az ilyen lemezek némelyike nem felel meg a CD szabványnak, emiatt a készülék nem tudja ezeket lejátszani.

Az MPEG Layer-3 audió kódolási technológiát és szabadalmakat a Fraunhofer IIS és Thomson engedélyezte.

Műszaki adatok

CD-lejátszó rész
Rendszer
Compact Disc digitális hangrendszer
A lézerdióda tulajdonságai
Emissziós idő: Folyamatos
Lézerteljesítmény: Kevesebb mint 44,6 μW
(Ez a teljesítmény a 7 mm-es nyílású optikai felszedő lencsefelületétől körülbelül 200 mm-re mért értéket jelöli.)
Orsó fordulatszáma
200 ford./perc (rpm) és 500 ford./perc között (rpm) (CLV)
Csatornák száma
2
Frekvencia-jelleggörbe
20 - 20 000 Hz +1/–2 dB
Frekvenciaingadozás és hangingadozás
A mérhető érték alatt

Rádió rész
Frekvenciatartomány

120 voltos modell	
FM: 87,5 - 108 MHz	
AM: 530 - 1 710 kHz	
Egyéb modellek	
FM: 87,5 - 108 MHz	
AM: 531 - 1 611 kHz (9 kHz-es lépés) 530 - 1 610 kHz (10 kHz-es lépés)	

Antennák
FM: Teleszkópantenna
AM: Beépített ferritrúd-antenna

Kazettás magnetofon-rész
Hangrögzítő rendszer
Négysávos, kétcsatornás, sztereó
Gyors csévélés ideje
Kb. 120 mp (sec.) Sony C-60 kazettával
Frekvencia-jelleggörbe
I. típus (normál): 80 - 10 000 Hz

USB-rész
Támogatott bitsebesség
MP3 (MPEG 1 Audio Layer-3):
32 - 320 kbps, VBR
Mintavételezési frekvenciák
MP3 (MPEG 1 Audio Layer-3):
32/44,1/48 kHz
⇠ (USB) port
USB-A (Teljes fordulatszám)

Általános adatok
Hangszóró
Teljes tartományú: 10 cm átmérő, 3,2 Ω, kúp típusú (2)
Bemenet
⇠ (USB) port: A-típus, maximális áramerősség 500 mA
Kimenetek
Fejhallgató-csatlakozó (sztereó minicsatlakozó)
16 - 68 Ω impedanciájú fejhallgatókhoz
Kimenő teljesítmény
2,3 W + 2,3 W (3,2 Ω ellenállásnál, 10% harmonikus torzítás)
Energiaszükséglet
CD-rádió-kazettás magnetofon:
Malajziai, szingapúri és thaiföldi modell: 230 - 240 V AC, 50 Hz
Mexikói modell: 120 V AC, 60 Hz
Egyéb modellek: 230 V AC, 50 Hz
9 V DC, 6 R20 (D méretű) elemek
A távvezérlőhöz:
3 V DC, 2 R03 (AAA méretű) elemek
Áramfogyasztás
AC 18 W
Akkumulátorok élettartama
CD-rádió-kazettás magnetofon:

FM-felvétel	
Sony R20P: kb. 13,5 óra	
Sony alkáli LR20: kb. 20 óra	
Szalag lejátszása	
Sony R20P: kb. 7 óra	
Sony alkáli LR20: kb. 12 óra	
CD-lejátszás	
Sony R20P: kb. 2,5 óra	
Sony alkáli LR20: kb. 7 óra	

Méretek
Kb. 420 × 158,5 × 260 mm
(a kinyúló részekkel együtt)
Tömeg
Kb. 3,8 kg (az elemekkel együtt)
Mellékelt tartozékok
Hálózati kábel (1)
Távvezérlő (1)

A készülék, illetve annak műszaki adatai figyelmeztetés nélkül megváltozhatnak.

Külön beszerezhető tartozékok
Sony MDR sorozatú fejhallgatók

Tápellátás

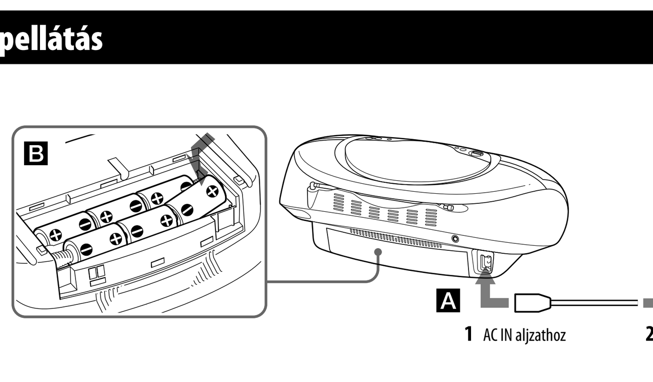

Csatlakoztassa a hálózati kábelt A vagy helyezzen hat R20 (D méretű) elemet (nem tartozék) az elemtartó rekeszbe B.

Megjegyzés
- Cseréljen elemet, ha az OPR/BATT [2] kijelző elhalványul, illetve ha a készülék leáll. Az összes elemet cserélje újakra. Elemcsere előtt feltétlenül vegye ki a CD-lemezt a készülékből.
- Ha a készüléket elemmel kívánja működtetni, csatlakoztassa le a hálózati kábelt a készülékről.
- Ha elemmel működteti a készüléket, a távvezérlő segítségével nem lehet bekapcsolni.

A távvezérlő előkészítése

Helyezzen be két R03 (AAA méretű) elemet (nem tartozék).

Elemcsere
Normál használat esetén az elemek élettartama körülbelül hat hónap. Ha a távvezérlővel már nem működtethető a készülék, helyezzen be új elemeket.

Alapvető műveletek

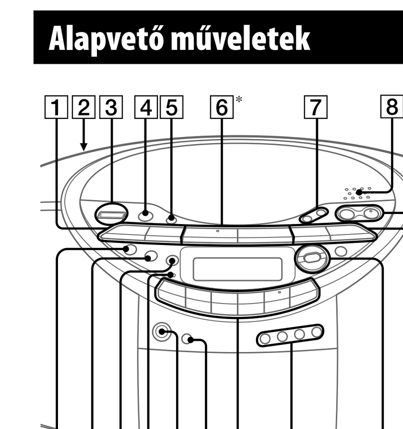

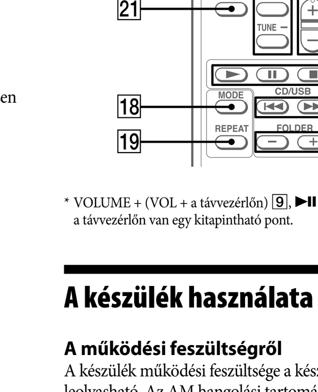

* VOLUME + (VOL + a távvezérlőn) [9], ▶II [6], ◀ [13] és 5 [22] a távvezérlőn van egy kitapintható pont.

A hangerő beállítása

Nyomja meg a VOLUME + gombot, – (a VOL + gombot, – a távvezérlőn) [9].

Zenehallgatás fejhallgatóval

Csatlakoztassa a fejhallgatót a 🎧 (fejhallgató) aljzatba [2].

A hanghatás kiválasztása

Nyomja meg többször egymás után a SOUND gombot [7] a készüléken a kívánt hangszín kiválasztásához.

Válassza ki:	Eredmény:
ROCK	erőteljes, tiszta hangok a magas és mély tartományok hangsúlyozásával
POP	élénk, fényes hangok a magas és közepes tartományú hangok hangsúlyozásával
JAZZ	dübörgő hangok a basszus kiemelésével
VOCAL	vokál kiemelése a közepes tartományú hangok hangsúlyozásával
OFF	a teljes dinamikai skála biztosítása olyan zenék lejátszásához, mint amilyen például a klasszikus zene

A mély hangzás fokozásához

Nyomja meg a MEGA BASS [7] gombot a készüléken.
A kijelzőn megjelenik a „MEGA BASS” felirat.
Ha vissza kíván térni a normál hangzáshoz, újból nyomja meg a gombot.

CD/MP3-lemez lejátszása

1 Nyomja meg a készüléken található CD [12] gombot.
(A távvezérlőn nyomja meg az OPERATE gombot [15], majd egymás után többször nyomja meg a FUNCTION gombot [12], amíg a kijelzőn meg nem jelenik a „CD” felirat.)

2 Nyomja meg a ⏏ PUSH OPEN/CLOSE [8] gombot a készüléken, és helyezze a CD-tálcára a lemezt a címkézett oldalával felfelé.
A CD-tálca bezárásához nyomja meg a ⏏ PUSH OPEN/CLOSE [8] gombot a készüléken.

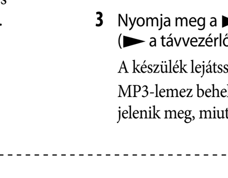

3 Nyomja meg a ▶II gombot a készüléken (▶ a távvezérlőn) [6].
A készülék lejátssza az összes műsorszámot/MP3-fájlt egyszer. MP3-lemez behelyezése esetén a kijelzőn az „MP3” felirat jelenik meg, miután a készülék beolvasta a fájlinformációkat.

A készülék használata előtt

A működési feszültségről

A készülék működési feszültsége a készülék alján leolvasható. Az AM hangolási tartomány megváltoztatása, a rádiófrekvencia-tartomány és a váltóáramú üzemeltetés kérdésében ellenőrizze a készülék működési feszültségét.

A készülék be- és kikapcsolása

Nyomja meg az OPERATE gombot [15].

Alapvető műveletek

Audio-CD

Műsorszám száma — Lejátszási idő

MP3-lemez

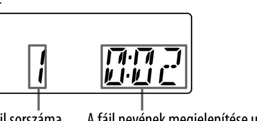

MP3-fájl sorszáma — A fájl nevének megjelenítése után megjelenik a lejátszási idő

Művelet	Nyomja meg a következő gombot:
Lejátszás szüneteltetése	▶II a készüléken (II a távvezérlőn) [6]. A lejátszás folytatásához nyomja meg ismét a gombot.
Lejátszás leállítása	■ [6].
Lépés a következő műsorszámra/ MP3-fájlra	▶▶I [10].
Visszalépés az előző műsorszámra/ MP3-fájlra	I◀◀ [10].
Mappa kiválasztása MP3-lemezen	🗀 + a készüléken az előrelépéshez és 🗀 – a visszalépéshez [11]. (A távvezérlőn használja a FOLDER + vagy – [11] gombot.)
Adott pont keresése zenehallgatás közben	▶▶ (előre) vagy ◀◀ (vissza) [1] a készüléken lejátszás közben, és tartsa lenyomva mindaddig, amíg meg nem találja a keresett pontot (a távvezérlőn használja a ▶▶I vagy I◀◀ [10] gombot.)
Adott pont keresése a kijelző figyelésével	▶▶ (előre) vagy ◀◀ (vissza) [1] a készüléken szünet módban, és tartsa lenyomva, amíg meg nem találja a keresett pontot (a távvezérlőn használja a ▶▶I vagy I◀◀ [10] gombot.)
Konkrét műsorszám/ MP3-fájl közvetlen megkeresése	a műsorszám/MP3-fájl [22] számgombja a távvezérlőn.
A CD eltávolítása	⏏ PUSH OPEN/CLOSE [8].

Tippek:
- A lejátszás attól a műsorszámtól/MP3-fájltól indul újra, amelynél utoljára leállította (Lejátszás folytatása). Leállított állapotban a lejátszás előtt álló műsorszám/MP3-fájl sorszáma jelenik meg.
- A lejátszás folytatásának törléséhez (a lejátszás elindításához az első műsorszám/MP3-fájl elejétől), nyomja meg a ■ [6] gombot, vagy leállítás módban nyissa ki a CD-tálcát.

Műsorszám megkeresése a távvezérlővel szám alapján

(Példa)
Az 1. műsorszám/MP3-fájl elindításához: Nyomja meg az 1 [22], majd az ENTER gombot [23].
A 12. műsorszám/MP3-fájl elindításához: Nyomja meg az 1, 2 [22], majd az ENTER gombot [23].
A 123. műsorszám/MP3-fájl elindításához: Nyomja meg az 1, 2, 3 [22], majd az ENTER gombot [23].

Megjegyzés
Nem lehet rákeresni egy meghatározott műsorszámra/MP3-fájlra, ha a kijelzőn a „SHUF” vagy a „PGM” felirat világít. A MODE gomb megnyomásával kikapcsolhatja a kijelzőt [18].

Példa mappaszerkezetre és lejátszási sorrendre

A mappák és fájlok lejátszási sorrendje a következő:

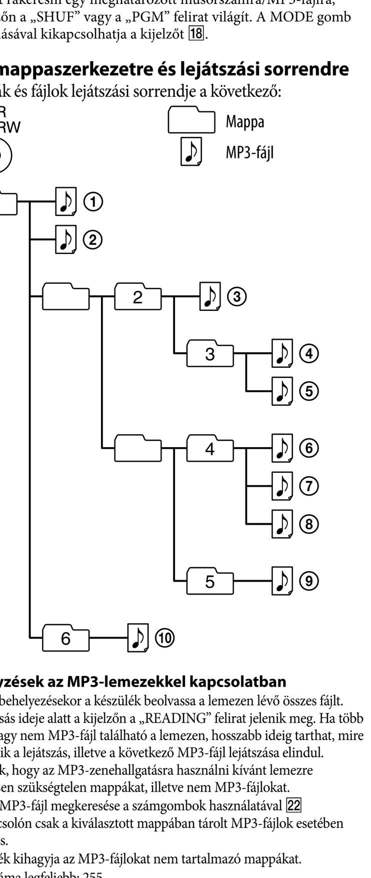

Megjegyzések az MP3-lemezekkel kapcsolatban
- A lemez behelyezésekor a készülék beolvassa a lemezen lévő összes fájlt. A beolvasás ideje alatt a kijelzőn a „READING” felirat jelenik meg. Ha több mappa vagy nem MP3-fájl található a lemezen, hosszabb ideig tarthat, mire elkezdődik a lejátszás, illetve a következő MP3-fájl lejátszása elindul. Javasoljuk, hogy az MP3-zenehallgatásra használni kívánt lemezre ne mentsen szükségtelen mappákat, illetve nem MP3-fájlokat.
- Konkrét MP3-fájl megkeresése a számgombok használatával [22] a távkapcsolón csak a kiválasztott mappában tárolt MP3-fájlok esetében lehetséges.
- A készülék kihagyja az MP3-fájlokat nem tartalmazó mappákat.
- Fájlok száma legfeljebb: 255
- Mappák száma legfeljebb: 150
  Mappák és fájlok száma együttesen legfeljebb: 300
  Könyvtárszintek száma legfeljebb: 8
- A mappanevek és fájlnevek legfeljebb 32 karakterig jeleníthetők meg.
- A készüléken az A - Z, a - z, 0 - 9 és _ karakterek jeleníthetők meg. A többi karakter a következő formában jelenik meg: „_”.
- A készülék megfelel az ID3 címkézési formátum 1,1 verziójának. Ha a fájl rendelkezik az ID3 címkézési információval, megjeleníthetők a következők: „műsorszám címe”, „előadó neve”, valamint „album címe”.
- A fájl elnevezésekor ne felejtse el az „mp3” fájlkiterjesztést hozzáadni a fájl nevéhez.
- Ha nem MP3-fájlhoz adja hozzá az „mp3” kiterjesztést, a készülék nem képes megfelelően felismerni a fájlt, és véletlenszerű zajt generál, amely károsíthatja a hangszórókat.
- A fájlnév nem felel meg az ID3 címkének.

Rádióhallgatás

1 Többször egymás után nyomja meg a RADIO [12] gombot a készüléken (BAND [21] a távvezérlőn).
Valahányszor megnyomja a gombot, a kijelző az alábbiak szerint változik:
„FM” → „AM”.

2 Nyomja le és tartsa lenyomva a TUNE + vagy – [1] gombot, amíg a frekvenciaszámok nem kezdenek el változni a kijelzőn.
A készülék automatikusan végigpásztázza a rádiófrekvenciákat, és megáll, ha tisztán fogható állomást talál.
Ha nem tud behangolni egy állomást, nyomja meg többször egymás után a TUNE + vagy – [1] gombot, így a frekvenciát lépésről lépésre módosíthatja.
Ha a készülék FM sztereó adást vesz, az „ST” felirat jelenik meg.

Ötlet
Ha az FM adás zajos, nyomja meg a MODE [18] gombot, amíg a kijelzőn meg nem jelenik a „MONO” felirat, így a rádió monó rendszerben folytatja a lejátszást.

Az AM hangolási tartomány módosítása (A 120 voltos modell kivételével)

Ha módosítania kell az AM hangolási tartományt, hajtsa végre a következőt:

1 Nyomja meg a RADIO [12] gombot a készüléken, amíg meg nem jelenik az „AM” felirat.

2 Nyomja le a készüléken található DISP/ENT/MEMORY [17] gombot két másodpercre.

3 Tartsa lenyomva a készüléken található RADIO [12] gombot 2 másodpercig.
A „9K STEP” vagy a „10K STEP” felirat villogni kezd.

4 Nyomja meg a készüléken található PRESET + vagy – [10] gombot a „9K STEP” kiválasztásához a 9 kHz tartományhoz, vagy a „10K STEP” kiválasztásához a 10 kHz tartományhoz.

5 Nyomja meg a készüléken található DISP/ENT/MEMORY [17] gombot.

A hangolási tartomány megváltoztatása után ismét be kell állítania a beprogramozott AM rádióállomásokat.

Szalag lejátszása

A működtetéshez használja a készüléken található gombokat.

1 Nyomja meg a készüléken található TAPE [12] gombot.

2 Nyomja meg a készüléken található ■⏏ [13] gombot, és úgy helyezze be a kazettát a kazettatartóba, hogy a lejátszani kívánt oldal Ön felé nézzen. Csak I. típusú (normál) szalagot használjon. Zárja be a kazettatartót.
Ügyeljen arra, hogy a szalagnak ne legyen belógása, nehogy a szalag vagy a készülék megsérüljön.

3 Nyomja meg a készüléken található ◀ [13] gombot.
A készülék elindítja a lejátszást.

Művelet	Nyomja meg a következő gombot:
Lejátszás szüneteltetése	II [13] a készüléken. A lejátszás folytatásához nyomja meg ismét a gombot.
Lejátszás leállítása	■⏏ [13] a készüléken.
Gyors előre- vagy hátracsévélés	◀◀ vagy ▶▶ (gyors előre- vagy hátracsévélés) [13] a készüléken.
A kazetta kiadása	■⏏ [13] a készüléken.

Felvétel szalagra

A működtetéshez használja a készüléken található gombokat.

1 Nyomja meg a készüléken található ■⏏ [13] gombot a kazettatartó kinyitásához, és helyezzen be egy üres kazettát azzal az oldalával Ön felé, amelyre szeretne felvenni. Csak I. típusú (normál) szalagot használjon. Zárja be a kazettatartót.

2 Válassza ki a felvenni kívánt programforrást.
Ha a CD-lejátszóról szeretne felvenni, akkor helyezze be a CD-lemezt és nyomja meg a CD-gombot [12] a készüléken.
Ha a rádióból szeretne felvenni, akkor keresse meg a kívánt rádióállomást.

3 A felvétel elindításához nyomja meg a ● [13] gombot a készüléken
(A ◀ automatikusan lenyomódik).

Művelet	Nyomja meg a következő gombot:
Felvétel szüneteltetése	II [13] a készüléken. A felvétel folytatásához újból nyomja meg a gombot.
A felvétel leállítása	■⏏ [13] a készüléken.

Tippek:
- A hangerő beállítása vagy a hangszínváltás nem érinti a felvétel szintjét.
- Ha az AM-program sípoló hangot ad, miután megnyomta a ● [13] gombot a 3. lépésben, nyomja meg a MODE gombot [18] a készüléken az ISS (Interference Suppress Switch: interferenciaszűrő kapcsoló) azon pozíciójának kiválasztásához, amelyik a legjobban lecsökkenti a zajt.
- A legjobb eredmény elérése érdekében használja a váltóáramú áramforrást a felvételhez.
- A felvétel törléséhez tegye a következőket:
  1 Helyezze be a törölni kívánt szalagot.
  2 Nyomja meg a TAPE [12] gombot a készüléken.
  3 Nyomja meg a ● [13] gombot a készüléken.

Zenehallgatás USB-eszközzel

Meghallgathatja a külön beszerezhető USB-eszközön tárolt zenét (digitális zenelejátszó vagy USB adathordozó).
A készülék csak MP3-formátumú* zene lejátszására alkalmas. Lásd a „Lejátszásra és felvételre alkalmas USB-eszközök” című részt a hátoldalon, amely felsorolja az ehhez a készülékhez csatlakoztatható USB-eszközöket.
* A készülékkel nem lehet lejátszani a szerzői jogi védelem alatt álló fájlokat (Digital Rights Management: digitális jogkezelés).

1 Nyomja meg a készüléken található USB [12] gombot.

2 Csatlakoztassa a USB-eszközt a ⇠ a készüléken található (USB) porthoz [3].
A kijelzőn megjelenik a „USB MEMORY” felirat.

3 Nyomja meg a ▶II [6] gombot.
A készülék elindítja a lejátszást.

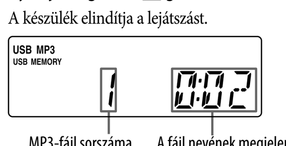

MP3-fájl sorszáma — A fájl nevének megjelenítése után megjelenik a lejátszási idő

4 Nyomja meg a VOLUME + vagy – gombot (vagy a VOL + vagy – gombot a távvezérlőn) [9] a hangerő beállításához.

Egyéb műveletek

Művelet	Nyomja meg a következő gombot:
Lejátszás szüneteltetése	▶II (vagy II a készüléken) [6]. A lejátszás folytatásához újból nyomja meg a gombot*.
Lejátszás leállítása	■ [6].
Mappa kiválasztása	🗀 + vagy – [11].
Fájl kiválasztása	I◀◀ vagy ▶▶I [10].
Adott pont megtalálása fájlban	Tartsa lenyomva a ◀◀ vagy ▶▶ [1] gombot lejátszás közben, és a kívánt pontnál engedje el a gombot.
Ismétlő lejátszás kiválasztása	REPEAT [19] a készüléken többször egymás után, amíg a „↻” vagy a „↻ 1” jel meg nem jelenik.
A USB-eszköz eltávolítása	Tartsa lenyomva a ■ [6] gombot mindaddig, amíg a „NO DEV” felirat meg nem jelenik, majd vegye ki a USB-eszközt.

* VBR MP3 fájl lejátszásakor a készülék eltérő ponttól folytathatja a lejátszást.

A lejátszási mód megváltoztatása

Többször egymás után nyomja meg a MODE [18] gombot, miközben a USB-eszköz nem végez lejátszást. Kiválaszthatja a Normal Play (Normál lejátszás) módot („🗀” a USB-eszközön tárolt összes mappa lejátszásához), a Shuffle Play (véletlenszerű lejátszás) („SHUF” vagy “🗀 SHUF”), vagy a Program Play (programozott lejátszás) („PGM”) módot.

A USB-eszközzel kapcsolatos megjegyzések
- Lejátszás közben nem lehet átállítani a lejátszási módot.
- Eltelhet valamennyi idő, amíg a lejátszás elindul, ha:
  – a mappastruktúra túl bonyolult.
  – a USB-eszköz a teljesítményének a végefelé jár.
- Ha USB-eszközt csatlakoztatott, a készülék a USB-eszközön tárolt összes fájlt beolvassa. Ha az eszközön túl sok mappa vagy fájl van, akkor hosszú ideig tarthat ezeknek beolvasása.
- Ne csatlakoztasson USB-eszközt a készülékhez USB hub útján.
- Bizonyos USB-eszközök esetén, ha végrehajt valamilyen műveletet a USB-eszközön, a készüléken késve indulhat el a lejátszás.
- Lehetséges, hogy a készülék nem támogatja a csatlakoztatott USB-eszköz összes funkcióját.
- A készülék a vele készített fájlokat a mappák létrehozásának sorrendjében játssza le. A más készülékekkel (például számítógéppel) készített fájlokat a készülék nem feltétlenül a felvételek sorrendjében játssza le.
- A lejátszás sorrendje ezen a készüléken eltérhet a csatlakoztatott USB-eszköz lejátszási sorrendjétől.
- Mindig tartsa lenyomva ■ [6] és ellenőrizze, megjelent-e a „NO DEV” felirat, mielőtt eltávolítaná a USB-eszközt. Ha akkor veszi ki a USB-eszközt, amikor nincs kijelezve a „NO DEV” felirat, a USB-eszközön tárolt adatok vagy maga a USB-eszköz megsérülhet.
- Ne mentsen MP3-formátumtól eltérő fájlokat, vagy MP3-fájlokat tartalmazó szükségtelen mappákat a USB-eszközre.
- Lejátszás közben a készülék kihagyja azokat a mappákat, amelyek MP3-formátumtól eltérő fájlokat tartalmaznak.
- A készülék kizárólag „MP3” fájlkiterjesztéssel ellátott MP3-fájlok lejátszására alkalmas.
- Ha a lemezen vannak olyan fájlok, amelyeknek fájlkiterjesztése „.MP3”, ugyanakkor vannak MP3-formátumtól eltérő fájlok is, a készülék zajt vagy hibákat produkálhat.
- Egyetlen USB-eszközön legfeljebb 999 MP3-fájl és 999 mappa lehet. Az MP3-fájlok és a mappák száma a fájlok és a mappák struktúrájától függően változhat.
- Nem garantálható a kompatibilitás az összes MP3 kódoló/író szoftverrel, rögzítő eszközzel és adattárolóval. Ha nem kompatibilis USB-eszközt használ, a hang hiányos vagy zajos lehet, vagy a készülék egyáltalán nem játssza le a felvételeket.

Felvétel lemezről USB-eszközre

Ha USB-eszközt (digitális zenelejátszó vagy USB adathordozó) csatlakoztat a ⇠ készülék (USB) portjához [3], akkor felvehet zenét a lemezről a USB-eszközre.
A készülék kizárólag a CD-DA és az MP3-lemezekről történő felvételt támogatja. A készülék kazettás magnetofonjának vagy rádiójának hangját nem lehet USB-eszközre felvenni.
A készülék MP3-formátumban rögzíti a hangfájlokat.
A felvételek hozzávetőleges mérete kb. 1 MB a CD felvételidejének minden egyes percére. A fájl mérete nagyobb lehet, ha MP3-lemezről készít felvételt.
Lásd a „Lejátszásra és felvételre alkalmas USB-eszközök” című részt a hátoldalon, amely felsorolja az ehhez a készülékhez csatlakoztatható USB-eszközöket.

Szinkron-felvétel

Ez a funkció lehetővé teszi teljes lemezek USB-eszközre történő felvételét. Lásd még a „Különálló műsorszám vagy MP3-fájl felvétele USB-eszközre lejátszás során” című részt a hátoldalon.

1 Csatlakoztasson felvételre alkalmas USB-eszközt a ⇠ (USB) porthoz [3].
Ha szükség van USB-kábelre, akkor a csatlakoztatáshoz használja az eszközhöz mellékelt USB-kábelt.
A csatlakozás pontos módjáról olvassa el a USB-eszközhöz mellékelt használati utasítást.

2 Nyomja meg a CD-gombot [12] és helyezze be a felvenni kívánt lemezt.

3 Ha a CD-lejátszó leállt, többször egymás után nyomja meg a MODE gombot [18] a lejátszási mód kiválasztásához.
A lejátszási mód automatikusan átáll normál lejátszásra, ha a készülék a felvétel elindításakor Shuffle Play (Véletlen sorrendű lejátszás), Repeat Play (Ismétlő lejátszás) vagy Program Play (Programozott lejátszás) üzemmódban van (nincs beprogramozva műsorszám vagy MP3-fájl).
A lejátszási módok részletesebb leírásáról lásd „A lejátszási mód megváltoztatása” című részt a „Zenehallgatás USB-eszközzel” című leírásban.

4 Nyomja meg a készüléken található CD-USB SYNC/REC1 [4] gombot.
A „REC” villogni kezd és a kijelzőn felváltva a következők jelennek meg: „CD SYNC”, „FREExxxM”* (szabad hely a USB-eszközön) és „PUSH ENT”.
A USB-eszköz átáll felvételi készenlét üzemmódba, és a készülék szünetelteti a lejátszást.
* Ha a szabad hely nagysága gigabájt-nagyságrendű, a készüléken megjelenik a „FREExxxG” kijelzés.

5 Nyomja meg a DISP/ENT/MEMORY [17] gombot a készüléken (vagy az ENTER [23] gombot a távvezérlőn).
A felvétel elindul. A készülék és a USB-eszköz automatikusan leáll a felvétel befejezése után.

A felvétel leállítása

Nyomja meg a ■ [6] gombot.

A USB-eszköz eltávolítása

1 Nyomja meg a USB [12] gombot, miután a készülék befejezte a lejátszást.

2 Tartsa lenyomva a ■ [6] gombot a készüléken, amíg meg nem jelenik a „NO DEV” felirat.

3 Vegye ki a USB-eszközt.

MP3-fájlok vagy mappák törlése a USB-eszközről

A USB-eszközön tárolt MP3-fájlok vagy mappák törölhetők.

1 Csatlakoztasson felvételre alkalmas USB-eszközt a ⇠ (USB) porthoz [3].

2 Nyomja meg a készüléken található USB [12] gombot.

3 Egymás után többször nyomja meg a I◀◀ vagy ▶▶I [10] gombot a törölni kívánt MP3-fájl vagy mappa kiválasztásához.

4 Nyomja meg a készüléken található ERASE [5] gombot.
Műsorszám kitörlésekor megjelenik a „TRACK”, majd az „ERASE?” felirat.
Mappa törlésekor megjelenik a „FOLDER”, majd az „ERASE?” felirat.
A törlési művelet visszavonásához nyomja meg a ■ [6] gombot.

5 Nyomja meg a DISP/ENT/MEMORY [17] gombot a készüléken (vagy az ENTER [23] gombot a távvezérlőn).
A kiválasztott MP3-fájl vagy mappa törlődik.

A mappa- és fájl-generálás szabályai

Amikor először készít felvételt a USB-eszközre, létrejön egy „MUSIC” mappa közvetlenül a „ROOT” alatt. A mappák és a fájlok ezt követően ezen a „MUSIC” mappán belül jönnek létre, a felvétel módszerének megfelelően.

Szinkron-felvétel[1)]

A felvétel forrása	Mappa neve	Fájl neve
MP3	Megegyezik a felvétel forrásával source[2)]	
CD-DA	„FLDR001”[3)]	„TRACK001”[4)]

REC1 felvétel[5)]

A felvétel forrása	Mappa neve	Fájl neve
MP3	„REC1”[6)]	Megegyezik a felvétel forrásával source[2)]
CD-DA		„TRACK001”[4)]

1) Program Play (Programozott lejátszás) üzemmódban a mappa neve „FLDRxxx” lesz, a fájl neve pedig a felvétel forrásától függ (CD-DA lemez vagy MP3-lemez). A lejátszási módok részletesebb leírásáról lásd „A lejátszási mód megváltoztatása” című részt a „Zenehallgatás USB-eszközzel” című leírásban.
2) A név legfeljebb 32 karakterből állhat.
3) A mappanevek hozzárendelése sorrendben történik, legfeljebb 999-ig (ebbe beleszámít a root és a MUSIC).
4) A fájlnevek hozzárendelése sorrendben történik.
5) Lásd a „Különálló műsorszám vagy MP3-fájl felvétele USB-eszközre lejátszás során” című részt a hátoldalon.
6) REC1 felvétel végrehajtása során minden egyes alkalommal új fájl kerül felvételre a „REC1” mappában.

Megjegyzés
- Ne vegye ki a USB-eszközt felvétel vagy törlés közben. Ellenkező esetben a USB-eszközön tárolt adatok vagy maga a USB-eszköz megsérülhet.
- Ne csatlakoztasson USB-eszközt a készülékhez USB hub útján.
- Ha CD-lemezről készít felvételt, a műsorszámok MP3-fájlként kerülnek rögzítésre 128 kbps sebességgel. Ha MP3-lemezről készít felvételt, az MP3-fájlok az eredeti MP3-fájlok bitsebességével megegyező sebességgel kerülnek rögzítésre.
- MP3-lemezről készített felvétel közben nem hallható a felvétel és megjelenik a „HI-SPEED” felirat.
- A CD szöveges információk nem részei az MP3-fájloknak.
- Ha a felvétel befejezése előtt megszakítja a műveletet, akkor létrejön egy MP3-fájl a leállítás pillanatáig lejátszott tartalommal.
- A felvétel automatikusan leáll, ha:
  – a USB-eszköz a felvétel közben megtelik, vagy
  – az MP3-fájlok száma a USB-eszközön eléri azt a határt, amennyit a készülék képes felismerni.
- Egyetlen USB-eszközön legfeljebb 999 MP3-fájl és 999 mappa lehet (ebbe beleszámít a root és a MUSIC).
  Az MP3-fájlok és a mappák maximális száma az MP3-fájlok és a mappák struktúrájától függően változhat.
- Nem törölhet MP3-fájlokat és mappákat Shuffle Play vagy Program Play üzemmódban.
- Ha a törölni kívánt mappa tartalmaz MP3-formátumtól eltérő formátumú fájlokat vagy almappákat, ezek nem törlődnek.
- Ha a USB-eszközön már létezik azzal azonos nevű mappa vagy fájl, mint amit megkísérel felvenni, a készülék a sorban következő számot hozzáadja az újonnan felvett mappa vagy fájl nevéhez, nehogy felülírja a már létező mappát vagy fájlt.
- Amikor műsorszámot vesz fel MP3-lemezről USB-eszközre, a hang nem hallható.

3-277-987-**72**(1)

CD Radio Cassette-Corder

Prevádzkové pokyny SK

CFD-RS60CP

© 2007 Sony Corporation Printed in China

http://www.sony.net/

UPOZORNENIE

Zariadenie nevystavujte dažďu ani vlhkosti, zníži sa nebezpečenstvo požiaru a zásahu elektrickým prúdom.
Zariadenie neotvárajte, predídete tak úrazu elektrickým prúdom. Opravy zverte iba kvalifikovanému pracovníkovi. Ventilačné otvory prístroja nezakrývajte novinami, obrusmi, záclonami atď., zníži sa nebezpečenstvo požiaru. Na zariadenie neumiestňujte zapálené sviečky.

Na zariadenie neumiestňujte nádoby s tekutinami ako napríklad vázy, zníži sa nebezpečenstvo požiaru alebo úrazu elektrickým prúdom.

Pripojte zariadenie k ľahko prístupnej elektrickej zásuvke. Ak dôjde k neobvyklému správaniu zariadenia, okamžite odpojte hlavný prívod zo zásuvky.

Zariadenie neumiestňujte do obmedzeného priestoru, ako napríklad do knižnice alebo skrinky.

Nevystavujte batériu nadmernému teplu, ako je priame slnečné svetlo, oheň a podobne.

Nadmerný akustický tlak zo slúchadiel môže spôsobiť stratu sluchu.

Likvidácia starých elektrických a elektronických prístrojov (vzťahuje sa na Európsku úniu a európske krajiny so systémami oddeleného zberu)

Tento symbol na výrobku alebo na jeho obale znamená, že výrobok nesmie byť spracovávaný ako komunálny odpad. Musí sa odovzdať do príslušnej zberne na recykláciu elektrických a elektronických zariadení. Zaručením správnej likvidácie tohto výrobku pomôžete pri predchádzaní potenciálnych negatívnych dopadov na životné prostredie a na zdravie človeka, ktoré by mohli byť zapríčinené nevhodným zaobchádzaním s odpadmi z tohto výrobku. Recyklovaním materiálov pomôžete zachovať prírodné zdroje. Podrobnejšie informácie o recyklácii tohto výrobku vám na požiadanie poskytne miestny úrad, služba likvidácie komunálneho odpadu alebo predajňa, v ktorej ste si tento výrobok zakúpili. Použiteľné príslušenstvo: Diaľkový ovládač

Oznam pre zákazníkov: nasledujúce informácie sa týkajú iba zariadení predávaných v krajinách, v ktorých platia smernice EÚ

Výrobcom tohoto výrobku je Sony Corporation, 1-7-1 Konan Minato-ku, Tokyo, 108-0075 Japonsko. Autorizovaným zástupcom pre EMC a bezpečnosť výrobku je Sony Deutschland GmbH, Hedelfinger Strasse 61, 70327 Stuttgart, Nemecko. V akýchkoľvek servisných alebo záručných záležitostiach prosím kontaktujte adresy uvedené v separátnych servisných alebo záručných dokumentoch.

Poznámka k duálnym diskom

Duálny disk je obojstranný disk, ktorý spája nahratý materiál typu DVD na jednej strane s digitálnym zvukovým materiálom na druhej strane. Avšak, keďže strana so zvukovým materiálom nezodpovedá štandardu pre kompaktné disky (CD), jeho prehrávanie na tomto výrobku nie je zaručené.

Hudobné disky zakódované pomocou technológií na ochranu autorských práv

Tento výrobok je navrhnutý na prehrávanie diskov, ktoré vyhovujú štandardu diskov CD. Niektoré nahrávacie spoločnosti predávajú v ostatnom čase zvukové disky zakódované pomocou technológií na ochranu autorských práv. Medzi týmito diskami sa vyskytujú aj také, ktoré nevyhovujú štandardu diskov CD a nie je možné ich prehrať na tomto výrobku.

Technológia a patenty kódovania zvuku MPEG Layer-3 sa používajú na základe licencie od spoločností Fraunhofer IIS a Thomson.

Technické údaje

Prehrávač diskov CD
Systém
Digitálny audiosystém pre kompaktné disky
Vlastnosti laserovej diódy
Vyžarovanie: nepretržité
Výkon lasera: menej ako 44,6 μW
(Hodnota výkonu sa meria vo vzdialenosti približne 200 mm od povrchu šošovky na bloku optickej prenosky s otvorom 7 mm.)
Otáčky hriadeľa
200 ot./min. (rpm) až 500 ot./min. (rpm) (CLV)
Počet kanálov
2
Frekvenčná charakteristika
20 – 20 000 Hz +2/–1 dB
Pomalé a rýchle kolísanie
Pod merateľnou hranicou

Rozhlasový prijímač
Frekvenčný rozsah

Model na napätie 120 V	
FM: 87,5 – 108 MHz	
AM: 530 – 1 710 kHz	
Ostatné modely	
FM: 87,5 – 108 MHz	
AM: 531 – 1 611 kHz (s krokom 9 kHz) 530 – 1 610 kHz (s krokom 10 kHz)	

Antény
FM: teleskopická anténa
AM: zabudovaná feritová tyčová anténa

Kazetový rekordér
Nahrávací systém
4-stopový, 2 stereokanály
Rýchle previjanie
Približne 120 s (sekúnd) s kazetou Sony C-60
Frekvenčná charakteristika
TYP I (normálny): 80 – 10 000 Hz

Časť USB
Podporovaná rýchlosť prenosu
MP3 (MPEG 1 Audio Layer-3):
32 – 320 kb/s, VBR
Vzorkovacie frekvencie
MP3 (MPEG 1 Audio Layer-3):
32/44,1/48 kHz
⇠ Port (USB)
USB-A (vysokorýchlostný)

Všeobecné údaje
Reproduktor
Celý rozsah: priemer 10 cm, 3,2 Ω, kónický typ (2)
Vstup
⇠ Port (USB): typ A, maximálny prúd 500 mA
Výstupy
Konektor slúchadiel (stereofónny minikonektor)
Pre slúchadlá s impedanciou 16 – 68 Ω
Výstupný výkon
2,3 W + 2,3 W (pri 3,2 Ω, 10 % harmonické skreslenie)
Požiadavky na napájanie
Pre rádio s prehrávačom diskov CD a kazetovým rekordérom:
Modely pre Malajziu, Singapur a Thajsko: 230 – 240 V, striedavý prúd 50 Hz
Model pre Mexiko: 120 V, striedavý prúd 60 Hz
Ostatné modely: 230 V, striedavý prúd 50 Hz
9 V, jednosmerný prúd, 6 batérií R20 (veľkosť D)
Pre diaľkové ovládanie:
3 V, jednosmerný prúd, 2 batérie R03 (veľkosť AAA)
Príkon
18 W, striedavý prúd
Výdrž batérií
Pre rádio s prehrávačom diskov CD a kazetovým rekordérom:

Nahrávanie z pásma FM	
Batérie Sony R20P: približne 13,5 hod.	
Alkalické batérie Sony LR20: približne 20 hod.	
Prehrávanie pásky	
Batérie Sony R20P: približne 7 hod.	
Alkalické batérie Sony LR20: približne 12 hod.	
Prehrávanie diskov CD	
Batérie Sony R20P: približne 2,5 hod.	
Alkalické batérie Sony LR20: približne 7 hod.	

Rozmery
Približne 420 × 158,5 × 260 mm (š/v/h)
(vrátane vyčnievajúcich častí)
Hmotnosť
Približne 3,8 kg (vrátane batérií)
Dodané príslušenstvo
Sieťový napájací kábel (1)
Diaľkové ovládanie (1)

Vzhľad a technické vlastnosti sa môžu meniť bez upozornenia.

Voliteľné príslušenstvo
Slúchadlá Sony série MDR

Zdroje napájania

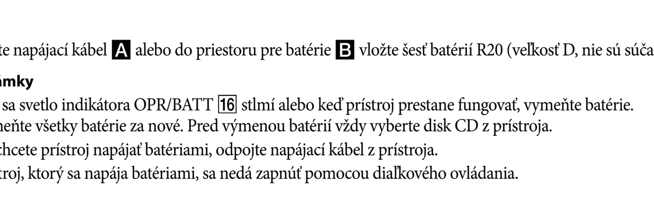

Zapojte napájací kábel A alebo do priestoru pre batérie B vložte šesť batérií R20 (veľkosť D, nie sú súčasťou dodávky).

Poznámky
- Keď sa svetlo indikátora OPR/BATT [16] stlmí alebo keď prístroj prestane fungovať, vymeňte batérie. Vymeňte všetky batérie za nové. Pred výmenou batérií vždy vyberte disk CD z prístroja.
- Ak chcete prístroj napájať batériami, odpojte napájací kábel z prístroja.
- Prístroj, ktorý sa napája batériami, sa nedá zapnúť pomocou diaľkového ovládania.

Príprava diaľkového ovládania

Vložte dve batérie R03 (veľkosť AAA, nie sú súčasťou dodávky).

Výmena batérií
Pri bežnom používaní by batérie mali vydržať približne šesť mesiacov. Keď diaľkové ovládanie prestane ovládať prístroj, vymeňte všetky batérie za nové.

Základné operácie

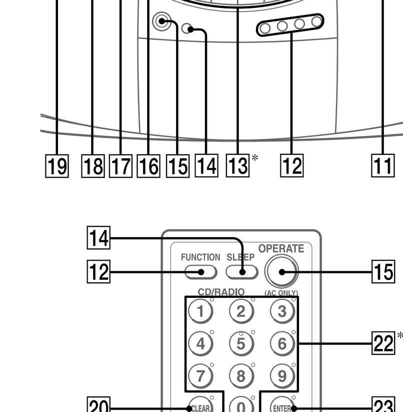

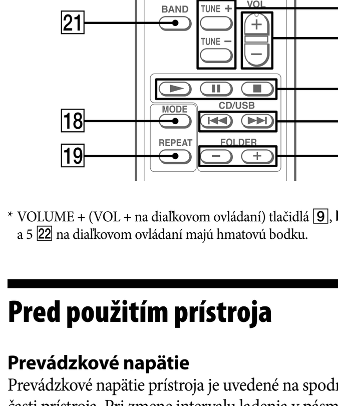

* VOLUME + (VOL + na diaľkovom ovládaní) tlačidlá [9], ▶II [6], ◀ [13] a 5 [22] na diaľkovom ovládaní majú hmatovú bodku.

Nastavenie hlasitosti

Stlačte tlačidlo VOLUME +, – (tlačidlo VOL +, – na diaľkovom ovládaní) [9].

Počúvanie cez slúchadlá

Pripojte slúchadlá do konektora 🎧 (slúchadlá) [2].

Výber zvukových charakteristík

Opakovane stlačte tlačidlo SOUND [7] na prístroji, kým sa nevyberie požadované zvukové zvýraznenie.

Voľba	Výsledok
ROCK	Mohutný, jasný zvuk s dôrazom na zvuky nízkeho a vysokého rozsahu
POP	Ľahký, čistý zvuk s dôrazom na zvuky vysokého a stredného rozsahu
JAZZ	Dunivý zvuk s dôrazom na basové tóny
VOCAL	Prítomnosť hlasov, zvýraznenie zvukov stredného rozsahu
OFF	Celý dynamický rozsah napríklad pre klasickú hudbu

Zvýraznenie basových tónov

Stlačte tlačidlo MEGA BASS [7] na prístroji.
Na displeji sa zobrazí nápis „MEGA BASS“.
Ak chcete obnoviť normálny zvuk, stlačte tlačidlo znovu.

Prehrávanie disku CD alebo MP3

1 Stlačte tlačidlo CD [12] na prístroji.
(Na diaľkovom ovládaní stlačte tlačidlo OPERATE [15] a potom opakovanie tlačidlo FUNCTION [12], kým sa na displeji nezobrazí symbol „CD“.)

2 Stlačte tlačidlo ⏏ PUSH OPEN/CLOSE [8] na prístroji a do priestoru pre disk CD vložte disk potlačenou stranou nahor.
Priestor pre disk CD zatvorte stlačením tlačidla ⏏ PUSH OPEN/CLOSE [8] na prístroji.

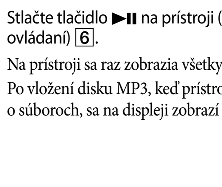

3 Stlačte tlačidlo ▶II na prístroji (tlačidlo ▶ na diaľkovom ovládaní) [6].
Na prístroji sa raz zobrazia všetky skladby a súbory MP3. Po vložení disku MP3, keď prístroj načíta všetky informácie o súboroch, sa na displeji zobrazí nápis „MP3“.

Pred použitím prístroja

Prevádzkové napätie

Prevádzkové napätie prístroja je uvedené na spodnej časti prístroja. Pri zmene intervalu ladenia v pásme AM, frekvenčného rozsahu rádia a prevádzky na striedavý prúd skontrolujte prevádzkové napätie prístroja.

Zapnutie a vypnutie napájania

Stlačte tlačidlo OPERATE [15].

Základné operácie

Zvukový disk CD

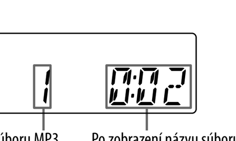

Číslo skladby — Doba prehrávania

Disk MP3

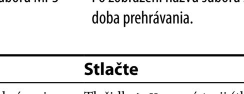

Číslo súboru MP3 — Po zobrazení názvu súboru sa zobrazí doba prehrávania.

Ak chcete	Stlačte
Pozastaviť prehrávanie	Tlačidlo ▶II na prístroji (tlačidlo II na diaľkovom ovládaní) [6]. Prehrávanie sa obnoví opakovaným stlačením tlačidla.
Zastaviť prehrávanie	Tlačidlo ■ [6].
Prejsť na skladbu alebo súbor MP3	Tlačidlo ▶▶I [10].
Prejsť na predchádzajúcu skladbu alebo súbor MP3	Tlačidlo I◀◀ [10].
Vybrať priečinok na disku MP3	Tlačidlo 🗀 + na prístroji, ak sa chcete posunúť dopredu, a tlačidlo 🗀 –, ak sa chcete posunúť dozadu [11]. (Na diaľkovom ovládaní použite tlačidlo FOLDER + alebo – [11].)
Vyhľadať miesto počúvaním	Tlačidlo ▶▶ (dopredu) alebo tlačidlo ◀◀ (dozadu) [1] na prístroji počas prehrávania. Tlačidlo držte stlačené, kým sa nevyhľadá požadovaný bod (na diaľkovom ovládaní použite tlačidlo ▶▶I alebo I◀◀ [10]).
Vyhľadať sledovaním displeja	Tlačidlo ▶▶ (dopredu) alebo tlačidlo ◀◀ (dozadu) [1] na prístroji počas pozastavenia. Tlačidlo držte stlačené, kým sa nevyhľadá požadovaný bod (na diaľkovom ovládaní použite tlačidlo ▶▶I alebo I◀◀ [10]).
Priamo vyhľadať určitú skladbu alebo súbor MP3	Tlačidlo s číslom [22] skladby alebo súboru MP3 na diaľkovom ovládaní.
Vybratie disku CD	Tlačidlo ⏏ PUSH OPEN/CLOSE [8].

Tipy
- Prehrávanie sa spustí od skladby alebo súboru MP3, pri ktorom ste naposledy zastavili prehrávanie (obnovené prehrávanie). Počas zastavenia sa zobrazuje číslo skladby alebo súboru MP3, ktorý sa má prehrať.
- Ak chcete zrušiť obnovené prehrávanie (spustiť prehrávanie od začiatku prvej skladby alebo prvého súboru MP3), stlačte tlačidlo ■ [6] alebo otvorte priestor pre disk CD v režime zastavenia.

Výber skladby podľa čísla na diaľkovom ovládaní

(Príklad)
Pre skladbu alebo súbor MP3 s číslom 1: Stlačte tlačidlo 1 [22] a potom tlačidlo ENTER [23].
Pre skladbu alebo súbor MP3 s číslom 12: Stlačte tlačidlá 1, 2 [22] a potom tlačidlo ENTER [23].
Pre skladbu alebo súbor MP3 s číslom 123: Stlačte tlačidlá 1, 2, 3 [22] a potom tlačidlo ENTER [23].

Poznámka
Ak na displeji svieti nápis „SHUF“ alebo „PGM“, konkrétna skladba alebo súbor MP3 sa nedá vybrať. Označenie vypnite stlačením tlačidla MODE [18].

Príklad štruktúry priečinkov a poradia prehrávania

Poradie prehrávania priečinkov a súborov je nasledujúce:

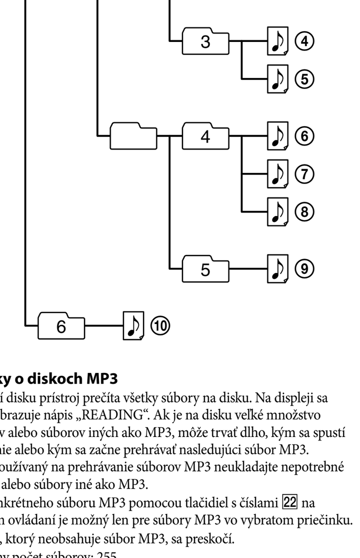

Poznámky o diskoch MP3
- Po vložení disku prístroj prečíta všetky súbory na disku. Na displeji sa pritom zobrazuje nápis „READING“. Ak je na disku veľké množstvo priečinkov alebo súborov iných ako MP3, môže trvať dlho, kým sa spustí prehrávanie alebo kým sa začne prehrávať nasledujúci súbor MP3. Na disk používaný na prehrávanie súborov MP3 neukladajte nepotrebné priečinky alebo súbory iné ako MP3.
- Výber konkrétneho súboru MP3 pomocou tlačidiel s číslami [22] na diaľkovom ovládaní je možný len pre súbory MP3 vo vybratom priečinku.
- Priečinok, ktorý neobsahuje súbor MP3, sa preskočí.
- Maximálny počet súborov: 255
- Maximálny počet priečinkov: 150
  Celkový maximálny počet priečinkov a súborov: 300
  Maximálny počet úrovní adresárov: 8
- Názvy priečinkov a názvy súborov je možné zobrazovať až do dĺžky 32 znakov.
- Tento prístroj dokáže zobraziť znaky A – Z, a – z, 0 – 9 a _. Namiesto ostatných znakov sa zobrazí znak „_“.
- Tento prístroj je kompatibilný s formátom štítkov ID3 po verziu 1.1. Ak súbor obsahuje informácie vo forme štítku ID3, môže sa zobraziť „názov skladby“, „meno interpreta“ a „názov albumu“.
- Pri pomenovaní vždy k názvu súboru pridajte súborovú príponu „mp3“.
- Ak pridáte príponu „mp3“ k súboru inému ako MP3, prístroj nedokáže správne rozpoznať súbor a vygeneruje náhodný zvuk, ktorý by mohol poškodiť reproduktory.
- Názov súboru nemusí zodpovedať štítku ID3.

Počúvanie rádia

1 Opakovane stlačte tlačidlo RADIO [12] na prístroji (tlačidlo BAND [21] na diaľkovom ovládaní).
Po každom stlačení tlačidla sa označenie zmení nasledujúcim spôsobom:
„FM“ → „AM“.

2 Podržte stlačené tlačidlo TUNE + alebo – [1], kým sa na displeji nezačnú meniť čísla hodnôt frekvencie.
Prístroj automaticky prehľadá rádiové frekvencie a zastaví sa, keď nájde silnú stanicu.
Ak nemôžete naladiť stanicu, opakovane stláčajte tlačidlo TUNE + alebo – [1] a frekvencia sa bude meniť po krokoch.
Pri príjme stereofónneho vysielania v pásme FM sa zobrazuje symbol „ST“.

Tip
Ak vysielanie v pásme FM ruší šum, stláčajte tlačidlo MODE [18], kým sa na displeji nezobrazí nápis „Mono“ a rádio nezačne hrať monofónne.

Zmena intervalu ladenia v pásme AM (s výnimkou modelu na napätie 120 V)

Interval ladenia v pásme AM sa zmení nasledujúcim postupom:

1 Stláčajte tlačidlo RADIO [12] na prístroji, kým sa nezobrazí symbol „AM“.

2 Stlačte tlačidlo DISP/ENT/MEMORY [17] na prístroji na 2 sekundy.

3 Stlačte tlačidlo RADIO [12] na prístroji na 2 sekundy.
Začne blikať nápis „9K STEP“ alebo nápis „10K STEP“.

4 Stlačením tlačidla PRESET + alebo – [10] na prístroji vyberte možnosť „9K STEP“ pre interval 9 kHz alebo možnosť „10K STEP“ pre interval 10 kHz.

5 Stlačte tlačidlo DISP/ENT/MEMORY [17] na prístroji.

Po zmene intervalu ladenia musíte znova nastaviť predvolené rozhlasové stanice v pásme AM.

Prehrávanie pásky

Na prevádzku používajte tlačidlá na prístroji.

1 Stlačte tlačidlo TAPE [12] na prístroji.

2 Stlačte tlačidlo ■⏏ [13] na prístroji a vložte pásku do priestoru pre pásku stranou, ktorú chcete prehrávať, smerom k vám. Používajte len pásky TYP I (normálne). Zatvorte priestor pre pásku.
Skontrolujte, či páska nie je uvoľnená. Zabránite poškodeniu pásky alebo prístroja.

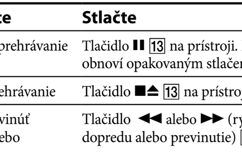

3 Stlačte tlačidlo ◀ [13] na prístroji.
Prístroj spustí prehrávanie.

Ak chcete	Stlačte
Pozastaviť prehrávanie	Tlačidlo II [13] na prístroji. Prehrávanie sa obnoví opakovaným stlačením tlačidla.
Zastaviť prehrávanie	Tlačidlo ■⏏ [13] na prístroji.
Rýchlo previnúť dopredu alebo previnúť	Tlačidlo ◀◀ alebo ▶▶ (rýchle previnutie dopredu alebo previnutie) [13] na prístroji.
Vysunúť kazetu	Tlačidlo ■⏏ [13] na prístroji.

Nahrávanie na pásku

Na prevádzku používajte tlačidlá na prístroji.

1 Stlačením tlačidla ■⏏ [13] na prístroji otvorte priestor pre pásku a vložte prázdnu pásku stranou, na ktorú chcete nahrávať, smerom k vám. Používajte len pásky TYP I (normálne). Zatvorte priestor pre pásku.

2 Vyberte zdroj programu, z ktorého chcete nahrávať.
Ak chcete nahrávať z prehrávača diskov CD, vložte disk CD a stlačte tlačidlo CD [12] na prístroji.
Ak chcete nahrávať z rádia, nalaďte požadovanú stanicu.

3 Nahrávanie spustite stlačením tlačidla ● [13] na prístroji
(tlačidlo ◀ sa stlačí automaticky).

Ak chcete	Stlačte
Pozastaviť nahrávanie	Tlačidlo II [13] na prístroji. Nahrávanie sa obnoví opakovaným stlačením tlačidla.
Zastaviť nahrávanie	Tlačidlo ■⏏ [13] na prístroji.

Tipy
- Nastavenie hlasitosti alebo zvukového zvýraznenia neovplyvňuje úroveň nahrávania.
- Ak v prípade programu v pásme AM vzniká pískavý zvuk po stlačení tlačidla ● [13] v kroku 3, stlačením tlačidla MODE [18] na prístroji vyberte polohu prepínača ISS (prepínač potlačenia rušenia), v ktorej sa šum najviac zoslabí.
- Najlepšie výsledky dosiahnete, ak pri nahrávaní použijete napájanie zo siete striedavého prúdu.
- Ak chcete nahrávku odstrániť, postupujte nasledujúcim spôsobom:
  1 Vložte pásku s nahrávkou, ktorú chcete odstrániť.
  2 Stlačte tlačidlo TAPE [12] na prístroji.
  3 Stlačte tlačidlo ● [13] na prístroji.

Počúvanie hudby zo zariadenia USB

Môžete počúvať hudbu uloženú na voliteľnom zariadení USB (digitálny hudobný prehrávač alebo úložné médium USB). Na tomto prístroji sa dajú prehrávať len hudobné súbory vo formáte MP3*.
Zoznam zariadení USB, ktoré sa dajú pripojiť k tomuto prístroju, nájdete v časti „Zariadenia USB použiteľné na prehrávanie a nahrávanie“ na zadnej strane.
* Súbory s ochranou autorských práv (Digital Rights Management) sa na tomto prístroji nedajú prehrávať.

1 Stlačte tlačidlo USB [12] na prístroji.

2 Pripojte zariadenie USB do ⇠ portu (USB) [3] na prístroji.
Na displeji sa zobrazí nápis „USB MEMORY“.

3 Stlačte tlačidlo ▶II [6].
Prístroj spustí prehrávanie.

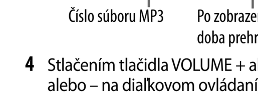

Číslo súboru MP3 — Po zobrazení názvu súboru sa zobrazí doba prehrávania.

4 Stlačením tlačidla VOLUME + alebo – (alebo tlačidla VOL + alebo – na diaľkovom ovládaní) [9] nastavte hlasitosť.

Ostatné operácie

Ak chcete	Stlačte
Pozastaviť prehrávanie	Tlačidlo ▶II (alebo tlačidlo II na prístroji) [6]. Prehrávanie sa obnoví opakovaným stlačením tlačidla*.
Zastaviť prehrávanie	Tlačidlo ■ [6].
Vybrať priečinok	Tlačidlo 🗀 + alebo – [11].
Vybrať súbor	Tlačidlo I◀◀ alebo ▶▶I [10].
Vyhľadať bod v súbore	Počas prehrávania podržte stlačené tlačidlo ◀◀ alebo ▶▶ [1] a uvoľnite ho v požadovanom bode.
Vybrať opakované prehrávanie	Opakovane stlačte tlačidlo REPEAT [19] na prístroji, kým sa nezobrazí symbol „↻“ alebo „↻ 1“.
Odpojiť zariadenie USB	Podržte stlačené tlačidlo ■ [6], kým sa nezobrazí nápis „NO DEV“, potom odpojte zariadenie USB.

* Pri prehrávaní súboru VBR MP3 prístroj môže obnoviť prehrávanie z iného bodu.

Zmena režimu prehrávania

Opakovane stláčajte tlačidlo MODE [18], keď sa neprehráva zo zariadenia USB. Môžete vybrať režim normálneho prehrávania („🗀“ pre všetky súbory v priečinku na zariadení USB), náhodného prehrávania („SHUF“ alebo „🗀 SHUF“) alebo prehrávania programu („PGM“).

Poznámky o zariadení USB
- Režim prehrávania sa nedá meniť počas prehrávania.
- Spustenie prehrávania môže určitý čas trvať v prípadoch:
  – keď je štruktúra priečinkov zložitá,
  – keď je kapacita zariadenia USB skoro vyčerpaná.
- Po pripojení zariadenia USB prístroj prečíta všetky súbory v zariadení. Ak zariadenie obsahuje mnoho priečinkov alebo súborov, prístroju môže trvať dlhší čas, kým dokončí čítanie.
- Nepripájajte zariadenie USB k prístroju prostredníctvom rozbočovača USB.
- V prípade niektorých zariadení USB sa môže vykonanie operácie zo zariadení USB na tomto prístroji oneskorovať.
- Tento prístroj nemôže podporovať všetky funkcie, ktoré sú k dispozícii na pripojenom zariadení USB.
- Súbory nahrané týmto prístrojom sa prehrávajú v poradí, v akom bol priečinok vytvorený. Súbory nahrané iným zariadením (ako je počítač) sa nemusia prehrávať v poradí, v ktorom boli nahrané.
- Poradie prehrávania na prístroji sa môže líšiť od poradia prehrávania na pripojenom zariadení USB.
- Pred každým odpojením zariadenia USB stlačte tlačidlo ■ [6] a skontrolujte, či sa zobrazí nápis „NO DEV“. Odpojenie zariadenia USB, keď sa nezobrazuje nápis „NO DEV“, môže spôsobiť poškodenie údajov alebo poškodenie samotného zariadenia USB.
- Na zariadenie USB, ktoré obsahuje súbory MP3, neukladajte okrem súborov MP3 iné súbory alebo nadbytočné priečinky.
- Počas prehrávania sa priečinky, ktoré neobsahujú súbory MP3, preskakujú.
- Tento prístroj môže prehrávať len súbory MP3 s príponou „MP3“.
- Ak sa na disku nachádzajú súbory s príponou MP3, ktoré nie sú súbormi typu MP3, prístroj môže vydávať šum alebo nastane porucha.
- Jedno zariadenie USB môže obsahovať najviac 999 súborov MP3 a 999 priečinkov.
  Maximálny počet súborov MP3 a priečinkov sa môže meniť podľa štruktúry súborov a priečinkov.
- Kompatibilita s každým softvérom na kódovanie a zápis súborov MP3, nahrávacími zariadeniami a nahrávacími médiami sa nedá zaručiť. V prípade používania nekompatibilného zariadenia USB môže dochádzať k preskakovaniu zvuku, môže vznikať šum alebo zariadenie nemusí vôbec prehrávať.

Nahrávanie z disku na zariadenie USB

Po pripojení zariadenia USB (digitálneho hudobného prehrávača alebo úložného média USB) do portu ⇠ (USB) [3] na prístroji môžete nahrávať hudbu z disku na zariadenie USB.
Tento prístroj podporuje nahrávanie len z diskov CD-DA a MP3. Zvuk z kazetového prehrávača prístroja alebo z rádia sa nedá nahrávať na zariadenie USB.
Na prístroji sa zvukové súbory nahrávajú vo formáte MP3.
Približná veľkosť nahrávania je okolo 1 MB za minútu nahrávacieho času z disku CD. Veľkosť súboru môže byť väčšia pre nahrávanie z disku MP3.
Zoznam zariadení USB, ktoré sa dajú pripojiť k tomuto prístroju, nájdete v časti „Zariadenia USB použiteľné na prehrávanie a nahrávanie“ na zadnej strane.

Synchronizované nahrávanie

Táto funkcia umožňuje jednoduché nahrávanie celého disku na zariadenie USB. Pozrite si aj časť „Nahrávanie jednej skladby alebo súboru MP3 na zariadenie USB počas prehrávania“ na zadnej strane.

1 Pripojte zariadenie USB, na ktoré sa dá nahrávať, do portu ⇠ (USB) [3].
Ak je potrebný kábel USB, použite kábel USB dodaný so zariadením, ktoré sa pripája.
Podrobnosti o pripojení nájdete v návode na používanie dodanom so zariadením USB.

2 Stlačte tlačidlo CD [12] a vložte disk, ktorý chcete nahrať.

3 Keď je prehrávač diskov CD zastavený, opakovaným stlačením tlačidla MODE [18] vyberte režim prehrávania.
Ak je prístroj na začiatku nahrávania nastavený v režime náhodného prehrávania, opakovaného prehrávania alebo prehrávania programu (bez naprogramovaných súborov MP3), automaticky sa nastaví režim normálneho prehrávania.
Podrobnosti o režimoch prehrávania nájdete v časti „Zmena režimu prehrávania“ v časti „Počúvanie hudby zo zariadenia USB“.

4 Stlačte tlačidlo CD-USB SYNC/REC1 [4] na prístroji.
Nápis „REC“ začne blikať a na displeji sa striedajú nápisy „CD SYNC“, „FREExxxM“* (voľný priestor na zariadení USB) a „PUSH ENT“.
Zariadenie USB sa prepne do režimu nahrávacej pohotovosti a prístroj do režimu pozastavenia pri prehrávaní.
* Ak je veľkosť voľného priestoru v rozsahu gigabytov, táto jednotka sa zobrazí v nápise „FREExxxG“.

5 Stlačte tlačidlo DISP/ENT/MEMORY [17] na prístroji (alebo tlačidlo ENTER [23] na diaľkovom ovládaní).
Spustí sa nahrávanie. Prístroj a zariadenie USB sa automaticky zastavia, keď sa nahrávanie dokončí.

Zastavenie nahrávania

Stlačte tlačidlo ■ [6].

Odpojenie zariadenia USB

1 Keď je prístroj zastavený, stlačte tlačidlo USB [12].

2 Podržte stlačené tlačidlo ■ [6] na prístroji, kým sa nezobrazí nápis „NO DEV“.

3 Odpojte zariadenie USB.

Odstránenie súborov MP3 alebo priečinkov zo zariadenia USB

Súbory MP3 alebo priečinky, ktoré sa nachádzajú na zariadení USB, môžete odstrániť.

1 Pripojte zariadenie USB, na ktoré sa dá nahrávať, do portu ⇠ (USB) [3].

2 Stlačte tlačidlo USB [12] na prístroji.

3 Opakovaným stlačením tlačidla I◀◀ alebo ▶▶I [10] vyberte súbor MP3 alebo priečinok, ktorý chcete odstrániť.

4 Stlačte tlačidlo ERASE [5] na prístroji.
Pri odstraňovaní skladby sa zobrazí nápis „TRACK“ a potom nápis „ERASE?“.
Pri odstraňovaní priečinka sa zobrazí nápis „FOLDER“ a potom nápis „ERASE?“.
Ak chcete odstraňovanie zrušiť, stlačte tlačidlo ■ [6].

5 Stlačte tlačidlo DISP/ENT/MEMORY [17] na prístroji (alebo tlačidlo ENTER [23] na diaľkovom ovládaní).
Vybratý súbor MP3 alebo priečinok sa odstráni.

Všeobecné pravidlá pre priečinky a súbory

Pri prvom nahrávaní na zariadení USB sa priamo v priečinku „ROOT“ vytvorí priečinok „MUSIC“. Priečinky a súbory sa vytvárajú v tomto priečinku „MUSIC“ nasledujúcim spôsobom podľa metódy nahrávania.

Synchronizované nahrávanie[1)]

Zdroj nahrávania	Názov priečinka	Názov súboru
Disk MP3	Rovnaký ako zdroj nahrávania[2)]	
Disk CD-DA	„FLDR001“[3)]	„TRACK001“[4)]

Nahrávanie REC1[5)]

Zdroj nahrávania	Názov priečinka	Názov súboru
Disk MP3	„REC1“[6)]	Rovnaký ako zdroj nahrávania[2)]
Disk CD-DA		„TRACK001“[4)]

1) V režime prehrávania programu má priečinok názov „FLDRxxx“ a názov súboru závisí od zdroja nahrávania (disk CD-DA alebo disk MP3). Podrobnosti o režimoch prehrávania nájdete v časti „Zmena režimu prehrávania“ v časti „Počúvanie hudby zo zariadenia USB“.
2) Názov môže mať až 32 znakov.
3) Názvy priečinkov sa priraďujú postupne v poradí až do maximálneho počtu 999 (vrátane koreňového priečinka a priečinka MUSIC).
4) Názvy súborov sa priraďujú postupne v poradí.
5) Pozrite si časť „Nahrávanie jednej skladby alebo súboru MP3 na zariadenie USB počas prehrávania“ na zadnej strane.
6) Pri každom nahrávaní REC1 sa nový súbor nahráva do priečinka „REC1“.

Poznámky
- Neodpájajte zariadenie USB počas nahrávania alebo odstraňovania súborov alebo priečinkov. Mohli by sa porušiť údaje alebo poškodiť samotné zariadenie USB.
- Nepripájajte zariadenie USB k prístroju prostredníctvom rozbočovača USB.
- Pri nahrávaní z disku CD sa skladby nahrávajú ako súbory MP3 prenosovou rýchlosťou 128 kb/s. Pri nahrávaní z disku MP3 sa súbory MP3 nahrávajú rovnakou prenosovou rýchlosťou ako pôvodné súbory MP3.
- Pri nahrávaní z disku MP3 nepočuť zvukový výstup a zobrazuje sa nápis „HI-SPEED“.
- Textové informácie z disku CD sa do súborov MP3 neprenášajú.
- Ak zrušíte nahrávanie pred dokončením, vytvorí sa súbor MP3 s obsahom až po bod zastavenia nahrávania.
- Nahrávanie sa automaticky zastaví v nasledujúcich prípadoch:
  – počas nahrávania sa vyčerpá priestor na zariadení USB alebo
  – počet súborov na zariadení MP3 dosiahne hranicu, ktorú zariadenie dokáže rozpoznať.
- Jedno zariadenie USB môže obsahovať najviac 999 súborov MP3 a 999 priečinkov (vrátane koreňového priečinka a priečinka MUSIC). Maximálny počet súborov MP3 a priečinkov sa môže meniť podľa štruktúry súborov MP3 a priečinkov.
- Súbory MP3 a priečinky sa nedajú odstraňovať v režime náhodného prehrávania a v režime prehrávania programu.
- Iné súbory ako súbory MP3 alebo vedľajšie priečinky, ktoré sa nachádzajú v priečinku, ktorý sa má odstrániť, sa neodstránia.
- Ak na zariadení USB už existuje priečinok alebo súbor s rovnakým názvom, ako je názov priečinka alebo súboru, ktorý sa pokúšate nahrať, za názov nového nahrávaného priečinka alebo súboru sa pridá poradové číslo, aby sa zabránilo odstráneniu existujúceho priečinka alebo súboru.
- Pri nahrávaní skladieb z disku MP3 na zariadenie USB nepočuť zvukový výstup.

Egyéb műveletek

A kijelző használata

A kijelző segítségével megtekintheti a CD-vel kapcsolatos adatokat.

Audió CD adatainak megtekintése

A CD-n lévő összes műsorszám és a teljes lejátszási idő megtekintése

A CD-lejátszás leállításához nyomja meg a ■ [6] gombot.

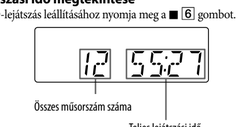

Összes műsorszám száma

Teljes lejátszási idő

MP3-lemez adatainak megtekintése

A CD-lemezen lévő mappák teljes számának ellenőrzése

A CD-lejátszás leállításához nyomja meg a ■ [6] gombot.

Összes mappa száma

Fájlinformációk megtekintése

MP3-lemez lejátszása közben nyomja meg a készüléken található DISP/ENT/MEMORY [17] gombot. A kijelző az alábbiak szerint változik:

→ Az aktuális fájl sorszáma és lejátszási ideje
↓
A dal címe (♫)*
↓
Az előadó neve (👤)
↓
Az album címe (🗀)*

* Ha a fájl nem rendelkezik az ID3 címkézési információval, a fájl neve vagy a mappa neve megjelenik a kijelzőn.

Műsorszámok/MP3-fájlok ismétlődő lejátszása (Ismétlő lejátszás)

Műsorszámokat/MP3-fájlokat ismételten lejátszhat normál, véletlen sorrendű, illetve programozott lejátszási módban.

1 Nyomja meg a készüléken található CD [12] gombot.
A kijelzőn a „CD" felirat jelenik meg.
2 Folytassa a következők szerint.

Ismétléshez	Hajtsa végre a következőt:	
egyetlen műsorszám/ MP3-fájl	1	Nyomja meg a készüléken található REPEAT [19] gombot, amíg a „↻ 1" kijelzés meg nem jelenik.
	2	Nyomja meg a ⏮ vagy ⏭ [10] gombot a megismételni kívánt műsorszám/MP3-fájl kiválasztásához.
	3	Nyomja meg a ⏯ gombot a készüléken (► a távvezérlőn) [6].
a CD-n lévő összes műsorszám/ MP3-fájl	1	Nyomja meg a REPEAT [19] gombot a készüléken, amíg a „↻" kijelzés meg nem jelenik.
	2	Nyomja meg a ⏯ gombot a készüléken (► a távvezérlőn) [6].
egy kiválasztott mappa (csak MP3-lemeznél)	1	Nyomja meg a REPEAT [19] gombot a készüléken, amíg a „↻ és „🗀" meg nem jelenik.
	2	Válassza ki a mappát azáltal, hogy megnyomja a 🗀 + vagy 🗀 – gombot (FOLDER + vagy – a távvezérlőn) [11].
	3	Nyomja meg a ⏯ gombot a készüléken (► a távvezérlőn) [6].
műsorszámok/ MP3-fájlok véletlenszerű sorrendben	1	Válassza ki a véletlen sorrendű lejátszás funkciót (lásd: „Műsorszámok/MP3-fájlok lejátszása véletlenszerű sorrendben").
	2	Nyomja meg a készüléken található REPEAT [19] gombot, amíg meg nem jelenik a „SHUF" és „↻" kijelzés.
	3	Nyomja meg a ⏯ gombot a készüléken (► a távvezérlőn) [6].
Egy kiválasztott mappában lévő fájlok lejátszása véletlenszerű sorrendben (csak MP3-lemeznél)	1	Indítsa el a mappa véletlen sorrendű lejátszása funkciót (lásd: „Műsorszámok/MP3-fájlok lejátszása véletlenszerű sorrendben").
	2	Nyomja meg a REPEAT [19] gombot a készüléken, amíg a „↻", „SHUF" és „🗀" kijelzés meg nem jelenik.
	3	Nyomja meg a ⏯ gombot a készüléken (► a távvezérlőn) [6].
beprogramozott műsorszámok/ MP3-fájlok	1	Programozzon be műsorszámokat/MP3-fájlokat (lásd: „Saját program létrehozása").
	2	Nyomja meg a REPEAT [19] gombot a készüléken, amíg a „↻ és a „PGM" meg nem jelenik.
	3	Nyomja meg a ⏯ gombot a készüléken (► a távvezérlőn) [6].

Ismétlő lejátszás törlése

Nyomja meg a készüléken található REPEAT [19] gombot, amíg a „↻" jel el nem tűnik a kijelzőről.

Műsorszámok/MP3-fájlok lejátszása véletlenszerű sorrendben (Véletlen sorrendű lejátszás)

A műsorszámokat/MP3-fájlokat lejátszhatja véletlenszerű sorrendben.

1 Nyomja meg a készüléken található CD [12] gombot.
A kijelzőn a „CD" felirat jelenik meg.
2 Nyomja meg a MODE [18] gombot, amíg a kijelzőn meg nem jelenik a „SHUF" felirat.
3 Nyomja meg a ⏯ gombot a készüléken (► a távvezérlőn) [6] a véletlen sorrendű lejátszás elindításához.

Véletlen sorrendű lejátszás törlése

Először állítsa le a lejátszást. Ezután nyomja meg a MODE [18] gombot, amíg a „SHUF" felirat el nem tűnik a kijelzőről.

Tippek:
- Véletlen sorrendű lejátszás során nem választhatja ki az előző műsorszámot/MP3-fájlt azáltal, hogy megnyomja a ⏮ [10] gombot.
- A folytatás funkció nem működik a véletlen sorrendű lejátszás alkalmával.

Saját program létrehozása (Programozott lejátszás)

Egy CD-lemezen maximum 25 műsorszám/MP3-fájl lejátszási sorrendjét állíthatja be.

1 Nyomja meg a készüléken található CD [12] gombot.
A kijelzőn a „CD" felirat jelenik meg.
2 Nyomja meg a MODE [18] gombot, amíg a kijelzőn meg nem jelenik a „PGM" felirat.
3 Nyomja meg a ⏮ vagy ⏭ [10] gombot a műsorszám/MP3-fájl kiválasztásához, majd nyomja meg a DISP/ENT/MEMORY [17] gombot a programba történő felvételhez. Ismételje meg ezt a műveletet más műsorszámok beprogramozásához, az Ön által kívánt sorrendben.
Az első műsorszám beprogramozása után megjelenik a „STEP 1" kijelzés, utána pedig a kiválasztott műsorszám/ MP3-fájl.
Minden egyes műsorszám/MP3-fájl hozzáadása után a szám eggyel nagyobb lesz.

Audió CD (Programozott lejátszás)

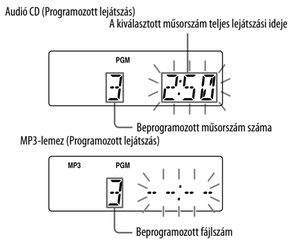

MP3-lemez (Programozott lejátszás)

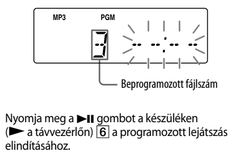

4 Nyomja meg a ⏯ gombot a készüléken (► a távvezérlőn) [6] a programozott lejátszás elindításához.

Programozott lejátszás törlése

Először állítsa le a lejátszást. Ezután nyomja meg a MODE [18] gombot, amíg a „PGM" felirat el nem tűnik a kijelzőről.

A program utolsó műsorszámának törlése

A készülék leállítása után nyomja meg a távvezérlőn lévő CLEAR [20] gombot.

Tippek:
- Újból lejátszhatja ugyanazt a programot, mivel a programot a készülék tárolja, amíg ki nem nyitja a CD-tálcát.
- Felveheti a saját programját. A program létrehozása után tegyen be egy üres kazettát és nyomja meg a készüléken található ● [13] gombot a felvétel elindításához.
- A folytatás funkció nem működik a programozott lejátszás alkalmával.

Rádióállomások beprogramozása

Eltárolhatja a rádióállomásokat a készülék memóriájába. Maximum 30 rádióállomást, 20 FM és 10 AM állomást programozhat be tetszőleges sorrendben.

1 A hullámsáv kiválasztásához ismételten nyomja meg a RADIO [12] gombot a készüléken.
2 Tartsa lenyomva a RADIO [12] gombot a készüléken két másodpercig, amíg a kijelzőn villogni nem kezd az „AUTO" felirat.
3 Nyomja meg a készüléken található DISP/ENT/MEMORY [17] gombot.
Az állomásokat a készülék eltárolja a memóriában, az alacsonyabb frekvenciáktól indulva a magasabbakig.

Ha egy állomás nem programozható be automatikusan

A gyenge jellel rendelkező állomást manuálisan kell beállítania.

1 A hullámsáv kiválasztásához ismételten nyomja meg a RADIO [12] gombot a készüléken.
2 Hangolja be a kívánt állomást.
3 Tartsa lenyomva a készüléken a DISP/ENT/MEMORY [17] gombot 2 másodpercig, amíg a kijelzőn villogni nem kezd az előre beállított programszám.
4 Nyomja meg a készüléken a PRESET + vagy – [10] gombot, amíg a kijelzőn villogni nem kezd az állomáshoz előre beállítani kívánt programszám.
5 Nyomja meg a készüléken található DISP/ENT/MEMORY [17] gombot.
Az új állomás a régi helyére kerül.

A távvezérlőn

1 Nyomja meg a BAND [21] gombot, amíg a kívánt hullámsáv meg nem jelenik a kijelzőn.
2 Hangolja be a kívánt állomást.
3 Tartsa kb. 2 másodpercig lenyomva azokat a számgombokat [22], amelyeket be szeretne állítani az új állomáshoz.
Egyszámjegyű előre beállított szám kiválasztásához kb. 2 másodpercig tartsa lenyomva a számgombot.
Kétszámjegyű előre beállított szám kiválasztásához nyomja meg az első számjegyet, majd tartsa lenyomva a második számjegyet kb. 2 másodpercig.
(Példa)
Az 1 mint előre beállított számjegy esetén: Tartsa lenyomva az 1 [22] gombot kb. 2 másodpercig.
A 12 mint előre beállított számjegy esetén: Nyomja meg az 1 [22] gombot, majd tartsa lenyomva a 2 [22] gombot kb. 2 másodpercig.

Ötlet
A beprogramozott rádióállomások a memóriában maradnak akkor is, ha kihúzza a hálózati kábelt, illetve kiveszi az elemeket.

Beprogramozott rádióállomások hallgatása

1 A hullámsáv kiválasztásához ismételten nyomja meg a RADIO [12] gombot a készüléken.
2 Nyomja meg a készüléken található PRESET + vagy – [10] gombot a tárolt állomás behangolásához.

A távvezérlőn

1 Ismételten nyomja meg a BAND [21] gombot a hullámsáv kiválasztásához.
2 Nyomja meg a számgombokat [22] a tárolt állomás behangolásához.
(Példák)
Az 1 mint előre beállított számjegy esetén: Nyomja meg az 1 [22], majd az ENTER [23] gombot.
A 12 mint előre beállított számjegy esetén: Nyomja meg az 1, 2 [22], majd az ENTER [23] gombot.

Elalvás zenére

1 Játssza le a kívánt zeneforrást.
2 Nyomja meg a SLEEP [14] gombot a „SLEEP" kijelzés megjelenítéséhez.
3 Nyomja meg a SLEEP [14] gombot annak beállításához, hogy a készülék hány perc elteltével kapcsolódjon ki automatikusan.
Valahányszor megnyomja a gombot, a kijelző az alábbiak szerint változik:
„AUTO"* → „60MIN" → „30MIN" → „20MIN" → „10MIN" → „OFF".
* Az „AUTO" opció kiválasztása esetén a CD lejátszása maximum 90 percen belül leáll, és a készülék automatikusan kikapcsol. Ha a rádiót hallgatja, a rádió 90 percen belül leáll.
Ha eltelik 4 másodperc a SLEEP gomb megnyomása után [14], a kijelzőn lévő perceket eltárolja a készülék.
Ha a beprogramozott idő letelik, a készülék automatikusan kikapcsol.

Az elalvási funkció törlése

A készülék kikapcsolásához nyomja meg az OPERATE [15] vagy a SLEEP [14] gombot.

Megjegyzés
Ha ezen funkció használata közben kazettát játszik le:
Ha a szalag egy oldala hosszabb a beállított időnél, a készülék csak a szalag végénél kapcsolódik ki.

Különálló műsorszám vagy MP3-fájl felvétele USB-eszközre lejátszás során

REC1 Felvétel

Ez a módszer lehetővé teszi az aktuálisan lejátszott műsorszám vagy MP3-fájl felvételét USB-eszközre. Lásd még a „Szinkron-felvétel" című szakaszt a „Felvétel lemezről USB-eszközre" című leírásban az első lapon.

1 Csatlakoztasson felvételre alkalmas USB-eszközt a ⇜ (USB) porthoz [3].
2 Nyomja meg a CD [12] gombot, és helyezze be a felvenni kívánt műsorszámot vagy MP3-fájlt tartalmazó lemezt.
3 Válassza ki a műsorszámot vagy MP3-fájlt és indítsa el a lejátszást.
4 Nyomja meg a készüléken található CD-USB SYNC/ REC1 [4] gombot a kiválasztott műsorszám vagy MP3-fájl lejátszása közben.
A „REC" villogni kezd és a kijelzőn felváltva a következők jelennek meg: „REC 1", „FREExxxM"* (szabad hely a USB-eszközön) és „PUSH ENT". A USB-eszköz átáll felvételi készenlét üzemmódba, és a készülék szünetelteti a lejátszást.
* Ha a szabad hely nagysága gigabájt-nagyságrendű, megjelenik a „FREExxxG" kijelzés.
5 Nyomja meg a DISP/ENT/MEMORY [17] gombot a készüléken (vagy az ENTER [23] gombot a távvezérlőn).
A felvétel elindul.
A felvétel befejeződése után a CD-lejátszó folytatja a lejátszást.

A felvétel leállítása

Nyomja meg a ■ [6] gombot.

Lejátszásra és felvételre alkalmas USB-eszközök

Ehhez a készülékhez a következő Sony USB-eszközök használhatók. Egyéb USB-eszközök nem használhatók lejátszásra/felvételre ezzel a készülékkel.

Ellenőrzött Sony digitális zenelejátszó (2007. januári adatok szerint)

A termék neve	A modell neve
Walkman®	NWD-B103/B103F/B105/B105F

Ellenőrzött Sony USB adathordozó (2007. januári adatok szerint)

A termék neve	A modell neve
MICROVAULT	USM512EX / 1GEX / 2GEX
	USM128J / 256J / 512J / 1GJ / 2GJ / 4GJ
	USM512JX / 1GJX / 2GJX / 4GJX
	USM256H / 512H / 1GH / 2GH / 4GH

A kompatibilis eszközökkel kapcsolatos legfrissebb információkat megkeresheti az alábbi weboldalakon.
Európai vásárlók:
<http://sonydigital-link.com/dna>
Latin-amerikai vásárlók:
<http://www.sony-latin.com/pa/info>
Ázsiai és óceániai vásárlók:
<http://www.css.ap.sony.com/>

Megjegyzés
- A fenti modellek formázása során feltétlenül magának a modellnek a használatával vagy az adott modellhez kijelölt formázó szoftver használatával végezze el a formázást. Ellenkező esetben megtörténhet, hogy ezzel a készülékkel nem tud megfelelő felvételeket készíteni a USB-eszközre.
- Kizárólag a felsorolt USB-eszközöket használja. A fel nem sorolt modellek használatára nem vállalunk garanciát.
- Még a fenti USB-eszközök használata esetén sem mindig biztosítható a működés.
- A fenti USB-eszközök egy része bizonyos területeken nem mindig kapható.

Óvintézkedések

A készülék által LEJÁTSZHATÓ lemezek

- Audió CD
- CD-R/CD-RW (CD-DA*/MP3-fájlok)

* A CD-DA a Compact Disc Digital Audio (digitális audió CD-lemez) rövidítése. Ez egy audió CD-lemezeknél alkalmazott felvételkészítési szabvány.

A készülék által NEM LEJÁTSZHATÓ lemezek

- Olyan CD-R/CD-RW lemezek, amelyeket az ISO 9660 1/2 szintű és Joliet szabványnak megfelelő zenei CD formátumtól, illetve MP3 formátumtól eltérő formátumban rögzítettek
- Rossz felvételi minőségű, karcos vagy elszennyeződött, illetve inkompatibilis felvevőkészülékkel rögzített CD-R/CD-RW lemez
- Nem megfelelően véglegesített CD-R/CD-RW lemez

Megjegyzések a lemezekkel kapcsolatban

- Lejátszás előtt tisztítóruhával tisztítsa meg a CD-t. A lemez középétől kifelé haladva törölje át a CD-t. A CD-n lévő karcolás, szennyeződés vagy ujjlenyomat olvasási hibát okozhat.

- Ne használjon oldószereket, mint például benzin, hígító, kereskedelmi forgalomban kapható tisztítószerek vagy a bakelitlemezekhez ajánlott antisztatikus permeteket.
- Ne tegye ki a CD-lemezt közvetlen napsütésnek vagy hőforrásnak, például forró légáramlatnak, illetve ne hagyja közvetlen napsütésben leállított autóban, mivel az autó belsejében meglehetősen nagy hőmérséklet-emelkedés fordulhat elő.
- Ne ragasszon papírt vagy matricát a CD-lemezre, és ne karcolja meg a felszínét.
- A lejátszást követően tárolja a CD-t a tokjában.

A biztonság érdekében

- Mivel a CD-lejátszó részben alkalmazott lézersugár károsítja a szemet, ne kísérelje meg szétszerelni a készülékházat. A javítást bízza szakemberre!
- Ha szilárd tárgy vagy folyadék kerül a készülékbe, húzza ki a hálózati kábelt, és ellenőriztesse a készüléket szakképzett szakemberrel, mielőtt újra használná.
- A készülék nem játssza le a szabványostól eltérő alakú (pl. szív, négyzet vagy csillag alakú) lemezeket. Az erre irányuló kísérlet károsíthatja a készüléket. Ne használjon ilyen lemezeket.

Áramforrások

- Váltakozó áramú üzemeltetés esetén ellenőrizze, hogy a készülék működési feszültsége megegyezik-e a helyi hálózati feszültséggel (lásd: „Műszaki adatok"), és használja a mellékelt erősáramú kábelt; más típust ne használjon.
- A készülék a hálózati áramforráshoz kapcsolódik mindaddig, amíg a hálózati kábel csatlakoztatva van a fali aljzatba, még akkor is, ha ki van kapcsolva.
- Ha a készüléket hosszabb ideig nem használja, csatlakoztassa le a hálózati áramforrásról.
- Ha az elemeket nem használja, vegye ki a készülékből, így elkerülhető az elemekből szivárgó elektrolit, illetve a korrózió által okozott kár.
- A működési feszültséget, áramfogyasztást stb. jelző adattábla a készülék alján található.

Az elhelyezéssel kapcsolatos tudnivalók

- Ne hagyja a készüléket hőforrás közelében, valamint nagyon poros, közvetlen napsütésnek vagy mechanikai rázkódásnak kitett helyen, illetve közvetlen napsütésben leparkolt gépkocsiban.
- Ne tegye a készüléket lejtős vagy instabil helyre.
- Ne helyezzen semmit a készülékház oldalától számított 10 mm-es területen belülre. A készülék megfelelő üzemeléséhez és az alkatrészek élettartamának megnöveléséhez a szellőzőnyílások előtt nem lehet akadály.
- Mivel erős mágnes található a hangszórókban, tartsa távol a készüléktől a mágneskódolt hitelkártyákat, illetve a rugós felhúzható karórákat a mágnes által okozott lehetséges károsodás megelőzésére.

Az üzemeltetéssel kapcsolatos tudnivalók

- A készülék közvetlen hidegről meleg, illetve nedves környezetbe kerülésekor a CD-lejátszó rész belsejében lévő lencsén pára csapódhat le. Ha ez előfordul, a készülék működése nem lesz megfelelő. Ebben az esetben vegye ki a CD-t, és várjon körülbelül egy órát, amíg a lecsapódott nedvesség elpárolog.
- Ha a készüléket hosszabb ideig nem használta, néhány percre kapcsolja lejátszás üzemmódba, hogy bemelegedjen, mielőtt beletenne kazettát.

Megjegyzések a kazettákkal kapcsolatban

- A vételenszerű felvételek elkerülése érdekében törje ki a kazetta fülét az A vagy B oldalon. Ha szeretné újból felhasználni a kazettát felvétel céljából, ragasszon szigetelőszalagot a kitört fül helyére.

- A hosszú, folyamatos felvétel vagy lejátszás kivételével nem javasoljuk 90 percnél hosszabb lejátszási idejű kazetta használatát.

A készülékház tisztítása

- A készülékházat, a panelt és a vezérlőket semleges tisztítószeroldattal kissé benedvesített, puha ruhával tisztítsa. Ne használjon semmiféle dörzskendőt, súrolószert vagy oldószert, például alkoholt vagy benzint.

Ha bármilyen kérdése vagy problémája van a készülékével kapcsolatban, kérjük, forduljon a legközelebbi Sony márkakereskedőhöz.

Hibaelhárítás

Általános adatok

A készüléket nem lehet bekapcsolni.
- Megfelelően csatlakoztassa a hálózati kábelt a fali aljzathoz.
- Győződjön meg arról, hogy az elemek megfelelően vannak behelyezve.
- Ha az elemek gyengék, cserélje ki őket újakra.
- Ha a készüléket elemmel működteti, nem lehet a távvezérlővel bekapcsolni.

A készüléket nem lehet bekapcsolni, felváltva megjelenik a „BATTERY" és az „ERROR" kijelzés.
- Győződjön meg arról, hogy az elemek megfelelően vannak behelyezve.
- Ha az elemek gyengék, cserélje ki őket újakra.

Nincs hang.
- Ha a hangszórókon keresztül hallgatja a zenét, húzza ki a fejhallgató csatlakozóját.

Zaj hallatszik.
- A készülék közelében valaki hordozható telefont, illetve egyéb olyan eszközt használ, amely rádióhullámokat bocsát ki. → Távolítsa el a készülék közeléből a hordozható telefont stb.

CD-/MP3-lejátszó

A CD nem játszható le, illetve a „NO DISC" felirat jelenik meg behelyezett CD esetén is.
- A CD-t a címkézett oldalával felfelé helyezze be.
- Tisztítsa meg a CD-t.
- Vegye ki a CD-t, és hagyja nyitva a CD-tálcát körülbelül egy órán keresztül, hogy a lecsapódott nedvesség felszáradjon.
- A CD-R/CD-RW lemez üres.
- Probléma van a CD-R/CD-RW, a felvevőkészülék vagy alkalmazás minőségével.
- Ha az elemek gyengék, cserélje ki őket újakra.

Hangkihagyás fordul elő.
- Csökkentse a hangerőt.
- Tisztítsa meg a CD-t, illetve erősen károsodott CD esetén helyezzen be másik lemezt.
- Tegye a készüléket vibrációmentes helyre.
- Tisztítsa meg a lencsét kereskedelmi forgalomban kapható fúvógéppel.
- Hangkihagyás fordulhat elő, illetve zaj hallatszódhat, ha gyenge minőségű CD-R/CD-RW lemezt használ, illetve ha probléma van a felvevőkészülékkel vagy az alkalmazási szoftverrel.

A lejátszás elindulásához a szokásosnál hosszabb időre van szükség.
- A következő lemezek esetén a lejátszás elindulásához hosszabb időre van szükség.
  – bonyolult fastruktúrával felvett lemez.
  – ha a lemezt nem véglegesítették (vagyis a lemezre további adatokat lehet felvenni).
  – a lemezen sok mappa van, vagy vannak rajta nem MP3-formátumú fájlok.

Rádió

Gyenge a vétel.
- Az FM-vétel javításához fordítson az antennán.

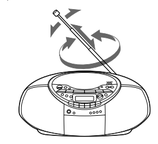

- Az AM-vétel javításához fordítson magán a készüléken.

A hang gyenge vagy rossz minőségű.
- Ha az elemek gyengék, cserélje ki őket újakra.
- Vigye távolabb a készüléket a TV-készüléktől.
- Ha az AM rádióadás hallgatása közben használja a távvezérlőt, előfordulhat, hogy zaj hallatszik.

A TV képe instabil lesz.
- Ha a beltéri antennával felszerelt TV-készülék közelében FM rádióadást hallgat, vigye távolabb a készüléket a TV-készüléktől.

Kazettás magnetofon

A szalag nem mozdul meg, amikor megnyomja az egyik kezelőgombot.
- Szilárdan csukja be a kazettatartót.

A ● gomb [13] nem működik, vagy a kazetta nem játszik le vagy nem vesz fel.
- Ellenőrizze, hogy a helyén van-e a kazetta biztonsági füle.

Gyenge minőségű vagy torz lejátszás, felvétel vagy törlés.
- Tisztítsa meg a fejeket száraz vagy nedves típusú tisztítókazetta használatával (külön kapható) minden tíz óra használat után, majd szükség szerint, mielőtt elindítana egy fontos felvételt, vagy egy régi kazetta lejátszása után. Ha elmulasztja megtisztítani a magnetofon fejeit, a hang minősége romolhat, illetve megtörténhet, hogy nem tud kazettákat felvenni vagy lejátszani a készülékkel. A részletekről olvassa el a tisztítókazetta használati utasítását.
- II. típusú (krómos (high position)) vagy IV. típusú (metál) szalag használatos. Csak I. típusú (normál) szalagot használjon.
- Mágnesezze le a fejeket kereskedelmi forgalomban kapható fej-lemágnesezővel.
- Ha az elemek gyengék, cserélje ki őket újakra.

USB-eszköz

A felvétel a USB-eszközre nem indul el.
- A következő problémák fordulhatnak elő.
  – A USB-eszköz megtelt.
  – Az MP3-fájlok és mappák száma a USB-eszközön elérte a maximumot.
  – A USB-eszköz írásvédett.

A felvétel a befejezés előtt leállt.
- Nem támogatott USB-eszközt használ. A támogatott eszközök típusairól lásd: „Lejátszásra és felvételre alkalmas USB-eszközök" (ezen az oldalon).
- A USB-eszköz nincs megfelelően formázva. A USB-eszköz formázásának pontos módjáról olvassa el a USB-eszköz használati utasítását.
- Kapcsolja ki a készüléket, és vegye ki a USB-eszközt. Ha a USB-eszközön van ki-be kapcsoló, kapcsolja ki a USB-eszközt, majd újból kapcsolja be, miután kivette a készülékből. Utána újból készítse el a felvételt.
- Ha a felvételi és törlési műveleteket több alkalommal is megismétlik, a USB-eszköz fájlstruktúrája bonyolulttá válik. A probléma megoldásának módjáról olvassa el a USB-eszköz használati utasítását. Ha a probléma továbbra is fennmarad, vegye fel a kapcsolatot a legközelebbi Sony-márkakereskedővel.

A felvétel a USB-eszközre sikertelen.
- Nem kompatibilis USB-eszközt használ. Olvassa el a „Lejátszásra és felvételre alkalmas USB-eszközök" című szakaszban a támogatott eszközök listáját.
- Kapcsolja ki a készüléket, és vegye ki a USB-eszközt. Ha a USB-eszközön van ki-be kapcsoló, kapcsolja ki a USB-eszközt, majd újból kapcsolja be, miután kivette a készülékből. Utána újból készítse el a felvételt.
- A USB-eszközt leválasztották vagy a tápellátást kikapcsolták a felvétel közben. Törölje a részlegesen felvett fájlt és ismételje meg a felvételt. Ha ez nem oldja meg a problémát, akkor lehetséges, hogy a USB-eszköz hibás. A probléma megoldásának módjáról olvassa el a USB-eszköz használati utasítását. Ha a probléma továbbra is fennmarad, vegye fel a kapcsolatot a legközelebbi Sony-márkakereskedővel.

A USB-eszközön tárolt MP3-fájlokat vagy mappákat nem lehet letörölni.
- Ellenőrizze, írásvédett-e a USB-eszköz, vagy sem.
- A USB-eszközt leválasztották vagy a tápellátást kikapcsolták a törlés közben. Törölje a részben törölt fájlt. Ha ez nem oldja meg a problémát, akkor lehetséges, hogy a USB-eszköz hibás. A probléma megoldásának módjáról olvassa el a USB-eszköz használati utasítását. Ha a probléma továbbra is fennmarad, vegye fel a kapcsolatot a legközelebbi Sony-márkakereskedővel.

Kompatibilis USB-eszközt használ?
- Ha nem kompatibilis USB-eszközt csatlakoztat, a következő problémák léphetnek fel. Olvassa el a „Lejátszásra és felvételre alkalmas USB-eszközök" című szakaszban a támogatott eszközök listáját.
  – A készülék nem ismeri fel a USB-eszközt.
  – A készüléken nem jelenik meg a fájlok vagy a mappák neve.
  – Lejátszás nem lehetséges.
  – A hang hiányos.
  – Zaj hallatszik.
  – A megszóláló hang torz.
  – A felvétel a befejezés előtt leáll.

„OVER CURRENT" felirat jelenik meg.
- Rendellenes áramerősség észlelése a ⇜ (USB) porttól [3]. Kapcsolja ki a készüléket és vegye ki a USB-eszközt a ⇜ (USB) portból [3]. Ellenőrizze, nincs-e probléma a USB-eszközzel. Ha ez az üzenet továbbra is megjelenik, vegye fel a kapcsolatot a legközelebbi Sony-márkakereskedővel.

Nincs hang.
- A USB-eszköz nincs megfelelően csatlakoztatva. Kapcsolja ki a készüléket és újból csatlakoztassa a USB-eszközt. Utána kapcsolja be a készüléket és ellenőrizze, hogy a kijelzőn kigyullad-e a „USB MEMORY", vagy sem.

Zaj hallatszik, a hang szaggatott vagy torz.
- Kapcsolja ki a készüléket, és újból csatlakoztassa a USB-eszközt. Utána kapcsolja vissza a készüléket.
- Maguk a zenei adatok tartalmaznak zajt, vagy a hang torz. A zaj a felvétel közben keletkezhetett a felvételre. Törölje a fájlt, és próbálja meg újból felvenni.

A USB-eszköz nem csatlakoztatható a ⇜ (USB) porthoz [3].
- A USB-eszközön vagy a USB-kábelen lévő csatlakozó beállítása nem volt megfelelő, amikor megkísérelték a csatlakoztatást. Megfelelően beállítva csatlakoztassa a USB-eszköz vagy a USB-kábel csatlakozóját.

Hosszabb időre megjelenik a „READING" felirat, vagy csak hosszú idő múlva indul el a lejátszás.
- A beolvasás sokáig tarthat a következő esetekben:
  – Sok mappa vagy fájl van a USB-eszközön.
  – A fájlstruktúra rendkívül bonyolult.
  – A memória csaknem megtelt.
  – A belső memória töredezett.
  A fenti problémák elkerülése érdekében azt javasoljuk, hogy tartsa be a következő útmutatásokat:
  – A USB-eszközön legfeljebb 100 mappát tároljon
  – A fájlok száma mappánként legfeljebb 100 legyen.

Hibás kijelzés
- Lehetséges, hogy a USB-eszközön tárolt adatok sérültek. Újból küldje el a USB-eszközre a zenei adatokat.
- A készülék csak számokat és az abécé betűit képes megjeleníteni. Más karakterek nem jelennek meg megfelelően.

A készülék nem ismeri fel a USB-eszközt.
- Kapcsolja ki a készüléket, csatlakoztassa újból a USB-eszközt, majd kapcsolja be a készüléket.
- Csatlakoztassa a támogatott USB-eszközt (a támogatott eszközök típusairól lásd: „Lejátszásra és felvételre alkalmas USB-eszközök" (ezen az oldalon)).
- A USB-eszköz nem működik megfelelően. A probléma megoldásának módjáról olvassa el a USB-eszköz használati utasítását. Ha a probléma továbbra is fennmarad, vegye fel a kapcsolatot a legközelebbi Sony-márkakereskedővel.

A lejátszás nem indul el.
- Kapcsolja ki a készüléket, és újból csatlakoztassa a USB-eszközt.
- Csatlakoztasson olyan USB-eszközt, amelyet a készülék képes lejátszani (lásd: „Lejátszásra és felvételre alkalmas USB-eszközök").

A lejátszás nem az első műsorszámtól indul el.
- Állítsa a lejátszási módot Normál lejátszásra.

Az MP3-fájlokat nem lehet lejátszani.
- Az MP3-fájlok nem tartalmaznak „.MP3" kiterjesztést.
- Az adatokat nem MP3-formátumban tárolták.
- A USB-adattároló nem FAT16 vagy FAT32 fájlrendszert használ.*
- A USB-adattároló partícionálva van. Csak az első partícióban tárolt MP3-fájlokat lehet lejátszani.
- A lejátszás legfeljebb nyolc szintig lehetséges.
- A mappák száma több mint 999.
- A fájlok száma több mint 999.
- A fájlok rejtjelezve vannak vagy jelszót használnak.

* A készülék az FAT16 és FAT32 fájlrendszert támogatja, de a USB-adattárolók egy része nem támogatja mindkét fájlrendszert. A részletekről olvassa el a kérdéses USB-adattároló használati utasítását, vagy vegye fel a kapcsolatot a gyártóval.

Távvezérlő

A távvezérlő nem működik.
- Ha a távvezérlőben lévő elemek gyengék, az összeset cserélje ki újra.
- Győződjön meg arról, hogy a távvezérlőt a készüléken lévő távvezérlő-érzékelő felé irányítja.
- Távolítsa el a távvezérlő és a készülék között lévő akadályokat.
- Győződjön meg arról, hogy a távvezérlő-érzékelő nincs kitéve erős fényhatásnak, mint például közvetlen napfény vagy kompakt fénycső által kibocsátott fény.
- A távvezérlő használata esetén menjen közelebb a készülékhez.

Ha a megoldások kipróbálása után a problémák továbbra is fennállnak, húzza ki az erősáramú tápkábelt vagy vegye ki az összes elemet. Miután a kijelzőről eltűnt minden kijelzés, dugaszolja be az erősáramú tápkábelt vagy tegye vissza az elemeket. Ha a probléma továbbra is fennáll, vegye fel a kapcsolatot a legközelebbi Sony-márkakereskedővel.