SONY

2-593-589-**61**(2)

Active Speaker System

Használati útmutató
Instrukcja obsługi
Инструкция по эксплуатации
Інструкція по експлуатації

Активная акустическая система

SRS-D511

http://www.sony.net/

© 2007 Sony Corporation Printed in Malaysia

A doboz tartalma / Zawartość opakowania

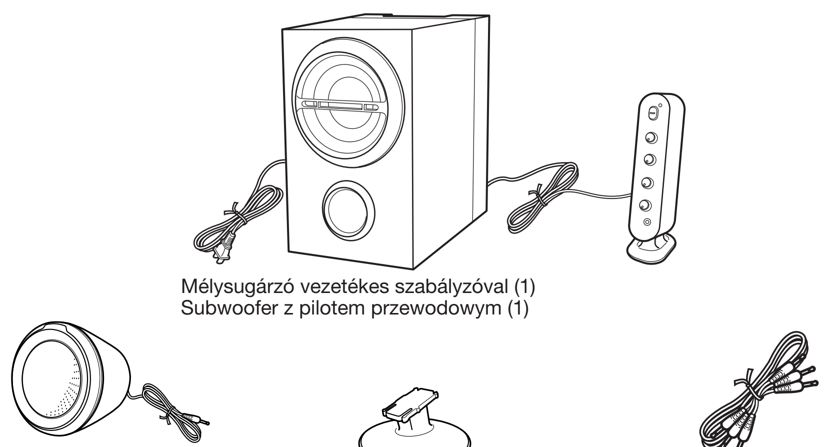

Mélysugárzó vezetékes szabályzóval (1)
Subwoofer z pilotem przewodowym (1)

Oldalsó hangsugárzó
2 m hosszú kábellel (2)
3 m hosszú kábellel (3)
Głośnik satelitarny
z 2-metrowym przewodem (2)
z 3-metrowym przewodem (3)

Talp (5)
Podstawa (5)

Átjátszókábel
(az 5.1 csatornás bemenethez) (1)
Kabel połączeniowy (dla wejścia dźwięku 5.1-kanałowego) (1)

A

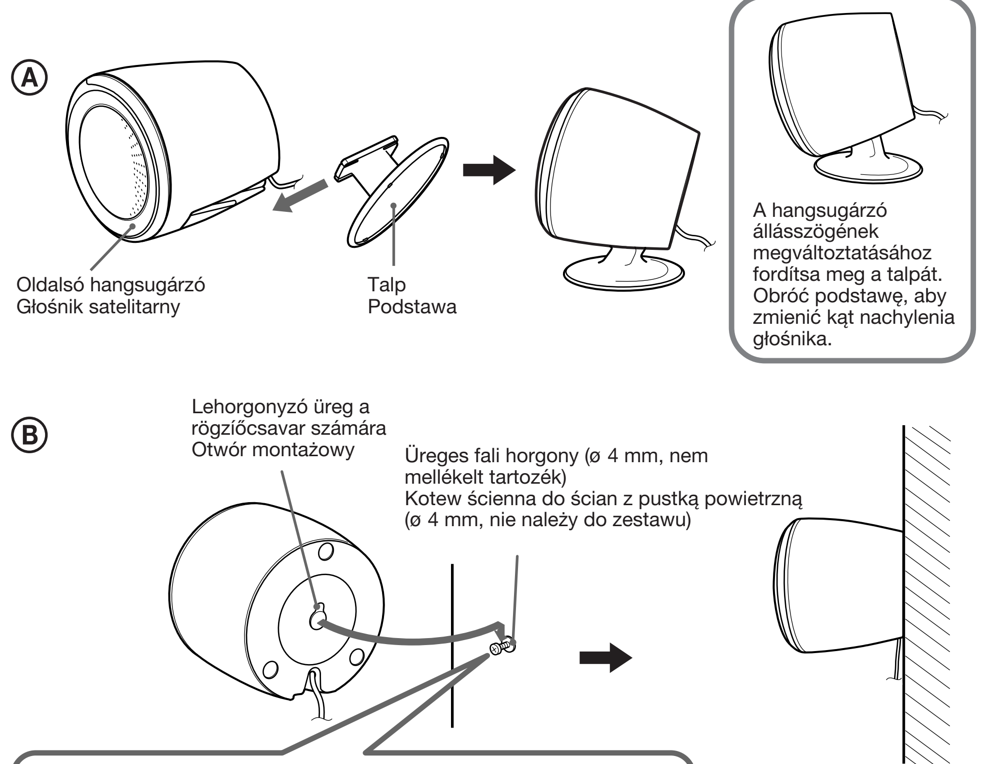

Megjegyzés
Először (anaerob, a kicsavarodást meggátló anyagból készült) bandázst tekerjen az üreges fali horgonyra, nehogy meglazuljon a csavar.

Uwaga
Przede wszystkim kotew ścienną należy posmarować spoiwem (uszczelniającym klejem beztlenowym), aby zapobiec obluzowaniu śruby.

Megjegyzés
Az oldalsó hangsugárzóra ne akasszon semmit.

Uwaga
Na głoniku satelitarnym nie należy zawieszać żadnych przedmiotów.

B

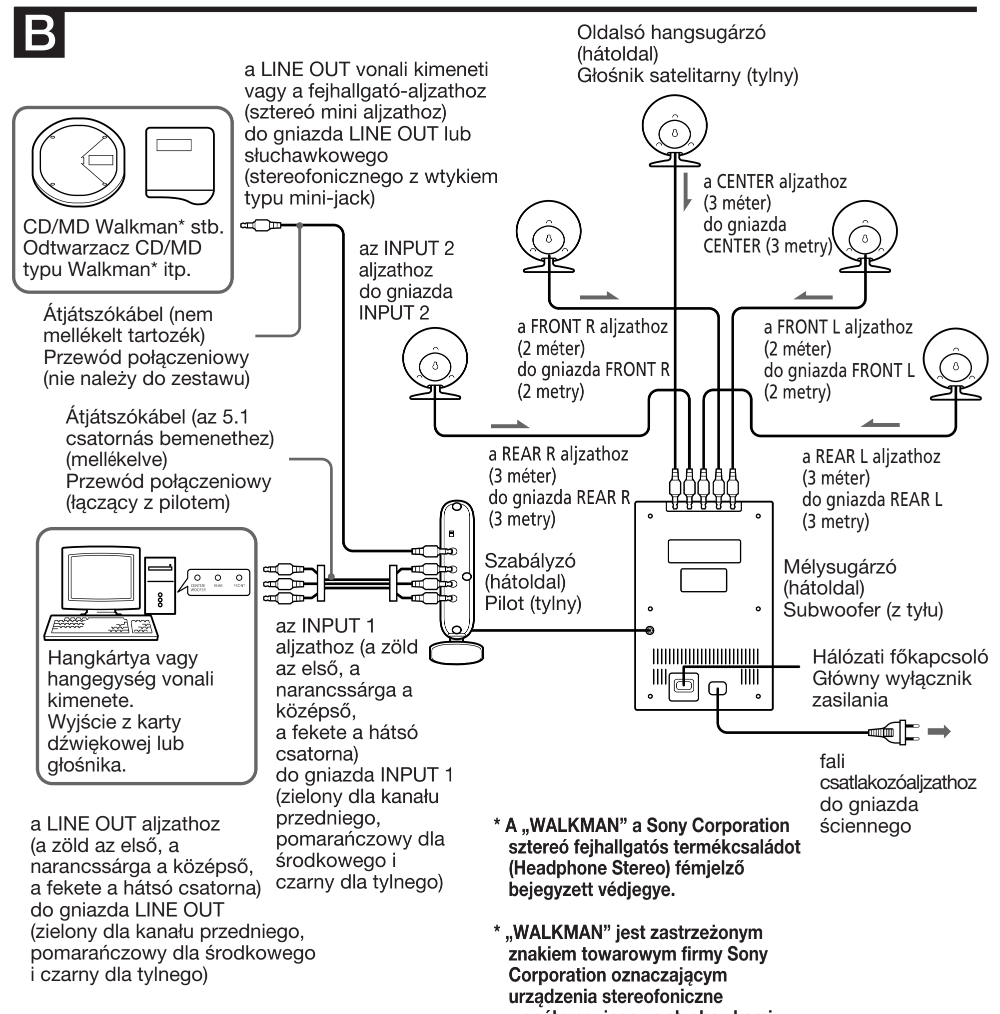

*** A „WALKMAN" a Sony Corporation sztereó fejhallgatós termékcsaládot (Headphone Stereo) fémjelző bejegyzett védjegye.**

*** „WALKMAN" jest zastrzeżonym znakiem towarowym firmy Sony Corporation oznaczającym urządzenia stereofoniczne współpracujące ze słuchawkami.**

C

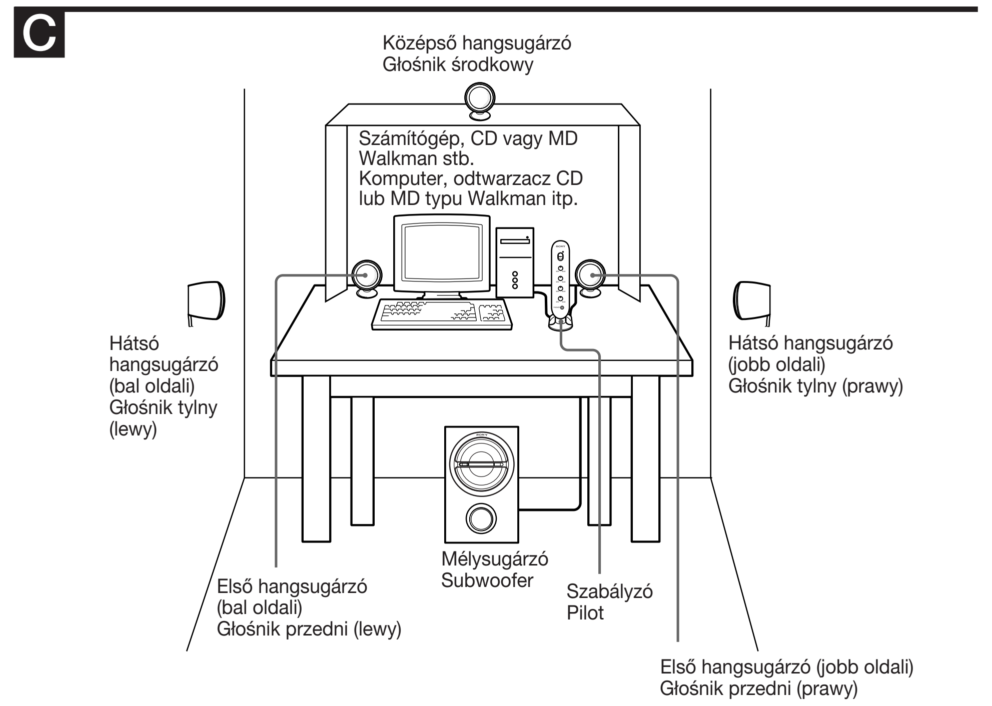

D

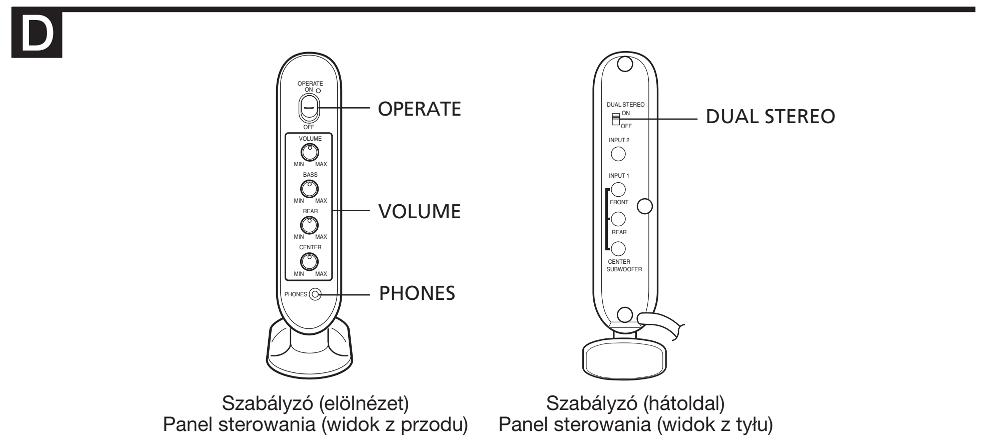

VOLUME : A teljes hangerőt szabályozza.
BASS : A mély hangokat szabályozza (a mélysugárzón).
REAR : A hátsó térhatású hangokat szabályozza (hátsó hangsugárzó).
CENTER : A középső hangsugárzó hangerejét szabályozza, hogy kiegyenlített hangzás jöjjön létre.
PHONES : Ide dugja be a fejhallgatót, ha csak egymaga kíván műsort hallgatni.
Ilyenkor csak a FRONT L/R csatorna jeleit hallgathatja. A CENTER csatorna ki lesz kapcsolva. Nem használható a BASS, a REAR és a CENTER hangerőszabályzó gomb sem.
DUAL STEREO : A 4 vagy 2 csatornás hangforrást 5.1 csatornásra alakítja.
Akkor állítsa **ON** helyzetbe, ha a csatlakoztatott számítógépről, Walkmanről stb. 4 vagy 2 csatornás jel érkezik a hangsugárzó-rendszerbe. Ekkor mind az első, mind a hátsó hangsugárzókból a hangforrás első csatornáinak jele fog szólni. A középső hangsugárzó a hangforrás bal és jobb oldali első hangcsatornájának keverékét szólaltatja meg. A kapcsolónak ebben az állásában a mélysugárzó, a középső és a hátsó hangsugárzók nem működnek 5.1 csatornás hangforrás esetén.
Ha a hangsugárzó-rendszerbe a csatlakoztatott számítógépből vagy hangkártyáról 5.1 csatornás jel érkezik, a kapcsolót állítsa **OFF** helyzetbe. A rendszer 5.1 csatornás térhatású hangot szólaltat meg. A kapcsolónak ebben az állásában a mélysugárzó, a középső és a hátsó hangsugárzók nem működnek 2 csatornás hangforrás esetén, illetve a középső hangsugárzó és a mélysugárzó nem működik 4 csatornás hangforrás esetén. A hangkártya beállításait a hangkártya használati útmutatója ismerteti.

VOLUME : służy do regulacji całkowitego poziomu głośności.
BASS : służy do regulacji poziomu tonów niskich (subwoofera).
REAR : służy do regulacji dźwięku przestrzennego (tylny głośnik).
CENTER : służy do regulacji poziomu głośnika środkowego w celu uzyskania balansu dźwięku.
PHONES : umożliwia podłączenie słuchawek.
W tym przypadku używane będą tylko kanały FRONT L/R. Kanał CENTER nie będzie aktywny.
Nie można używać pokręteł głośności BASS, REAR i CENTER.
DUAL STEREO : służy do przełączania źródła 4-kanałowego lub 2-kanałowego na dźwięk 5.1-kanałowy.
Ustaw przełącznik w pozycji **ON** podczas odtwarzania dźwięku 4-kanałowego lub 2-kanałowego z podłączonego do systemu komputera, odtwarzacza typu Walkman itp. Dźwięk z kanału przedniego tych źródeł będzie odtwarzany przez głośniki przednie i tylne. Połączony dźwięk z lewego i prawego kanału przedniego tych źródeł będzie odtwarzany przez głośnik środkowy. W tym przypadku subwoofer oraz głośnik środkowy i głośniki tylne nie będą uczestniczyć w odtwarzaniu dźwięku 5.1-kanałowego.
Ustaw przełącznik w pozycji **OFF** podczas odtwarzania dźwięku 5.1-kanałowego z podłączonego do systemu komputera, odtwarzacza typu Walkman itp. Zostanie odtworzony przestrzenny dźwięk 5.1-kanałowy. W tym przypadku subwoofer oraz głośniki tylne i głośnik środkowy nie będą uczestniczyć w odtwarzaniu dźwięku 2-kanałowego, a głośnik środkowy i subwoofer - dźwięku 4-kanałowego. Szczegółowe informacje na temat ustawień karty dźwiękowej można znaleźć w instrukcji obsługi karty dźwiękowej.

A hangsugárzó-rendszer használatához vagy számítógépbe épített (5.1 csatornás) hangkártyára vagy dekóderegységre van szükség. Ezek nem mellékelt tartozékai ennek a hangsugárzó-rendszernek.

Magyar

A készülék használatba vétele előtt tanulmányozza át ezt a kézikönyvet, és tegye el, hogy később is fellapozhassa.

FIGYELMEZTETÈS

A tűzveszély és az áramütés veszélyének elkerülése érdekében óvja a készüléket az esőtől és nedvességtől.
Az áramütés elkerülése érdekében ne nyissa ki a készülék házát. A javítást csak szakemberrel végeztesse.
A tűzveszély elkerülése érdekében ne takarja el a készülék szellőzőnyÍlásait újsággal, asztalkendővel, függönnyel stb.
És ne tegyen égő gyertyát a készülékre.
A tűzveszély és az áramütés elkerülése érdekében ne tegyen a készülékre folyadékot tartalmazó tárgyat, pl. vázát.

A készüléket ne használja zárt helyen, pl. könyvszekrényben vagy beépített szekrényben.

A készüléket könnyen elérhető hálózati csatlakozóaljzathoz csatlakoztassa.
Ha a készülékkel kapcsolatban bármi rendellenességet észlel, azonnal húzza ki a fő hálózati dugót a fali csatlakozóaljzatból.

VIGYÁZAT!
Ne feledje, hogy ha bármilyen olyan változtatást vagy módosítást hajt végre, amelyet ez a kézikönyv tételesen nem enged meg, elveszítheti a készülék használati jogát.

A CE jelzés csak azokra az országokra vonatkozik, ahol ez kötelező, elsősorban az Európai Gazdasági Térség (EEA) országaira.

Feleslegessé vált elektromos és elektronikus készülékek hulladékként való eltávolítása (Használható az Európai Unió és egyéb európai országok szelektív hulladékgyűjtési rendszereiben)
Ez a szimbólum a készüléken vagy a csomagolásán azt jelzi, hogy a terméket ne kezelje háztartási hulladékként. Kérjük, hogy az elektromos és elektronikai hulladék gyűjtésére kijelölt gyűjtőhelyen adja le. A feleslegessé vált termékének helyes kezelésével segít megelőzni a környezet és az emberi egészség károsodását, mely bekövetkezhetne, ha nem követi a hulladék kezelés helyes módját. Az anyagok újrahasznosítása segít a természeti erőforrások megőrzésében. A termék újrahasznosítása érdekében további információért forduljon a lakhelyén az illetékesekhez, a helyi hulladékgyűjtő szolgáltatóhoz vagy ahhoz az üzlethez, ahol a terméket megvásárolta.

Óvintézkedések

Biztonság
Az üzemi feszültséget, a teljesítményfelvételt stb. feltüntető lap a készülék hátlapján található.
- A rendszer használatba vétele előtt győződjék meg arról, hogy a rendszer üzemi feszültsége megegyezik a helyi áramszolgáltató által biztosított feszültséggel.

Vásárlás helye	Üzemi feszültség
USA, Kanada	120 V, 60 Hz váltakozó áram
Európai országok	220–230 V, 50 Hz váltakozó áram
Más országok	• 120 V, 60 Hz váltakozó áram • 220–230 V, 50 Hz váltakozó áram

- Ameddig a készülék a fali csatlakozóaljzathoz (a hálózathoz) csatlakozik, még akkor is feszültség alatt van, ha magát a készüléket kikapcsolta.
- Ha a készüléket várhatóan sokáig nem fogja használni, hálózati dugóját húzza ki a fali konnektorból. A hálózati kábel kihúzásakor soha ne a kábelt, hanem a dugót fogja meg és húzza.
- Ha a készülékbe folyadék vagy szilárd tárgy kerül, húzza ki a hálózati kábelt a fali csatlakozóaljzatból, és a rendszert csak az után használja ismét, hogy szakemberrel ellenőriztette.
- A hálózati kábelt csak szakszervizben cseréltesse ki.
- A hatékony hőleadás biztosítása érdekében hagyjon elegendő helyet a mélysugárzó mögött. És ne tegyen semmilyen tárgyat a készülékre.
- A mélysugárzó és az oldalsó hangsugárzók nyílásaiba semmilyen tárgyat ne dugjon be, és ne is nyúljon bele ezekbe a nyílásokba.

Üzemeltetés
- A hangsugárzó-rendszert ne használja huzamosan a maximális bemeneti teljesítményt meghaladó teljesítménnyel.
- A hangsugárzó-rendszer károsodásának elkerülése érdekében csatlakoztatás előtt kapcsolja ki a hangsugárzó-rendszert, a számítógépet és a hangforrásul szolgáló készüléket.
- A hangerőt csak addig növelje, amíg a hang nem torzul el.
- Bár a rendszer mágnesesen árnyékolt, ne hagyjon előtte sokáig felvételt tartalmazó mágnesszalagot, -kazettát, órát, bank- és hitelkártyát, mágnesesen kódolt adatot tartalmazó hajlékonylemezt.

Ha a televízió vagy a monitor képén mágneses zavar észlelhető
Bár a rendszer mágnesesen árnyékolt, előfordulhatnak olyan esetek, amikor mágneses zavart okoz egyes televíziókészülékek vagy személyi számítógépek képalkotásában. Ilyenkor kapcsolja ki a televíziókészüléket vagy a személyi számítógépet, majd 15–30 perc elteltével kapcsolja be ismét. Személyi számítógép esetén a kikapcsolás előtt tegye meg a szükséges intézkedéseket, például mentse az adatokat. Ha nem tapasztal javulást, akkor vigye távolabb a rendszert a televíziókészüléktől vagy a személyi számítógéptől. Arra is ügyeljen, hogy ne tegyen a televíziókészülék, a személyi számítógép közelébe olyan tárgyat, amelyben mágnes található (például állvány, játék stb.). Ezek kapcsolatba léphetnek a rendszerrel, és a képen mágneses zavart okozhatnak.

Elhelyezés
- Ne tegye a hangsugárzókat ferde felületre.
- A rendszert ne tegye hőforrás közelébe, és ne tegye olyan helyre, ahol közvetlen napsugárzás, sok por, pára, eső, ütés vagy rázkódás érheti.
- Az oldalsó hangsugárzót csak falra szerelje fel.
- Az oldalsó hangsugárzóra ne akasszon semmit.

Tisztítás
A ház tisztításához ne használjon alkoholt, benzint, hígítót.

Ha a hangsugárzó-rendszerrel kapcsolatban kérdése, problémája merülne fel, forduljon a legközelebbi Sony márkakereskedőhöz.

Az oldalsó hangsugárzók felszerelése (lásd az A ábrát)

Az oldalsó hangsugárzó vagy asztalra helyezve, vagy falra szerelve használható.

Ha az oldalsó hangsugárzókat asztalra helyezve használja (lásd az A-Ⓐ ábrát)
Ha az oldalsó hangsugárzóra felteszi a talpat, akkor a hangsugárzót az asztalra teheti.

1. **A talpat csúsztassa az oldalsó hangsugárzó alján található vájatba.**
A talp segítségével a hangsugárzó állásszöge szükség szerint beállítható.

2. **Győződjék meg arról, hogy a talpat biztonságosan rögzítette a hangsugárzóra.**
A talpat kattanásig tolja be a vájatba.
Megjegyzés
A talp rögzítésekor ne dugja ujját az oldalsó hangsugárzó vájatába, mert megsérülhet az ujja.

Ha az oldalsó hangsugárzókat falra szerelve használja (lásd az A-Ⓑ ábrát)
Az oldalsó hangsugárzó felszerelhető a falra is. A biztonságos felszerelés érdekében vegye figyelembe az alábbi, Megjegyzések című fejezet utasításait, tanácsait is. A helytelen felszerelés következtében a hangsugárzó leeshet a falról, és személyi sérülést okozhat, továbbá kárt okozhat önmagában és más tárgyakban is.

1. **Az üreges fali horgonyt rögzítse a falba — az ábra mutatja, hogyan.**
Megjegyzések
- Győződjék meg arról, hogy a fal elegendően vastag-e. Gipszkartonfal esetén a javasolt legkisebb vastagság 9,5mm.
- Gipszkartonfal esetén használja a külön erre a célra szolgáló rögzítőt (üreges fali horgony, nem mellékelt tartozék).
- Az üreges fali horgony használatára vonatkozóan olvassa el a mellékelt használati útmutatót.
- Legalább 20 kg teherbírású fali horgonyt használjon.
- Olvassa el az üreges fali horgony használati útmutatóját.
- ø 4 mm-es üreges fali horgonyt használjon.
- Az üreges fali horgony csavarjának feje 5 mm-re álljon ki a falból.
- (Anaerob, a kicsavarodást meggátló anyagból készült) bandázst tekerjen az üreges fali horgonyra, nehogy meglazuljon a csavar.

2. **Az oldalsó hangsugárzót rögzítse a falra.**
Az üreges fali horgony csavarját illessze az oldalsó hangsugárzó lehorgonyzó üregébe.
Megjegyzések
- Mielőtt a falra rögzítené az oldalsó hangsugárzót, vegye le róla a talpat.
- Használat előtt győződjék meg arról, hogy az oldalsó hangsugárzók biztonságosan függnek a falon.

A rendszer bekötése (lásd a B ábrát)

1. **Az oldalsó hangsugárzókat csatlakoztassa a mélysugárzóhoz.**
Ellenőrizze az oldalsó hangsugárzók helyét és kábelük hosszát. Az oldalsó hangsugárzókat 2 méteres kábellel csatlakoztassa a FRONT L (első bal), illetve a FRONT R (első jobb) aljzathoz. Az oldalsó hangsugárzókat 3 méteres kábellel csatlakoztassa a REAR L (hátsó bal), a REAR R (hátsó jobb), illetve a CENTER (középső) aljzathoz.

2. **A szabályzót csatlakoztassa a hangforrásul szolgáló készülékhez.**
– Hangkártya vagy hangegység vonali kimenete:
A mellékelt átjátszókábellel kösse össze a szabályzó INPUT 1 (FRONT, REAR és CENTER/SUBWOOFER) aljzatait és a hangkártya megfelelő kimeneteit. A részletek a hangkártya használati útmutatójában találhatók.
– CD/MD Walkman stb.:
Kösse össze a szabályzó INPUT 2 aljzatát és a CD/MD Walkman stb. LINE OUT vonali kimenetét vagy fejhallgató-aljzatát. Az ehhez szükséges átjátszókábel nem mellékelt tartozéka e hangsugárzó-rendszernek.
Megjegyzés
Ha hangját kívánja hallgatni, kapcsolja be valamelyik csatlakoztatott készüléket.

3. **A mélysugárzót csatlakoztassa a fali csatlakozóaljzathoz.**

4. **Helyezze el a hangsugárzókat. (lásd a C ábrát)**

Zenehallgatás (lásd a D ábrát)

Először is csökkentse a szabályzón a hangerőt. A műsor lejátszásának megkezdése előtt a hangerőt minimálisra kell állítani.

1. **Állítsa a mélysugárzó hálózati főkapcsolóját (a készülék hátlapján) ON helyzetbe (azaz kapcsolja be a mélysugárzót), majd állítsa a szabályzó OPERATE kapcsolóját ON helyzetbe (azaz kapcsolja be).**
Ekkor felgyullad a zöld OPERATE működésjelző. A rendszert alapvetően a mélysugárzó látja el árammal. Amikor a mélysugárzó hálózati kapcsolója ki van kapcsolva, a rendszer még akkor sem működik, ha a OPERATE kapcsoló ON helyzetben áll.

2. **Kapcsolja be a szabályzóhoz csatlakoztatott kívánt készüléket.**
Megjegyzés
Ne kapcsolja be mindkét csatlakoztatott készüléket, mert úgy mindkettő hangját egyszerre fogja hallani.

3. **A szabályzó VOLUME hangerőszabályzójával állítsa be a hangerőt.**
A mélysugárzó és az egyes oldalsó hangsugárzók hangereje is beállítható.
Ha a fejhallgató-kimenetet használja, akkor a csatlakoztatott készüléken is állítsa be a hangerőt.
Ha befejezte a műsorhallgatást, a OPERATE kapcsolót állítsa OFF helyzetbe.
Ekkor kialszik a OPERATE működésjelző.

Fejhallgató/fülhallgató használata

Dugja a fejhallgatót/fülhallgatót a szabályzó PHONES aljzatába.

Megjegyzés
- Kapcsolja ki a MEGA BASS vagy a BASS BOOST funkciót (a Walkmanen stb.), mivel az eltorzíthatja a hangot.
- Csak a FRONT L/R csatorna jeleit hallgathatja. Nem használható a BASS, a REAR és a CENTER hangerőszabályzó gomb sem.

Hibaelhárítás

Ha a hangsugárzó-rendszerrel kapcsolatban esetleg probléma merülne fel, ellenőrizze az alábbi listán található hibalehetőségeket, és tegye meg a leírt megfelelő javító intézkedéseket. Ha a hibát nem sikerül orvosolnia, forduljon a legközelebbi Sony márkakereskedőhöz.

A hangsugárzó-rendszer néma.
- Ellenőrizze, hogy az összes csatlakoztatás megfelelő-e.
- Állítsa megfelelően nagy hangerőre a szabályzón a VOLUME gombot és az egyes hangsugárzók hangerőszabályzó gombját (BASS, REAR, CENTER).
- Állítsa megfelelően nagy hangerőre a csatlakoztatott készüléket.
- Ellenőrizze, nincs-e fejhallgató csatlakoztatva. Ha van, húzza ki.

A hang torz.
- Csökkentse a hangerőt a csatlakoztatott készüléken. Vagy: ha a csatlakoztatott készülék rendelkezik mély hangokat kiemelő BASS BOOST funkcióval, azt kapcsolja ki.
- E készülék BASS gombjának forgatásával csökkentse a mély hangok hangerejét.
- E készülék VOLUME hangerőszabályzójával csökkentse a hangerőt.

Zümmögés vagy más zaj hallható a hangsugárzókból.
- Ellenőrizze, hogy az összes csatlakoztatás megfelelő-e.
- Ellenőrizze, hogy nincs-e valamelyik hangsugárzó túl közel a televíziókészülékhez.

A hang hirtelen abbamaradt.
Ellenőrizze, hogy az összes csatlakoztatás megfelelő-e.

Az OPERATE működésjelző nem egyenletes fényerővel világít.
Nagyobb hangerőnél előfordulhat, hogy az OPERATE működésjelző nem egyenletes fényerővel világít. Ez nem rendellenes.

Műszaki adatok

Hangsugárzók

Oldalsó hangsugárzó

Hangsugárzó-rendszer	Teljes körű, mágnesesen árnyékolt
Hangszórók	5,7 cm-es, kúpos
Doboz típusa	Zárt rendszerű
Impedancia	4 Ω
Kábel hossza	2 m (az első bal (L) és első jobb (R) oldali hangsugárzóhoz) 3 m (a hátsó bal (L) és hátsó jobb (R) oldali hangsugárzóhoz)

Mélysugárzó

Hangsugárzó-rendszer	Mélysugárzó
Hangszórók	12 cm-es, kúpos
Doboz típusa	Mélyreflex
Impedancia	8 Ω

Erősítő

Névleges kimenet	5 W (10% harmonikus torzítással, 1 kHz, 4 Ω esetén) (Oldalsó hangsugárzó) 25 W (10% harmonikus torzítással, 100 Hz, 8 Ω esetén) (Mélysugárzó)
Bemenet	Sztereó mini aljzat x 3 (INPUT 1 az 5.1 csatornás bemenethez) Sztereó mini aljzat x 1 (INPUT 2 a 2 csatornás bemenethez)
Bemeneti impedancia	4.7 kΩ (1 kHz frekvencián)
Kimenet	Sztereó mini aljzat × 1 (PHONES)

Általános adatok

Méretek (sz/ma/mé)	Kb. 50 × 178 × 99 mm (Szabályzó) Kb. 98 × 124 × 84 mm (Asztalra helyezett oldalsó hangsugárzó) Kb. 98 × 98 × 83 mm (Falra rögzített oldalsó hangsugárzó) Kb. 163 × 267 × 301 mm (Mélysugárzó)
Tömeg	Kb. 199 g (szabályzó) Kb. 294 g (oldalsó hangsugárzó) Kb. 4,8 kg (mélysugárzó)
Kábel hossza	2 m (a szabályzótól a mélysugárzóhoz) 2 m (tápkábel)
Teljesítményfelvétel	33 W

Mellékelt tartozékok
Átjátszókábel (az 5.1 csatornás bemenethez)

Külön megvásárolható tartozék
RK-G136, RK-G138 típusú átjátszókábel
PC-236MS csatlakozódugó-illesztő

A gyártó fenntartja a jogot arra, hogy a készülék formáját és műszaki adatait előzetes bejelentés nélkül megváltoztassa.

A hangsugárzó-rendszer használatához vagy számítógépbe épített (5.1 csatornás) hangkártyára vagy dekóderegységre van szükség. Ezek nem mellékelt tartozékai ennek a hangsugárzó-rendszernek.

Polski

Przed rozpoczęciem użytkowania urządzenia należy uważnie zapoznać się z treścią niniejszej instrukcji oraz zachować ją do wykorzystania w przyszłości.

OSTRZEŻENIE

Aby uniknąć ryzyka pożaru lub porażenia prądem, nie należy narażać urządzenia na działanie deszczu ani wilgoci.
Aby uniknąć porażenia prądem, nie należy otwierać obudowy urządzenia. Napraw powinny dokonywać wyłącznie osoby wykwalifikowane.
Aby uniknąć ryzyka pożaru, nie należy zakrywać otworów wentylacyjnych gazetami, obrusami, zasłonami itp.
Na urządzeniu nie należy umieszczać palących się świec.
Aby uniknąć ryzyka pożaru lub porażenia prądem, nie należy stawiać na urządzeniu naczyń wypełnionych płynami, np. wazonów.

Nie należy instalować urządzenia w przestrzeni zamkniętej, takiej jak regał na książki lub zabudowana szafka.

Urządzenie należy podłączyć do łatwo dostępnego gniazda zasilania.
W przypadku zauważenia jakichkolwiek nieprawidłowości w działaniu urządzenia należy natychmiast odłączyć wtyk przewodu zasilającego od gniazda.

PRZESTROGA
Ostrzega się, że wszelkie zmiany lub modyfikacje, które nie zostały wyraźnie zaaprobowane w niniejszej instrukcji obsługi, mogą uniemożliwić użytkownikowi korzystanie z tego urządzenia.

Oznaczenie CE obowiązuje tylko w tych krajach, w których ma ono podstawę prawną, głównie w krajach EEA (European Economic Area – europejski obszar ekonomiczny).

Pozbycie się Zużytego Sprzętu (Stosowane w krajach Unii Europejskiej i w pozostałych krajach europejskich mających własne systemy zbiórki)
Taki symbol na produkcie lub jego opakowaniu oznacza, że produkt nie może być traktowany jako odpad komunalny, lecz powinno się go dostarczyć do odpowiedniego punktu zbiórki sprzętu elektrycznego i elektronicznego, w celu recyklingu. Poprzez upewnię się, że dyspozycja dotycząca produktu jest poprawna, zapobiega się potencjalnym negatywnym wpływom na środowisko oraz zdrowie ludzi, jakie mogłyby wystąpić w przypadku niewłaściwego postępowania. Recykling materiałów pomoże w ochronie naturalnych źródeł. W celu uzyskania bardziej szczegółowych informacji na temat recyklingu tego produktu, należy skontaktować się z naszym lokalnym biurem, ze służbami oczyszczania miasta lub ze sklepem,w którym zakupiony został ten produkt.

Środki ostrożności

Bezpieczeństwo
Tabliczka znamionowa informująca o wysokości napięcia roboczego, poborze mocy itp. znajduje się na tylnej części obudowy.
- Przed rozpoczęciem użytkowania zestawu należy sprawdzić, czy napięcie robocze urządzenia odpowiada napięciu w sieci lokalnej.

Miejsce zakupu	Napięcie robocze
USA/Kanada	120 V (prąd przemienny), 60 Hz
Kraje europejskie	220–230 V (prąd przemienny), 50 Hz
Pozostałe kraje	• 120 V (prąd przemienny), 60 Hz • 220–230 V (prąd przemienny), 50 Hz

- Urządzenie pozostaje podłączone do źródła zasilania prądem przemiennym (sieci), dopóki jest fizycznie podłączone do gniazda ściennego, nawet jeśli jest wyłączone.
- Jeśli zestaw nie będzie używany przez dłuższy czas, należy odłączyć przewód zasilający od źródła zasilania. Aby odłączyć przewód, należy go pociągnąć, trzymając za wtyk. W żadnym wypadku nie wolno ciągnąć za sam przewód.
- Jeśli do wnętrza zestawu dostanie się przypadkowo substancja płynna lub ciało obce, należy odłączyć przewód zasilający zestawu i przed ponownym użyciem zlecić sprawdzenie urządzenia wykwalifikowanej osobie.
- Przewód zasilający można wymieniać jedynie w specjalistycznym punkcie serwisowym.
- Aby skutecznie odprowadzać ciepło, należy zapewnić odpowiednią przestrzeń z tyłu subwoofera. Na urządzeniu nie wolno także umieszczać żadnych przedmiotów.
- Do otworów w subwooferze i głośnikach satelitarnych nie należy wkładać rąk ani żadnych przedmiotów.

Obsługa
- Nie należy używać głośników, jeśli stała moc sygnału wejściowego przekracza maksymalną moc wejściową zestawu (wyrażoną w watach).
- Aby uniknąć uszkodzenia zestawu głośnikowego, przed podłączeniem należy pamiętać o wyłączeniu głośników, komputera i urządzenia audio.
- Nie należy zwiększać głośności do poziomu, przy którym dźwięk jest zniekształcony.
- Chociaż zestaw jest ekranowany magnetycznie, nie należy zostawiać przy nim na dłuższy czas nagranych taśm, zegarków, kart kredytowych ani dyskietek komputerowych.

Zakłócenia magnetyczne obrazu na ekranie telewizyjnym lub na monitorze
Chociaż zestaw jest ekranowany magnetycznie, na niektórych odbiornikach TV/monitorach komputerowych mogą powstawać zakłócenia magnetyczne obrazu. W takim przypadku należy wyłączyć zasilanie telewizora/komputera, a następnie włączyć je ponownie po upływie od 15 do 30 minut. Przed wyłączeniem komputera należy podjąć odpowiednie kroki, takie jak zapisanie danych. Jeśli problem będzie nadal występował, należy umieścić zestaw w większej odległości od telewizora/komputera. Nie należy także umieszczać w pobliżu zestawu głośnikowego przedmiotów zawierających magnes, np. półki pod zestaw audio, szafki pod odbiornik TV czy zabawek, ani używać ich w pobliżu telewizorów/komputerów. Mogą one powodować zakłócenia magnetyczne obrazu w wyniku oddziaływania na zestaw głośnikowy.

Wybór miejsca pracy
- Nie należy ustawiać głośników w pozycji pochylonej.
- Nie należy umieszczać zestawu w pobliżu źródeł ciepła ani w miejscach narażonych na bezpośrednie działanie promieni słonecznych, w miejscach silnie zakurzonych, narażonych na działanie wilgoci lub deszczu, a także w miejscach, w których mogą wystąpić uszkodzenia mechaniczne zestawu.
- Głośnika satelitarnego nie można instalować w miejscach innych niż ściana.
- Na głośniku satelitarnym nie należy zawieszać żadnych przedmiotów.

Czyszczenie
Do czyszczenia obudowy nie wolno używać alkoholu, benzyny ani rozcieńczalnika.

W przypadku jakichkolwiek pytań lub problemów dotyczących zestawu głośnikowego należy skontaktować się z najbliższym punktem sprzedaży produktów firmy Sony.

Instalowanie głośników satelitarnych (patrz rys. A)

Z głośnika satelitarnego można korzystać, umieszczając go na biurku lub przymocowując do ściany.

Wskazówki dotyczące korzystania z głośnika satelitarnego umieszczonego na biurku (patrz rys. A-Ⓐ)
Głośnik satelitarny można umieścić na biurku, mocując do niego podstawę.

1. **Wsuń podstawę w szczelinę na spodzie głośnika satelitarnego.**
Podstawa umożliwia ustawienie głośnika satelitarnego pod odpowiednim kątem nachylenia.

2. **Upewnij się, że podstawa jest zablokowana.**
Dopchnij podstawę do końca szczeliny, aż usłyszysz odgłos kliknięcia.
Uwaga
Podczas blokowania podstawy nie należy wkładać palca do szczeliny w głośniku satelitarnym. Może to spowodować uraz palca.

Wskazówki dotyczące korzystania z głośnika satelitarnego przymocowanego do ściany (patrz rys. A-Ⓑ)
Głośnik satelitarny można przymocować do ściany.
Aby bezpiecznie przeprowadzić instalację głośnika, postępuj zgodnie z poniższymi Uwagami.
Nieprawidłowa instalacja może prowadzić do upadku głośnika i uszkodzeń ciała lub głośnika albo innych przedmiotów.

1. **Przymocuj kotew ścienną do ciany z pustką powietrzną — patrz ilustracja.**
Uwagi
- Upewnij się, że ściana jest wystarczająco gruba. W przypadku ścian z płyt gipsowych zalecana jest minimalna grubość 9,5 mm.
- Podczas mocowania do ściany z płyt gipsowych korzystaj z określonego zacisku (kotew ścienna do ścian z pustką powietrzną, nie należy do zestawu).
- Podczas mocowania kotwi ściennej stosuj się do załączonej instrukcji obsługi.
- Korzystaj z kotwi ściennych o udźwigu co najmniej 20 kg.
- Postępuj zgodnie z instrukcją obsługi dołączoną do kotwi ściennej.
- Wymagana jest kotew ścienna o średnicy 4 mm do ścian z pustką powietrzną.
- Ustaw głowicę kotwi w odległości 5 mm od ściany.
- Posmaruj kotew ścienną spoiwem (uszczelniającym klejem beztlenowym), aby zapobiec obluzowaniu śruby.

2. **Przymocuj głośnik satelitarny do ściany.**
Włóż kotew ścienną do otworu montażowego w głośniku satelitarnym.
Uwagi
- Przed przymocowaniem głośnika satelitarnego do ściany wymontuj z niego podstawę.
- Przed rozpoczęciem użytkowania upewnij się, że głośnik satelitarny jest solidnie przymocowany do ściany.

Podłączanie zestawu (patrz rys. B)

1. **Podłącz głośniki satelitarne do subwoofera.**
Ustal rozmieszczenie i długość przewodu głośników satelitarnych. Podłącz głośniki satelitarne za pomocą 2-metrowego przewodu do gniazd FRONT L oraz FRONT R. Podłącz głośniki satelitarne za pomocą 3-metrowego przewodu do gniazd REAR L, REAR R oraz CENTER.

2. **Podłącz pilot do źródła dźwięku:**
– Wyjście z karty dźwiękowej lub głośnika:
Połącz gniazda INPUT 1 (FRONT, REAR, oraz CENTER/SUBWOOFER) panelu sterowania z gniazdami na karcie dźwiękowej za pomocą dostarczonego kabla połączeniowego. Więcej szczegółowych informacji można uzyskać w instrukcji obsługi karty dźwiękowej.
– odtwarzacza płyt CD/MD Walkman itp.:
Połącz gniazdo INPUT 2 pilota z gniazdem LINE OUT lub gniazdem słuchawkowym odtwarzacza płyt CD/MD Walkman itp. Przewód połączeniowy nie należy do tego zestawu.
Uwaga
Aby usłyszeć dźwięk, należy włączyć podłączone urządzenie.

3. **Podłącz subwoofer do gniazda ściennego.**

4. **Rozmieść głośniki. (patrz rys. C)**

Odtwarzanie dźwięku (patrz rys. D)

Najpierw należy zmniejszyć poziom głośności za pomocą pilota. Przed rozpoczęciem odtwarzania wymagane jest ustawienie minimalnego poziomu głośności.

1. **Ustaw główny wyłącznik zasilania na subwooferze (z tyłu) w położeniu ON, a następnie ustaw przełącznik OPERATE na pilocie w położeniu ON.**
Wskaźnik OPERATE zacznie świecić na zielono. Główne źródło zasilania zestawu stanowi subwoofer. Po wyłączeniu zasilania subwoofera zestaw nie będzie działać, nawet jeśli przełącznik OPERATE zostanie ustawiony w położeniu ON.

2. **Włącz wybrane urządzenie podłączone do pilota.**
Uwaga
Nie należy włączać obu podłączonych urządzeń, ponieważ może to spowodować podwojenie dźwięku.

3. **Dostosuj głośność za pomocą pokrętła VOLUME na pilocie.**
Można regulować głośność subwoofera i wszystkich głośników satelitarnych.
Jeśli używane jest gniazdo słuchawkowe, wymagane jest także ustawienie głośności podłączonego urządzenia.
Po zakończeniu słuchania ustaw przełącznik OPERATE w pozycji OFF.
Wskaźnik OPERATE przestanie świecić.

Korzystanie ze słuchawek nausznych/dousznych

Słuchawki nauszne/douszne należy podłączyć do gniazda PHONES na pilocie.

Uwaga
- Należy wyłączyć funkcje typu MEGA BASS czy BASS BOOST (w odtwarzaczu typu Walkman itp.), ponieważ mogą one powodować zniekształcenie dźwięku.
- Używane będą tylko kanały FRONT L/R. Nie można używać pokręteł głośności BASS, REAR i CENTER.

Rozwiązywanie problemów

W przypadku wystąpienia problemów z zestawem głośnikowym należy zapoznać się z poniższą listą i postępować według zamieszczonych w niej wskazówek. Jeśli problem się powtarza, należy skontaktować się z najbliższym przedstawicielem firmy Sony.

Brak dźwięku w zestawie głośnikowym.
- Upewnij się, że wszystkie połączenia zostały wykonane prawidłowo.
- Upewnij się, że wartość wskazywana przez pokrętło VOLUME i wartości wskazywane przez pokrętła głośności wszystkich głośników (BASS, REAR, CENTER) na pilocie są prawidłowo ustawione.
- Upewnij się, że głośność podłączonego urządzenia jest prawidłowo ustawiona.
- Sprawdź, czy podłączone są słuchawki. Jeśli tak, trzeba je odłączyć.

Dźwięk jest zniekształcony.
- Zmniejsz poziom głośności podłączonego urządzenia. Jeśli podłączone urządzenie jest wyposażone w funkcję BASS BOOST, wyłącz ją.
- Zmniejsz poziom głośności tonów niskich za pomocą pokrętła BASS zestawu.
- Zmniejsz poziom głośności za pomocą pokrętła VOLUME zestawu.

Słychać przydźwięk i szumy.
- Upewnij się, że wszystkie połączenia zostały wykonane prawidłowo.
- Upewnij się, że żadne urządzenie audio nie jest ustawione zbyt blisko odbiornika telewizyjnego.

Dźwięk nagle zanikł.
Upewnij się, że wszystkie połączenia zostały wykonane prawidłowo.

Wskaźnik OPERATE nie świeci w sposób ciągły.
Wskaźnik OPERATE może świecić niestabilnie przy wyższych poziomach głośności. Nie oznacza to usterki zestawu.

Dane techniczne

Sekcja głośników

Głośnik satelitarny

Typ	pełnozakresowy, ekranowany magnetycznie
Głośniki	5,7 cm, typu stożkowego
Typ obudowy	Typ zamknięty
Impedancja	4 Ω
Długość przewodu	2 m (dla lewego i prawego głośnika przedniego) 3 m (dla lewego i prawego głośnika tylnego oraz głośnika środkowego)

Subwoofer

Typ	niskotonowy
Głośniki	12 cm, typu stożkowego
Typ obudowy	Bass reflex
Impedancja	8 Ω

Sekcja wzmacniacza

Znamionowa skuteczna moc wyjściowa	5 W (zniekształcenia harm. 10%, 1 kHz, 4 Ω) (głośnik satelitarny) 25 W (zniekształcenia harm. 10 % 100 Hz, 8 W) (subwoofer)
Wejście	Miniaturowe gniazdo stereofoniczne x 3 (INPUT 1 dla wejścia dźwięku 5.1-kanałowego) Miniaturowe gniazdo stereofoniczne x 1 (INPUT 2 dla wejścia dźwięku 2-kanałowego)
Impedancja wejściowa	4,7 kΩ (przy 1 kHz)
Wyjście	Gniazdo stereofoniczne mini × 1 (PHONES)

Parametry ogólne

Wymiary (szer./wys./głęb.)	Ok. 50 × 178 × 99 mm (pilot) Ok. 98 × 124 × 84 mm (głośnik satelitarny umieszczony na biurku) Ok. 98 × 98 × 83 mm (głośnik satelitarny przymocowany do ściany) Ok. 163 × 267 × 301 mm (subwoofer)
Masa	Ok. 199 g (pilot) Ok. 294 g (głośnik satelitarny) Ok. 4,8 kg (subwoofer)
Długość przewodu	2 m (połączenie pilota z subwooferem) 2 m (przewód zasilający)
Pobór mocy	33 W

Dostarczone wyposażenie
Kabel połączeniowy (dla wejścia dźwięku 5.1-kanałowego)

Akcesoria dodatkowe
Przewód połączeniowy RK-G136, RK-G138
Złącze przejściowe wtyku PC-236MS

Konstrukcja oraz dane techniczne mogą ulec zmianie bez powiadomienia.

Содержимое пакета / Комплектація

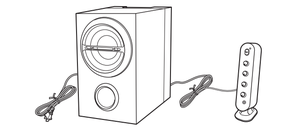

Сабвуфер с проводным пультом управления (1)
Сабвуфер із підключенням за допомогою кабелю контролером (1)

Сателлитный громкоговоритель
с 2-метровым кабелем (2)
с 3-метровым кабелем (3)
Сателітний гучномовець
з 2-метровим кабелем (2)
з 3-метровим кабелем (3)

Подставка (5)
Стійка (5)

Соединительный кабель (для входа 5.1-канального сигнала) (1)
З'єднувальний кабель (для входу 5.1-канального сигналу) (1)

A

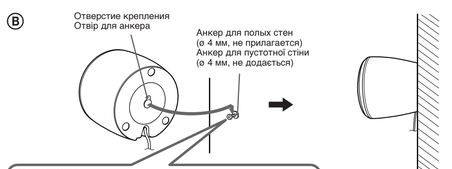

Примечание
Обязательно предварительно обрабатывайте анкер для полых стен связующим составом (анаэробным резиновым герметиком) для предотвращения расшатывания болта.

Примітка
Щоб анкер не ослабився, попередньо нанесіть зв'язку (анаеробний клей для різьбових з'єднань) на анкер для пустотної стіни.

Примечание
Не допускается подвешивание каких-либо объектов на сателлитный громкоговоритель.

Примітка
Не вішайте на сателітний гучномовець якихось предметів.

B

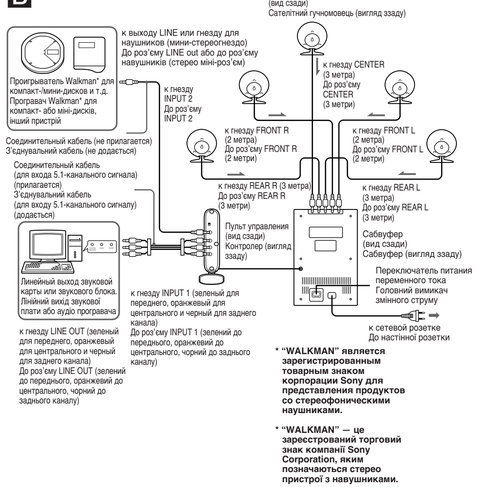

* **"WALKMAN" является зарегистрированным товарным знаком корпорации Sony для представления продуктов со стереофоническими наушниками.**

* **"WALKMAN" — це зареєстрований торговий знак компанії Sony Corporation, яким позначаються стерео пристрої з навушниками.**

C

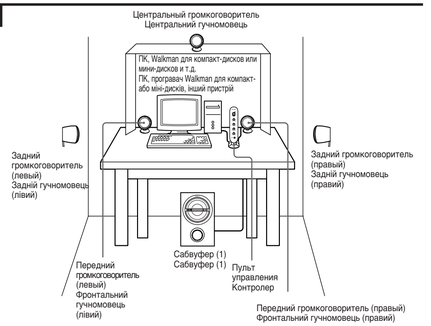

D

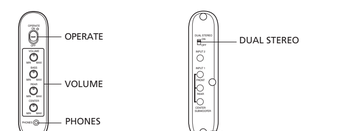

VOLUME : Управление общим уровнем громкости.
BASS : Настройка уровня низких частот (сабвуфер).
REAR : Регулировка заднего объемного звучания (задний громкоговоритель).
CENTER : Регулировка уровня центрального громкоговорителя для балансировки звука.
PHONES : Подключение наушников для индивидуального прослушивания.
В этом случае используются только сигналы каналов FRONT L/R. Канал CENTER не включается.
Использование регуляторов громкости BASS, REAR и CENTER невозможно.
DUAL STEREO : Переключение 4-канального или 2-канального источника на 5.1-канал.
Переведите переключатель в положение **ON**, если 4-канальный или 2-канальный источник является выходным сигналом компьютера, проигрывателя Walkman и т.д., подключенного к этой системе. На передний и задний громкоговорители выводится сигнал переднего канала этих источников. На центральный громкоговоритель выводится смешанный сигнал левого и правого передних каналов этих источников. В этом случае низкочастотный, центральный и задний громкоговорители не работают с 5.1-канальным источником.
Переведите переключатель в положение **OFF**, если 5.1-канальный источник является выходным сигналом компьютера или звуковой карты, подключенных к этой системе. Выводится 5.1-канальный объемный звук. В этом случае низкочастотный, задний и центральный громкоговорители не работают с 2-канальным источником, а центральный и низкочастотный громкоговорители не работают с 4-канальным источником. Для получения дополнительной информации о параметрах звуковой карты см. инструкцию по эксплуатации звуковой карты.

VOLUME : регулювання загального рівня гучності.
BASS : регулювання рівня низьких частот (сабвуфер).
REAR : настройка задньої каналу об'ємного звуку (задній гучномовець).
CENTER : настройка рівня центрального гучномовця для отримання збалансованого звуку.
PHONES : підключення навушників для індивідуального прослуховування.
В такому випадку використовуються тільки сигнали каналів FRONT L/R. Канал CENTER не активується.
Регулятори гучності BASS, REAR і CENTER не функціонують.
DUAL STEREO : перекључення з 4- або 2-канального джерела звуку у формат 5.1.
Встановіть перемикач у положення **ON**, якщо підключений до цієї системи персональний комп'ютер, програвачем Walkman чи іншим пристроєм виводиться 4- або 2-канальний звук. Через фронтальні і задні гучномовці буде відтворюватися передній канал джерела звуку. Центральний гучномовець відтворює змішаний звук лівого і правого передніх каналів. У даному випадку сабвуфер, центральний і задні гучномовці із 5.1-канальним джерелом звуку не працюють.
Встановіть перемикач у положення **OFF**, якщо 5.1-канальний источник являється вихідним сигналом комп'ютера або звукової плати, підключених з этой системе. Виводиться 5.1-канальний об'ємний звук. У цьому випадку із 2-канальним джерелом звуку не працюють сабвуфер, центральний і задні гучномовці, а із 4-канальним джерелом — сабвуфер і центральний гучномовець. Детальні відомості про настройку звукової плати див. у інструкції по її експлуатації.

Для этой системы требуется звуковая карта (5.1 канал) для компьютера или декодер. Они не входят в комплект поставки этой системы.

Изготовитель: Сони Корпорейшн
Адрес: 1-7-1 Конан,
Минато-ку, Токио 108-0075, Япония
Сделано в Малайзии

Утилизация электрического и электронного оборудования (директива применяется в странах Евросоюза и других европейских странах, где действуют системы раздельного сбора отходов)

данный знак на устройстве или его упаковке обозначает, что данное устройство нельзя утилизировать вместе с прочими бытовыми отходами. Его следует сдать в соответствующий приемный пункт переработки электрического и электронного оборудования. Неправильная утилизация данного изделия может привести к потенциально негативному влиянию на окружающую среду и здоровье людей. поэтому для предотвращения подобных последствий необходимо выполнять специальные требования по утилизации этого изделия. Переработка данных материалов поможет сохранить природные ресурсы. для получения более подробной информации о переработке этого изделия обратитесь в местные органы городского управления, службу сбора бытовых отходов или в магазин, где было приобретено изделие.

Русский

Перед началом эксплуатации аппарата внимательно ознакомьтесь с данным руководством и сохраните его для использования в качестве справки в будущем.

ВНИМАНИЕ

Во избежание пожара или поражения электрическим током не подвергайте аппарат воздействию дождя или влаги.
Во избежание поражения электрическим током не открывайте корпус. По вопросам обслуживания обращайтесь только к квалифицированному специалисту.
Для предотвращения возгорания не накрывайте вентиляционные поверхности аппарата газетами, скатертями, шторами и т.п.
Не ставьте на корпус устройства зажженные свечи.
Для предотвращения возгорания или поражения электрическим током не ставьте на аппарат предметы, наполненные жидкостями, например, вазы.

Не устанавливайте этот аппарат в изолированном пространстве, например, в книжном шкафу или во встроенной мебели.

Подключите аппарат к легкодоступной розетке переменного тока.
Заметив отклонения в работе аппарата, незамедлительно отсоедините его от сетевой розетки переменного тока.

ПРЕДУПРЕЖДЕНИЕ
Предупреждаем, что любые изменения или модификации, не предусмотренные данным руководством, могут привести к аннулированию права эксплуатировать данную аппаратуру.

Маркировка CE является действительной только для тех стран, где она имеет юридическую силу. В основном это касается стран европейской экономической зоны ЕЕА.

- Аппарат не отсоединяется от источника питания переменного тока (электрической сети) до тех пор, пока он подсоединен к стенной розетке, даже если сам аппарат будет выключен.
- Если система длительное время не используется, отключите ее от сетевой розетки. Чтобы отключить кабель, вытяните его, удерживая за вилку. Никогда не тяните за кабель.
- В случае попадания внутрь системы посторонних предметов или жидкости, отсоедините кабель питания системы от сети и не пользуйтесь системой, пока ее не проверит специалист.
- Кабель питания переменного тока необходимо заменять только в специализированной ремонтной мастерской.
- Для эффективного отведения тепла необходимо обеспечить позади сабвуфера достаточное пространство. Также не следует класть на аппарат посторонние предметы.
- Запрещено проникать рукой или с помощью посторонних предметов в отверстие сабвуфера и спутникового громкоговорителя.

Эксплуатация

- Не используйте акустическую систему при мощности потока/тока, превышающей максимальную входную мощность системы.
- Перед выполнением подключений отключите акустическую систему, ПК и аудиокомпонент во избежание повреждения акустической системы.
- Уровень громкости не должен достигать точки искажений.
- Несмотря на то, что эта система имеет магнитное экранирование, не оставляйте кассеты с записью, часы, личные кредитные карточки или дискеты с магнитной кодировкой перед системой на продолжительное время.

Если возникают электромагнитные помехи на изображении телевизора или монитора

Несмотря на то, что эта система имеет магнитное экранирование, в некоторых случаях могут возникать электромагнитные помехи на изображении некоторых телевизоров или мониторов. В этом случае следует выключить телевизор или персональный компьютер, а затем снова включить через 15-30 минут. Перед отключением персонального компьютера примите необходимые меры, например, сохраните данные. Если ситуация не улучшится, отодвиньте систему подальше от телевизора или персонального компьютера. Кроме того, не размещайте рядом с телевизором или персональным компьютером предметы, в которых используются магниты, , например аудиостойки, подставки для телевизоров, игрушки и т.п. Они могут вызывать магнитные искажения на изображении вследствие взаимодействия с системой.

Место установки

- Не следует устанавливать громкоговорители в наклонном положении.
- Не оставляйте устройство вблизи источников тепла или в местах, подверженных воздействию прямых солнечных лучей, а также там, где имеются большие скопления пыли и песка; берегите устройство от сырости и дождя, не допускайте сильной сотрясений.
- Сателлитный громкоговоритель разрешается устанавливать только на стену.
- Не допускается подвешивание каких-либо объектов на сателлитный громкоговоритель.

Чистка

Не используйте для чистки корпуса спирт, бензол или растворители.

В случае возникновения вопросов или проблем, касающихся акустической системы, обратитесь к ближайшему дилеру Sony.

Установка сателлитных громкоговорителей (см. рис. A)

Сателлитный громкоговоритель предусматривает размещение на столе или настенный монтаж.

Размещение сателлитного громкоговорителя на столе (см. рис. A-Ⓐ)

Можно поместить сателлитный громкоговоритель на стол, прикрепив к нему подставку.

1 Задвиньте подставку в гнездо, расположенное на нижней стороне сателлитного громкоговорителя.
С помощью подставки можно расположить сателлитный громкоговоритель под нужным углом.

2 Проверьте, что подставки закреплены.
Вставьте подставку в гнездо до щелчка.

Примечания
Избегайте защемления пальцев в гнезде сателлитного громкоговорителя во время закрепления подставки. Это может привести к травмированию пальцев.

Настенный монтаж сателлитного громкоговорителя (см. рис. A-Ⓑ)

Сателлитный громкоговоритель может быть закреплен на стене. Для безопасной установки следуйте приведенной ниже инструкции. Падение громкоговорителя в случае нарушения инструкций по монтажу может стать причиной травм и повреждений.

1 Надежно закрепите в стене анкер для полых стен — см. иллюстрацию.

Примечания
- Убедитесь в достаточной толщине стены. Рекомендуемая минимальная толщина штукатурной плиты — 9,5 мм.
- Используйте указанный зажим (анкер для полых стен, не прилагается) для крепления к штукатурной плите.
- В случае анкера для полых стен см. инструкцию по эксплуатации (прилагается).
- Используйте анкеры с допустимой нагрузкой не менее 20 кг.
- См. инструкции по эксплуатации, прилагаемые к анкеру для полых стен.
- Необходим крепеж для полых стен, ø 4 мм.
- Расположите головку анкера для полых стен на расстоянии 5 мм от стены.
- Обработайте анкер для полых стен связующим веществом (анаэробным резиновым герметиком) для предотвращения расшатывания болта.

2 Закрепите сателлитный громкоговоритель на стене.
Вставьте анкер в отверстие сателлитного громкоговорителя, предназначенное для анкера.

Примечания
- Прежде чем прикреплять сателлитный громкоговоритель к стене, отсоедините от него подставку.
- Перед использованием сателлитного громкоговорителя убедитесь, что он надежно прикреплен к стене.

Подключение системы (см. рис. B)

1 Подключите сателлитные громкоговорители к сабвуферу.
Проверьте расположение и длину кабелей сателлитных громкоговорителей.
Подсоедините сателлитные громкоговорители 2-метровым кабелем к гнездам FRONT L и FRONT R. Подсоедините сателлитные громкоговорители 3-метровым кабелем к гнездам REAR L, REAR R и CENTER.

2 Подключите пульт управления к устройству-источнику.

– Линейный выход звуковой карты или звукового блока:
Соедините гнезда INPUT 1 (FRONT, REAR и CENTER/SUBWOOFER) пульта управления и гнезда звуковой карты прилагаемым соединительным кабелем. Подробнее см. инструкцию по эксплуатации звуковой карты.

– Проигрыватель Walkman для компакт-/мини-дисков и т.д.:
Соедините гнездо INPUT 2 пульта управления с гнездом LINE OUT или гнездом для наушников проигрывателя Walkman для компакт-/мини-дисков и т.д. Соединительный кабель не входит в комплект поставки системы.

Примечание
Включите любое подсоединенное оборудование для контроля звучания.

3 Подключите сабвуфер к сетевой розетке.

4 Установите громкоговорители. (см. рис. C)

Прослушивание звука (см. рис. D)

Сначала уменьшите громкость на пульте управления. Перед началом воспроизведения сигнала аудиопрограммы необходимо установить минимальный уровень громкости.

1 Переключатель питания на сабвуфере переведите в положение ON, затем переведите в положение ON переключатель OPERATE на пульте управления.
Индикатор OPERATE загорается зеленым цветом.
Питание от сети обеспечивает систему сабвуфер. Если питание сабвуфера отключено, система не работает, даже если переключатель OPERATE переведен в положение ON.

2 Включите необходимое оборудование, подключенное к пульту управления.

Примечание
Не включайте оба подсоединенных устройства одновременно, так как это может вызвать "удваивание" звука.

3 Настройте регулятор громкости VOLUME на пульте управления.
Можно отрегулировать звук сабвуфера и каждого сателлитного громкоговорителя по отдельности.
При подключении громкоговорителей к выходу наушников также отрегулируйте громкость подключенного компонента.
По завершении прослушивания установите переключатель OPERATE в положение OFF.
Индикатор OPERATE гаснет.

Использование наушников

Подключите наушники к гнезду PHONES на пульте управления.

Примечание
- Отключите функцию MEGA BASS или BASS BOOST (Walkman и т.д.), поскольку это может привести к искажению звука.
- Используются только сигналы каналов FRONT L/R. Использование регуляторов громкости BASS, REAR и CENTER невозможно.

Поиск и устранение неисправностей

Если возникнут проблемы при эксплуатации этой акустической системы, выполните проверку по следующему списку и выполните соответствующие действия. Если неисправность не устраняется, обратитесь к ближайшему дилеру фирмы Sony.

Акустическая система не воспроизводит звук.
- Проверьте правильность всех подключений.
- Убедитесь, что регулятор VOLUME и регулятор громкости каждого громкоговорителя (BASS, REAR, CENTER) на пульте управления повернуты надлежащим образом.
- Убедитесь, что подсоединенный компонент расположен надлежащим образом.
- Проверьте, не подключены ли наушники. Если они подключены, отсоедините их.

Звук искажается.
- Уменьшите уровень громкости на подсоединенном компоненте. Или, если на подсоединенном компоненте имеется функция BASS BOOST, отключите ее.
- Уменьшите уровень громкости басов на этом устройстве с помощью регулятора BASS.
- Уменьшите громкость на этом устройстве с помощью регулятора VOLUME.

Гудение или шум в громкоговорителях.
- Проверьте правильность всех подключений.
- Убедитесь, что все аудио компоненты установлены на достаточном расстоянии от телевизора.

Звук внезапно прервался.
Проверьте правильность всех подключений.

Изменяется яркость индикатора OPERATE.
Яркость индикатора OPERATE может изменяться при увеличении громкости. Это не является неисправностью.

Технические характеристики

Громкоговорители

Спутниковый громкоговоритель

Акустическая система	широкополосная, магнитозащищенная
Громкоговорители	5,7 см, конического типа
Тип корпуса	Закрытый тип
Сопротивление	4 Ω
Длина кабеля	2 м (для переднего левого и переднего правого громкоговорителей) 3 м (для заднего левого, заднего правого и центрального громкоговорителей)

Сабвуфер

Акустическая система	низкочастотный громкоговоритель
Громкоговорители	12 см, конического типа
Тип корпуса	Отражатель басов
Сопротивление	8 Ω

Усилитель

Номинальный уровень выходного сигнала	5 Вт (10% T.H.D., 1 кГц, 4Ω) (Сателлитный громкоговоритель) 25 Вт (темп. ухудшение характеристик - 10%, 100 Гц, 8 Ω) (Сабвуфер)
Вход	Мини-стереогнездо – 3 (INPUT 1 для входа 5.1-канального сигнала) Мини-стереогнездо – 1 (INPUT 2 для входа 2-канального сигнала)
Входное сопротивление	4,7 кΩ (при 1 кГц)
Выход	Мини-стереогнездо × 1 (PHONES)

Общие

Габариты (ш/в/г)	Прибл. 50 × 178 × 99 мм (пульт управления) Прибл. 98 × 124 × 84 мм (сателлитный громкоговоритель, на столе) Прибл. 98 × 98 × 83 мм (сателлитный громкоговоритель, прикрепленный на стену) Прибл. 163 × 267 × 301 мм (сабвуфер)
Масса	Прибл. 199 г (пульт управления) Прибл. 294 г (сателлитный громкоговоритель) Прибл. 4,8 кг (сабвуфер)
Длина кабеля	2 м (от пульта управления к сабвуферу) 2 м (кабель питания)
Потребляемая мощность	33 Вт

Прилагаемые принадлежности

Соединительный кабель (для входа 5.1-канального сигнала)

Дополнительные принадлежности

Соединительный кабель RK-G136, RK-G138
Переходник штекера PC-236MS

Конструкция и технические характеристики могут быть изменены без предварительного уведомления.

Для этой системы требуется звуковая карта (5.1 канал) для компьютера или декодер. Они не входят в комплект поставки этой системы.

Українська

Перед тим як користуватися пристроєм, ретельно прочитайте цю інструкцію, і зберігайте її для отримання довідкової інформації у майбутньому.

ПОПЕРЕДЖЕННЯ

Щоб виключити можливість загоряння і отримання електричного удару, не піддавайте пристрій дії дощу і вологи.
Щоб уникнути електричного удару, не відкривайте корпус пристрою. Звертайтеся за допомогою до кваліфікованого спеціаліста.
Щоб не допустити загоряння, не закривайте вентиляційні отвори пристрою газетами, скатертинами, шторами і т. д.
Не ставте на пристрій запалені свічки.
Щоб виключити можливість загоряння і отримання електричного удару, не ставте на пристрій предмети, наповнені водою, наприклад вази.

Не встановлюйте пристрій у замкненому просторі, наприклад, у книжковій або у вбудованій шафі.

Підключайте пристрій до легко доступної розетки змінного струму.
Помітивши якість неполадки, негайно витягніть штекер із розетки змінного струму.

ОБЕРЕЖНО
Будь-які зміни або модифікація, крім тих, що явно дозволені у даній інструкції, можуть призвести до втрати права користуватися цим пристроєм.

Для позначки CE розповсюджується тільки на країни, де її використання врегульоване у законодавчому порядку (перевазно країни Європейської економічної зони).

Перероба старого електричного та електронного обладнання (діє у межах країн Європейського союзу та інших країн Європи з окремими збору)

Наявність такої емблеми на продукті або на його упаковці вказує на те, що цей продукт не є побутовим відходом. Його потрібно передати до відповідного пункту збору електричного та електронного обладнання для переробки. Забезпечив належну переробку цього продукту, ви допоможете запобігти потенційно негативним наслідкам впливу на зовнішнє середовище та людське здоров'я, які спричиняються невідповідною переробкою цього продукту. Переробка матеріалів допоможе зберегти природні ресурси. Для отримання детальної інформації про переробку цього продукту зверніться до органу місцевої адміністрації, служби переробки побутових відходів або до магазину, в якому ви придбали продукт.

Запобіжні заходи

Безпека

Інформаційна табличка, на якій вказана робоча напруга, споживана потужність і т. д., розташована на корпусі ззаду.

- Перед увімкненням системи переконайтеся, що її робоча напруга співпадає з робочою напругою місцевої електричної мережі.

Місце придбання	Робоча напруга
США і Канада	120 В змінного струму, 60 Гц
Європейські країни	220-230 В змінного струму, 50 Гц
Інші країни	• 120 В змінного струму, 60 Гц • 220-230 В змінного струму, 50 Гц

- Якщо після вимкнення не від'єднати пристрій від настінної розетки, то він залишається підключеним до джерела змінного струму (електричної мережі).
- Від'єднайте систему від настінної розетки, якщо ви не плануєте користуватися нею на протязі тривалого часу. Від'єднуйте кабель, тримаючись за штекер. Ніколи не тягніть за сам кабель.
- Якщо на систему потрапила рідина або упав якийсь твердий предмет, витягніть з розетки кабель живлення і зверніться до кваліфікованого спеціаліста для перевірки системи перед тим, як користуватися нею далі.
- Замінювати кабель живлення дозволяється тільки у спеціалізованій майстерні.
- Для ефективного відводу тепла позаду сабвуфера повинно бути достатньо вільного простору. Крім того, не рекомендується ставити якісь предмети зверху на пристрій.
- Не вставляйте руки та інші об'єкти у отвори на сабвуфері і на сателітних гучномовцях.

Експлуатація

- Не використовуйте систему гучномовців з постійною потужністю, яка перевищує максимальну вхідну потужність системи.
- Щоб не допустити ушкодження системи гучномовців, перед підключенням вимкніть комп'ютер і аудіо компонент, а також саму систему.
- Не збільшуйте гучність до рівня, коли почнеться спотворення сигналу.
- Не дивлячись на те, що система має магнітне екранування, не залишайте перед нею на тривалий час записані касети, годинники, кредитні картки та дискети, які записуються шляхом магнітного кодування.

Якщо зображення на екрані телевізора або комп'ютера спотворюється

Не дивлячись на те, що система має магнітне екранування, в деяких випадках можливе спотворення зображення на екрані телевізора або комп'ютера. Вимкніть живлення телевізора або персонального комп'ютера, а через 15-30 хвилин увімкніть його знову. Перед вимкненням комп'ютера вживайте усі належні дії, наприклад, збережіть дані. Якщо це не допомагає вирішити проблему, розташуйте систему далі від телевізора або комп'ютера. Крім того, не ставте поряд з телевізором або комп'ютером предмети, які мають у своєму складі магніт (наприклад, полиця для аудіо системи, стійка для телевізора, іграшки і т. і.). В результаті взаємодії із системою вони можуть викликати магнітне спотворення зображення.

Розташування

- Не встановлюйте гучномовці у нахиленому положенні.
- Не встановлюйте систему поблизу джерел тепла або у зоні дії прямих сонячних променів, великої кількості пилу, вологи, дощу чи механічних ударів.
- Не встановлюйте сателітні гучномовці у іншому місці, крім стійки.
- Не вішайте на сателітний гучномовець якихось предметів.

Чищення

Не використовуйте для чищення корпусу алкоголь, бензол і розчинники.

Якщо у вас виникають питання чи проблеми, які стосуються системи гучномовців, звертайтеся до найближчого дилера Sony.

Установка сателітних гучномовців (Див. мал. A)

Сателітні гучномовці можна поставити на столі або прикріпити до стіни.

Встановлення сателітного гучномовця на столі (див. мал. A-Ⓐ)

Щоб поставити сателітний гучномовець на столі, прикріпіть до нього стійку.

1 Засуньте стійку у паз знизу на сателітному гучномовцеві.
За допомогою стійки можна настроїти бажаний кут нахилу гучномовця.

2 Переконайтеся, що стійка зафіксувалася.
Засовуйте стійку у паз, поки не пролунає клацання.

Примітка
Прикріплюючи стійку, не вставляйте пальці у паз на сателітному гучномовці. Ви можете себе поранити.

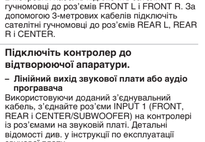

Встановлення сателітного гучномовця на стіні (див. мал. A-Ⓑ)

Сателітний гучномовець можна прикріпити до стіни. Для безпечного монтажу дотримуйтеся наведених нижче приміток. Неправильно встановлений гучномовець може упасти. При цьому існує небезпека травмування людей, а також пошкодження самого гучномовця та інших предметів.

1 Встановіть на стіні анкер для пустотної стіни (див. малюнок).

Примітки
- Перевірте товщину стіни. Рекомендована мінімальна товщина стіни з гіпсокартону складає 9,5 мм.
- Для кріплення на гіпсокартонній стіні використовуйте вказаний затискач (анкер для пустотної стіни, не додається).
- Дотримуйтеся надвих інструкцій з використання анкера для пустотної стіни.
- Використовуйте анкери вантажопідйомністю не менше 20 кг.
- Дотримуйтеся інструкцій, отриманих при покупці анкера для пустотної стіни.
- Діаметр анкера для пустотної стіни — 4 мм.
- Відстань від головки анкера до стіни повинна складати 5 мм.
- Щоб гвинт не ослабився, нанесіть зв'язку (анаеробний клей для різьбових з'єднань) на анкер для пустотної стіни.

2 Прикріпіть сателітний гучномовець до стіни.
Вставте анкер у призначений для нього гвинт на сателітному гучномовці.

Примітки
- Перед кріпленням на стіні зніміть сателітний гучномовець зі стійки.
- Перед використанням переконайтеся, що сателітний гучномовець надійно прикріплений до стіни.

Підключення системи (Див. мал. B)

1 Підключіть сателітні гучномовці до сабвуфера.
Перевірте розташування сателітних гучномовців і довжину кабелів. За допомогою 2-метрових кабелів підключіть сателітні гучномовці до роз'ємів FRONT L і FRONT R. За допомогою 3-метрових кабелів підключіть сателітні гучномовці до роз'ємів REAR L, REAR R і CENTER.

2 Підключіть контролер до відтворюючої апаратури.

– Лінійний вихід звукової плати або аудіо програвача
Використовуючи доданий з'єднувальний кабель, з'єднайте роз'єми INPUT 1 (FRONT, REAR і CENTER/SUBWOOFER) на контролері із роз'ємами на звуковій платі. Детальні відомості див. у інструкції по експлуатації звукової плати.

– Програвач Walkman для компакт- або міні-дисків і т. і.
З'єднайте роз'єм INPUT 2 на контролері із роз'ємом LINE OUT чи роз'ємом навушників на програвачеві Walkman для компакт-/міні-дисків або на іншому пристрої. З'єднувальний кабель не постачається разом із цією системою.

Примітка
Для прослуховування звуку увімкніть відповідну підключену апаратуру.

3 Підключіть сабвуфер до настінної розетки.

4 Встановіть гучномовці на потрібних місцях. (Див. мал. B)

Використання навушників

Підключіть навушники до роз'єму PHONES на контролері.

Примітка
- Вимкніть функцію MEGA BASS або BASS BOOST (програвач Walkman чи інший пристрій), оскільки вона може викликати спотворення звуку.
- Використовуються тільки сигнали каналів FRONT L/R. Регулятори гучності BASS, REAR і CENTER не функціонують.

Усунення несправностей

У випадку виникнення проблем з використанням системи гучномовців ознайомтеся із наведеною нижче інформацією і виконайте вказані дії. Якщо усунути проблему не вдається, звертайтеся до найближчого дилера Sony.

Немає звуку

- Переконайтеся, що усі кабелі правильно підключені.
- Перевірте настройку регулятора VOLUME і настройку гучності для кожного гучномовця (BASS, REAR, CENTER) на контролері.
- Перевірте настроєний рівень гучності на підключеному компоненті.
- Перевірте, чи не підключені навушники. Якщо це так, відключіть їх.

Звук спотворений

- Зменшіть гучність на підключеному компоненті. Якщо компонент підтримує функцію BASS BOOST, вимкніть її.
- Зменшіть гучність низькочастотного звуку за допомогою регулятора BASS на цьому пристрої.
- За допомогою регулятора VOLUME зменшіть гучність на цьому пристрої.

Із гучномовця чутно гудіння або інший шум

- Переконайтеся, що усі кабелі правильно підключені.
- Переконайтеся, що аудіо компоненти не знаходяться надто близько до телевізора.

Звук зненацька припинився

Переконайтеся, що усі кабелі правильно підключені.

Яскравість індикатора OPERATE змінюється

Яскравість індикатора OPERATE може змінюватись при збільшенні гучності. Це не є несправністю.

Технічні характеристики

Гучномовці

Сателітний гучномовець

Акустична система	Широкий діапазон, магнітне екранування
Гучномовці	5,7 см, конічного типу
Тип корпусу	Закритий
Опір	4 Ω
Довжина кабелю	2 м (для лівого і правого фронтального гучномовців) 3 м (для центрального, а також лівого і правого заднього гучномовців)

Сабвуфер

Акустична система	Низькочастотний гучномовець
Гучномовці	12 см, конічного типу
Тип корпусу	З фазоінвертором
Опір	8 Ω

Підсилювач

Номінальна потужність	5 Вт (сумарний коефіцієнт гармонік 10%, 1 кГц, 4 Ω) (сателітний гучномовець) 25 Вт (сумарний коефіцієнт гармонік 10%, 100 Гц, 8 Ω (сабвуфер)
Увід	Стерео міні-роз'єм × 3 (INPUT 1 для входу 5.1-канального сигналу) Стерео міні-роз'єм × 1 (INPUT 2 для входу 2-канального сигналу)
Вхідний повний опір	4,7 кΩ (при 1 кГц)
Вивід	Стерео міні-роз'єм × 1 (PHONES)

Загальні характеристики

Розміри (Ш х В х Т)	Приблизно 50 × 178 × 99 мм (контролер) Приблизно 98 × 124 × 84 мм (сателітний гучномовець на столі) Приблизно 98 × 98 × 83 мм (сателітний гучномовець на стіні) Приблизно 163 × 267 × 301 мм (сабвуфер)
Маса	Приблизно 199 г (контролер) Приблизно 294 г (сателітний гучномовець) Приблизно 4,8 кг (сабвуфер)
Довжина кабелю	2 м (підключення контролера до сабвуфера) 2 м (кабель живлення)
Споживана потужність	33 Вт

Додані аксесуари

З'єднувальний кабель (для входу 5.1-канального сигналу)

Додатковий аксесуар

З'єднувальний кабель	RK-G136, RK-G138
Перехідний штекер	PC-236MS

Зовнішній вигляд і технічні характеристики можуть бути змінені без попередження.

Прослуховування звуку (Див. мал. D)

Спершу зменшіть гучність звуку на контролері. Перед початком відтворення програми необхідно встановити мінімальну гучність.

1 Встановіть головний вимикач змінного струму на сабвуфері (ззаду) у положення ON, а потім переключіть перемикач OPERATE на контролері у положення ON.
Індикатор OPERATE почне горіти зеленим світлом.
Основне живлення системи забезпечується сабвуфером. При вимкненні живлення на сабвуфері система працювати не буде, навіть якщо перемикач OPERATE знаходиться у положенні ON.

2 Увімкніть один із підключених до контролера пристроїв.

Примітка
Не вмикайте два пристрої одночасно. Це може призвести до відтворювання подвійного звуку.

3 Настройте гучність звуку за допомогою регулятора VOLUME на контролері.
Можна настроїти гучність для сабвуфера і для кожного сателітного гучномовця.
При з'єднанні з роз'ємом навушників необхідно додатково настроїти гучність на підключеному компоненті.
Після прослуховування програми встановіть перемикач OPERATE у положення OFF.
Індикатор OPERATE погасне.